(19)中华人民共和国国家知识产权局

(12)实用新型专利

(10)授权公告号 CN 201951157 U
(45)授权公告日 2011.08.31

(21)申请号 201120083808.2

(22)申请日 2011.03.27

(73)专利权人 佳木斯大学
地址 154007 黑龙江省佳木斯市学府路 148 号佳木斯大学美术学院

(72)发明人 张修亮 钱文艳 王春明 王占坤 王瑞 任瑞涛

(74)专利代理机构 佳木斯市华镕专利事务所 23204
代理人 吕凤云

(51)Int.Cl.
B44D 3/12(2006.01)

权利要求书 1 页 说明书 1 页 附图 1 页

(54)实用新型名称

油画笔架

(57)摘要

本实用新型涉及一种油画笔架，它由：笔架板、插笔孔、架体、抽屉式工具箱、隔板、笔筒构成。笔架板安放在架体上，笔架板上设有笔筒和插笔孔，架体上装有隔板，架体的下端安有抽屉式工具箱。该产品设计的插笔孔间隔合理，便于取放，将画笔放置在笔架上，画笔拿放有秩序，使用方便，相互间隔不易混色，既节省空间，又洁净，笔架板可自由安卸，便于清洗。

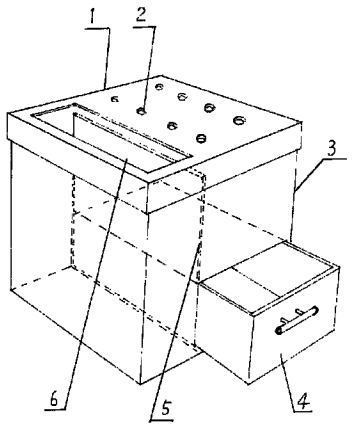

CN 201951157 U

1. 一种油画笔架，它由：笔架板 (1)、插笔孔 (2)、架体 (3)、抽屉式工具箱 (4)、隔板 (5)、笔筒 (6) 构成，其特征在于：笔架板 (1) 安放在架体 (3) 上，笔架板 (1) 上设有笔筒 (6) 和数个插笔孔 (2)，架体 (3) 上装有隔板 (5)，架体 (3) 的下端安有抽屉式工具箱 (4)。

油画笔架

[0001] 技术领域：本实用新型涉及一种油画笔架。

[0002] 背景技术：目前，油画笔大多是放置在简易的支架上或装在简易的笔架筒内，画笔拿放没有秩序，相互间易混色，弄脏画台不洁净，不节约空间，绘画麻烦，不方便。

[0003] 发明内容：本实用新型的目的在于克服上述缺点，提供一种油画笔架，它主要解决了油画笔放置在简易的支架上或装在简易的笔架筒内，画笔拿放没有秩序，相互间易混色，弄脏画台等问题。本实用新型的目的是这样实现的，油画笔架由：笔架板、插笔孔、架体、抽屉式工具箱、隔板、笔筒构成。笔架板安放在架体上，笔架板上设有笔筒和数个插笔孔，架体上装有隔板，架体的下端安有抽屉式工具箱。该产品设计的插笔孔间隔合理，便于取放，将画笔放置在笔架上，画笔拿放有秩序，使用方便，相互间隔不易混色，即节省空间，又洁净，笔架板可自由安卸，便于清洗。

附图说明：

[0004] 附图是本实用新型油画笔架的结构示意图。

[0005] 1- 笔架板 2- 插笔孔 3- 架体 4- 抽屉式工具箱

[0006] 5- 隔板 6- 笔筒

[0007] 具体实施方式：下面结合附图详细说明本实用新型的最佳实施例，油画笔架由：笔架板 1、插笔孔 2、架体 3、抽屉式工具箱 4、隔板 5 笔筒 6 构成。笔架板 1 安放在架体 3 上，笔架板 1 上设有笔筒和数个插笔孔 2，架体 3 上装有隔板 5，架体 3 的下端安有抽屉式工具箱 4。

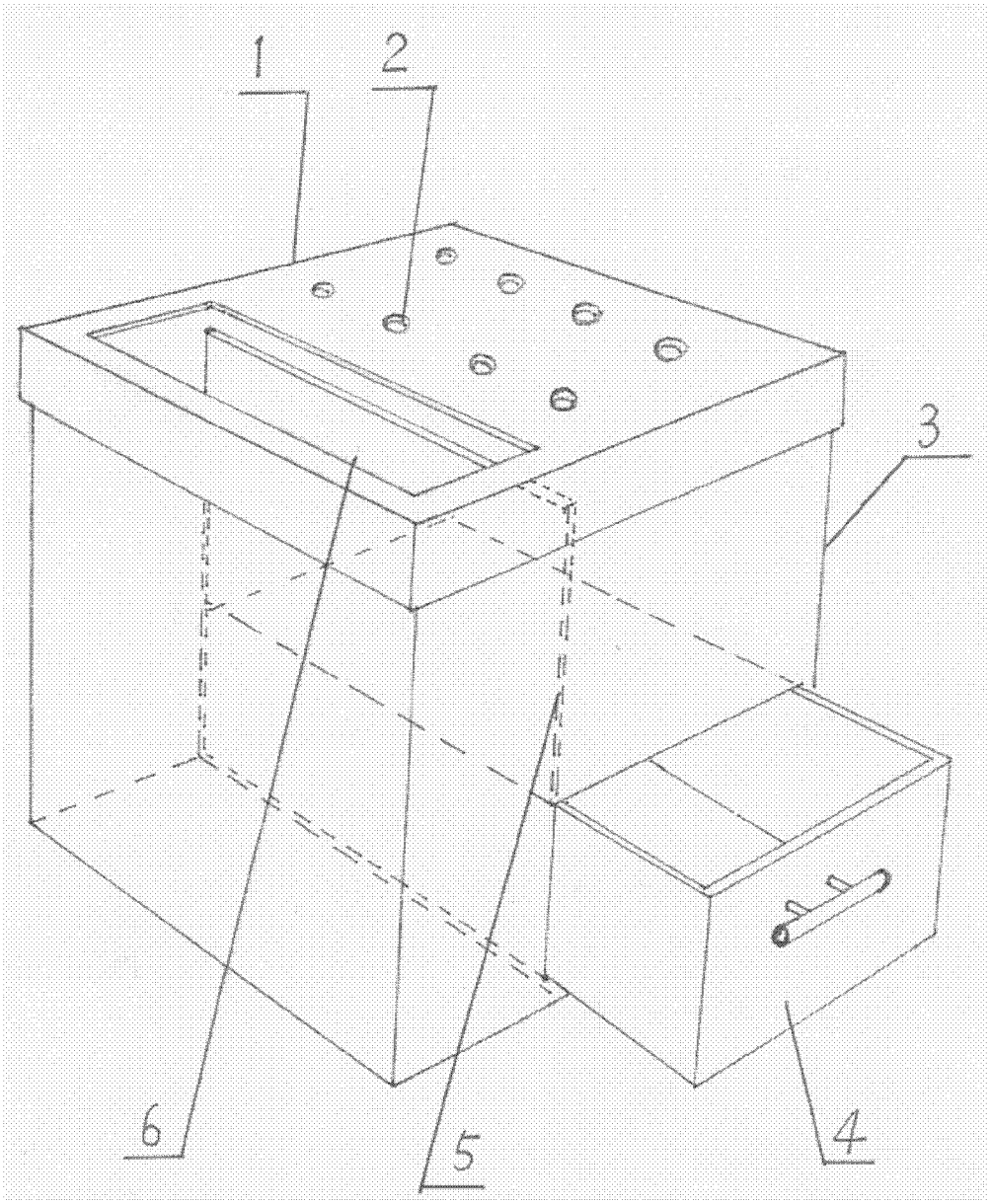
1
2
3
4
5
6