(19)中华人民共和国国家知识产权局

(12)发明专利申请

(10)申请公布号 CN 105270087 A
(43)申请公布日 2016.01.27

(21)申请号 201410458750.3

(22)申请日 2014.09.10

(66)本国优先权数据
201410267928.6 2014.06.12 CN

(71)申请人 宁波市鄞州雄达车辆配件厂
地址 315000 浙江省宁波市鄞州区洞桥镇宣裴村吴夹岙

(72)发明人 毛岳形

(74)专利代理机构 上海百一领御专利代理事务所(普通合伙) 31243
代理人 陈贞健

(51)Int.Cl.
B60B 25/02(2006.01)
B60B 21/10(2006.01)

权利要求书1页 说明书2页 附图1页

(54)发明名称

一种两片式车轮

(57)摘要

本发明涉及汽车车轮，具体指一种两片式车轮，包括轮毂，轮毂包括前片轮辋和后片轮辋，前片轮辋和后片轮辋通过螺栓固定连接成一体，前片轮辋的为锥形筒状，前片轮辋包括有外轮缘、第一环形安装部和轮辐，第一环形安装部上设有定位卡槽和安装螺孔；后片轮辋一侧设有第二环形安装部，第二环形安装部上设有与安装螺孔相对应的安装通孔和能与定位卡槽卡接的定位凸台，后片轮辋的另一侧设有凸起的内轮缘；前片轮辋与后片轮辋通过第一环形安装部与第二环形安装部定位连接并通过螺栓固定；本发明不但机械性能大幅度提高，成本降低，而且还可以避免轮胎气压不足时，轮胎在车辆行驶过程中存在脱落轮毂的风险。

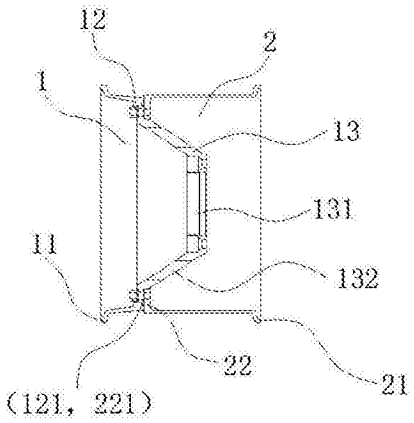

CN 105270087 A

1. 一种两片式车轮，包括轮毂，所述的轮毂包括前片轮辋和后片轮辋，前片轮辋和后片轮辋通过螺栓固定连接成一体，其特征在于：所述的前片轮辋的为锥形筒状，所述的前片轮辋包括有外轮缘、第一环形安装部和轮辐，所述的第一环形安装部上设有定位卡槽和安装螺孔；所述的后片轮辋一侧设有第二环形安装部，所述的第二环形安装部上设有与所述安装螺孔相对应的安装通孔和能与所述定位卡槽卡接的定位凸台，所述的后片轮辋的另一侧设有凸起的内轮缘；所述的前片轮辋与后片轮辋通过第一环形安装部与第二环形安装部定位连接并通过螺栓固定。

2. 根据权利要求 1 所述的一种两片式车轮，其特征在于：所述的前片轮辋为铝合金前片轮辋，所述的前片轮辋为一体成型件；所述的后片轮辋为铝合金后片轮辋，所述的后片轮辋为一体成型件。

3. 根据权利要求 1 所述的一种两片式车轮，其特征在于：所述轮辐的中心设有中心通孔，所述轮辐的斜面上设有与轮辐的轴心线相平行的风孔。

4. 根据权利要求 1 所述的一种两片式车轮，其特征在于：所述的外轮缘与内轮缘的截面为 S 型，所述的外轮缘的外径与内径之间的垂直高度差为 17.5mm，所述的内轮缘的的外径与内径之间的垂直高度差为 17.5mm。

一种两片式车轮

技术领域

[0001] 本发明涉及汽车车轮，具体指一种两片式车轮。

背景技术

[0002] 随着经济的发展和人们生活水平的提高，汽车逐渐被广泛应用于交通、运输等。轮毂是汽车中的一个重要部件，又叫轮圈，是轮胎内廓支撑轮胎的圆桶形的、中心装在轴上的部件，以往的汽车轮毂大都采用整体式结构，如果轮胎气压不足时，轮胎在车辆行驶过程中存在脱落轮毂的风险，而且使用中如果轮毂部分损坏，只能整个调换，造成不必要的浪费，同时整体式车轮轮毂的形状不能变化，外观单一。

发明内容

[0003] 针对现有技术的不足，本发明旨在提供一种两片式车轮，该车轮不但机械性能大幅度提高，成本降低，而且还可以避免轮胎气压不足时，轮胎在车辆行驶过程中存在脱落轮毂的风险，同时，还能根据需要将车轮轮毂组装成各种不同的形状，外观丰富多样。

[0004] 为解决上述问题，本发明提供以下技术方案：

[0005] 一种两片式车轮，包括轮毂，所述的轮毂包括前片轮辋和后片轮辋，前片轮辋和后片轮辋通过螺栓固定连接成一体，所述的前片轮辋的为锥形筒状，所述的前片轮辋包括有外轮缘、第一环形安装部和轮辐，所述的第一环形安装部上设有定位卡槽和安装螺孔；所述的后片轮辋一侧设有第二环形安装部，所述的第二环形安装部上设有与所述安装螺孔相对应的安装通孔和能与所述定位卡槽卡接的定位凸台，所述的后片轮辋的另一侧设有凸起的内轮缘；所述的前片轮辋与后片轮辋通过第一环形安装部与第二环形安装部定位连接并通过螺栓固定。

[0006] 所述的前片轮辋为铝合金前片轮辋，所述的前片轮辋为一体成型件；所述的后片轮辋为铝合金后片轮辋，所述的后片轮辋为一体成型件。

[0007] 所述轮辐的中心设有中心通孔，所述轮辐的斜面上设有与轮辐的轴心线相平行的风孔。

[0008] 所述的外轮缘与内轮缘的截面为S型，所述的外轮缘的外径与内径之间的垂直高度差为17.5mm，所述的内轮缘的的外径与内径之间的垂直高度差为17.5mm。

[0009] 有益效果：本发明不但机械性能大幅度提高，成本降低，而且还可以避免轮胎气压不足时，轮胎在车辆行驶过程中存在脱落轮毂的风险，同时，还能根据需要将车轮轮毂组装成各种不同的形状，外观丰富多样。

附图说明

[0010] 图1是本发明的剖面结构示意图。

[0011] 附图标记说明：前片轮辋1，外轮缘11，第一环形安装部12，定位卡槽121，轮辐13，中心通孔131，风孔132，后片轮辋2，内轮缘21，第二环形安装部22，定位凸台221。

具体实施方式

[0012] 下面根据说明书附图详细说明本发明的具体实施例：

[0013] 一种两片式车轮，包括轮毂，所述的轮毂包括前片轮辋 1 和后片轮辋 2，所述的前片轮辋 1 为铝合金前片轮辋 1，所述的前片轮辋 1 为一体成型件；所述的后片轮辋 2 为铝合金后片轮辋 2，所述的后片轮辋 2 为一体成型件；前片轮辋 1 和后片轮辋 2 通过螺栓固定连接成一体，所述的前片轮辋 1 的为锥形筒状，所述的前片轮辋 1 包括有外轮缘 11、第一环形安装部 12 和轮辐 13，所述的第一环形安装部 12 上设有定位卡槽 121 和安装螺孔；所述轮辐 13 的中心设有中心通孔 131，所述轮辐 13 的斜面上设有与轮辐 13 的轴心线相平行的风孔 132；所述的后片轮辋 2 一侧设有第二环形安装部 22，所述的第二环形安装部 22 上设有与所述安装螺孔相对应的安装通孔和能与所述定位卡槽 121 卡接的定位凸台 221，所述的后片轮辋 2 的另一侧设有凸起的内轮缘 21；所述的前片轮辋 1 与后片轮辋 2 通过第一环形安装部 12 与第二环形安装部 22 定位连接并通过螺栓固定；所述的外轮缘 11 与内轮缘 21 的截面为 S 型，所述的外轮缘 11 的外径与内径之间的垂直高度差为 17.5mm，所述的内轮缘 21 的的外径与内径之间的垂直高度差为 17.5mm。

[0014] 本发明不但机械性能大幅度提高，成本降低，而且还可以避免轮胎气压不足时，轮胎在车辆行驶过程中存在脱落轮毂的风险，同时，还能根据需要将车轮轮毂组装成各种不同的形状，外观丰富多样。

[0015] 以上所述，仅是本发明的较佳实施例而已，并非对本发明的技术范围作出任何限制，故凡是依据本发明的技术实质对以上实施例所作的任何细微修改、等同变化与修饰，均仍属于本发明的技术方案的范围内。

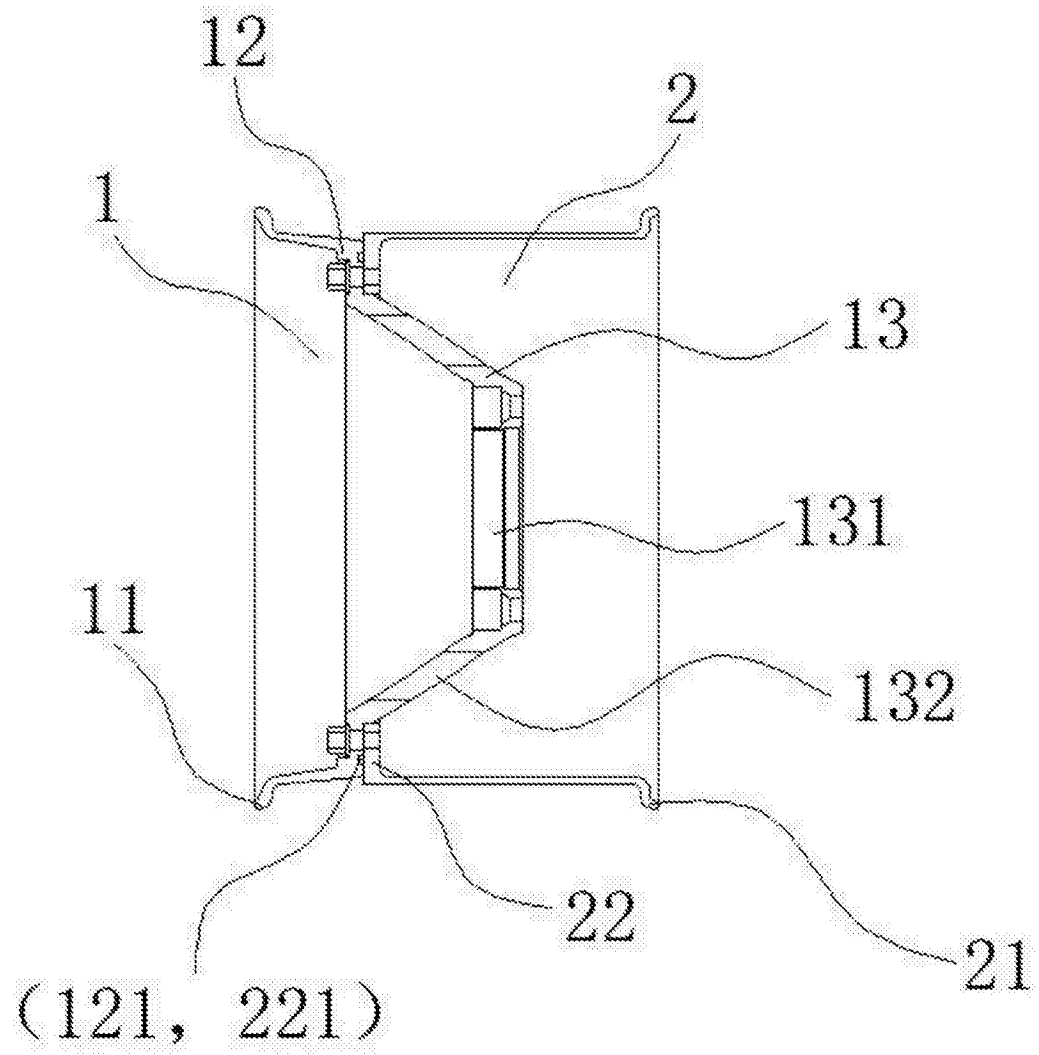
12
2
1
13
131
11
132
22
21
（121，221）