(19)中华人民共和国国家知识产权局

(12)实用新型专利

(10)授权公告号 CN 209909361 U
(45)授权公告日 2020.01.07

(21)申请号 201822084450.X

(22)申请日 2018.12.12

(73)专利权人 甘肃群业科技工程有限责任公司
地址 730400 甘肃省白银市会宁县西城产业开发区

(72)发明人 高明君

(51)Int.Cl.
*F16L 23/02*(2006.01)
*F16L 23/16*(2006.01)

权利要求书1页 说明书2页 附图2页

(54)实用新型名称

一种具有强密封性的管件接头

(57)摘要

本实用新型涉及一种具有强密封性的管件接头，包括左接头、右接头、水管和管道，所述左接头上设置有第一连接座，所述右接头上设置有第二连接座，所述左接头上设置有凹槽，所述凹槽内设置有插接槽，所述插接槽内设置有密封垫，所述右接头上设置有凸环，所述凸环上设置有插接头，所述插接头与插接槽相匹配，所述左接头和右接头一端分别设置有水管连接口。本实用新型的有益效果是：通过插接槽、插接头和密封垫的设置，能够有效的避免接头连接处漏水，同时连接座的设置，增加了接头的壁厚，能够起到保护管道接头，增强了接头的防破损度。

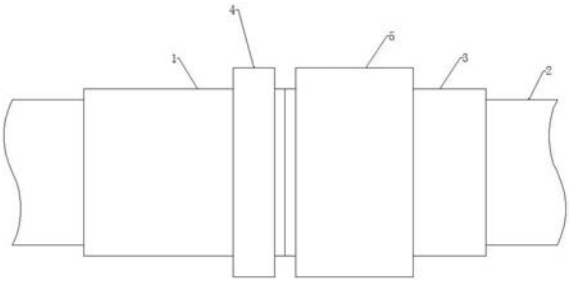


CN 209909361 U

1.一种具有强密封性的管件接头，包括左接头、右接头、水管和管道，其特征在于，所述左接头上设置有第一连接座，所述右接头上设置有第二连接座，所述左接头上设置有凹槽，所述凹槽内设置有插接槽，所述插接槽内设置有密封垫，所述右接头上设置有凸环，所述凸环上设置有插接头，所述插接头与插接槽相匹配，所述左接头和右接头一端分别设置有水管连接口。

2.根据权利要求1所述的具有强密封性的管件接头，其特征在于，所述第一连接座内一端设置有螺帽槽，另一端设置有螺杆槽，所述第二连接座内设置有螺纹通孔，所述螺帽槽与螺杆槽相连通。

3.根据权利要求1所述的具有强密封性的管件接头，其特征在于，所述插接头和插接槽均设置为环状，所述密封垫为环形塑胶垫。

4.根据权利要求1所述的具有强密封性的管件接头，其特征在于，所述水管连接口内环壁上设置有螺纹，所述水管连接口通过螺纹与水管连接。

5.根据权利要求2所述的具有强密封性的管件接头，其特征在于，所述螺帽槽设置为环形，所述螺杆槽设置为椭圆形。

# 一种具有强密封性的管件接头

## 技术领域

[0001] 本实用新型涉及一种管道配件,特别是一种具有强密封性的管件接头。

## 背景技术

[0002] 在管道的连接中,往往都需要借助于管道接头才能完成两者的连接。现有的连接头种类繁多,但是一般存在如下缺陷:结构复杂,安装拆卸费时费力,并且连接密封性不够,容易造成泄漏。

## 实用新型内容

[0003] 本实用新型的发明目的在于:针对现有技术存在的问题,提供一种具有强密封性的管件接头。

[0004] 为了实现上述目的,本实用新型采用的技术方案为:

[0005] 一种具有强密封性的管件接头,包括左接头、右接头、水管和管道,所述左接头上设置有第一连接座,所述右接头上设置有第二连接座,所述左接头上设置有凹槽,所述凹槽内设置有插接槽,所述插接槽内设置有密封垫,所述右接头上设置有凸环,所述凸环上设置有插接头,所述插接头与插接槽相匹配,所述左接头和右接头一端分别设置有水管连接口。

[0006] 作为本实用新型的优选方案,所述第一连接座内一端设置有螺帽槽,另一端设置有螺杆槽,所述第二连接座内设置有螺纹通孔,所述螺帽槽与螺杆槽相连通。

[0007] 作为本实用新型的优选方案,所述插接头和插接槽均设置为环状,所述密封垫为环形塑胶垫。

[0008] 作为本实用新型的优选方案,所述水管连接口内环壁上设置有螺纹,所述水管连接口通过螺纹与水管连接。

[0009] 作为本实用新型的优选方案,所述螺帽槽设置为环形,所述螺杆槽设置为椭圆形,避免一端接头旋转过头时仍然能使螺栓通过螺杆槽与螺纹通孔将左接头与右接头进行连接。

[0010] 综上所述,由于采用了上述技术方案,本实用新型的有益效果是:通过插接槽、插接头和密封垫的设置,能够有效的避免接头连接处漏水,同时连接座的设置,增加了接头的壁厚,能够起到保护管道接头,增强了接头的防破损度。

## 附图说明

[0011] 图1是本实用新型的结构示意图。

[0012] 图2为图1的正面剖视图。

[0013] 图3为图1中第一连接座的左视图。

[0014] 图中标记:1-左接头,2-水管,3-右接头,4-第一连接座,5-第二连接座,6-螺帽槽,7-螺纹通孔,8-螺杆槽,9-插接头,10-插接槽,11-密封垫,12-凹槽,13-凸环,14-水管连接口,15-管道。

## 具体实施方式

[0015] 下面结合附图，对本实用新型作详细的说明。

[0016] 为了使本实用新型的目的、技术方案及优点更加清楚明白，以下结合附图及实施例，对本实用新型进行进一步详细说明。应当理解，此处所描述的具体实施例仅用以解释本实用新型，并不用于限定本实用新型。

[0017] 实施例1

[0018] 一种具有强密封性的管件接头，包括左接头1、右接头3、水管2和管道15，所述左接头1上设置有第一连接座4，所述右接头3上设置有第二连接座5，所述左接头1上设置有凹槽12，所述凹槽12内设置有插接槽10，所述插接槽10内设置有密封垫11，所述右接头3上设置有凸环13，所述凸环13上设置有插接头9，所述插接头9与插接槽10相匹配，所述左接头1和右接头3一端分别设置有水管连接口14。

[0019] 所述第一连接座4内一端设置有螺帽槽6，另一端设置有螺杆槽8，所述第二连接座5内设置有螺纹通孔7，所述螺纹孔7设置为4个，所述螺帽槽6与螺杆槽8相连通。

[0020] 所述水管连接口14内环壁上设置有螺纹，所述水管连接口14通过螺纹与水管2连接。

[0021] 工作原理：连接时，首先将接头两端通过螺纹与水管进行连接，然后再将插接头9插入插接槽10内，将螺栓通过螺杆槽8内使螺杆与螺纹通孔7对齐，使用螺丝刀使螺栓紧固；拆卸时，首先通过螺丝刀将螺栓取下，将接头向两侧拉即可。

[0022] 以上所述仅为本实用新型的较佳实施例而已，并不用以限制本实用新型，凡在本实用新型的精神和原则之内所作的任何修改、等同替换和改进等，均应包含在本实用新型的保护范围之内。

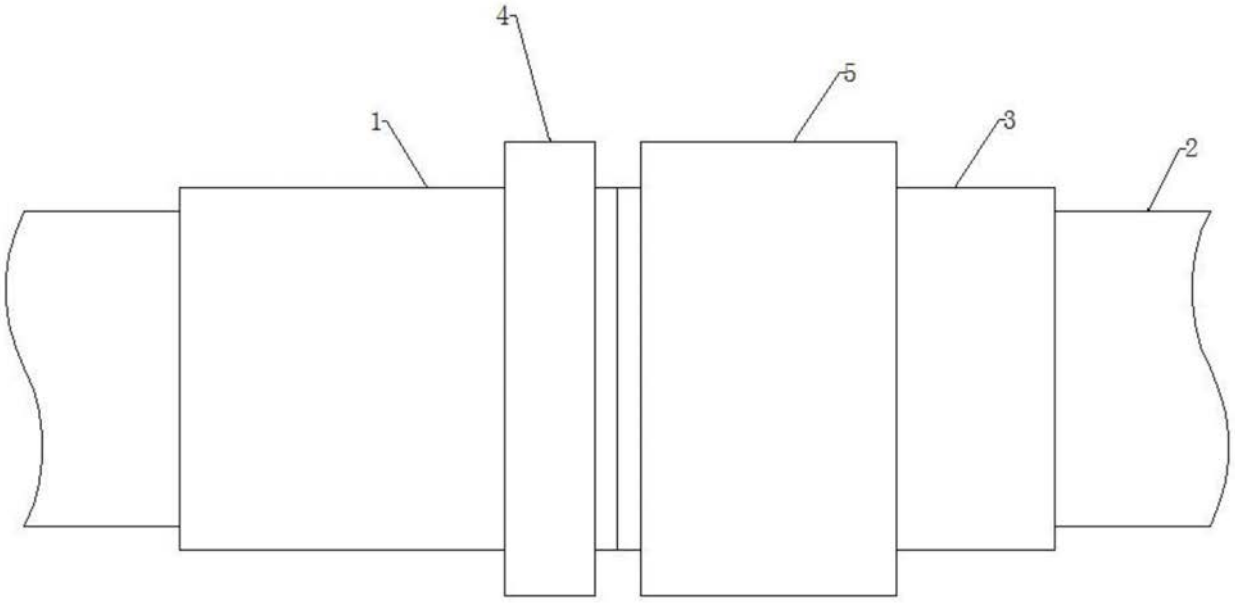


图1

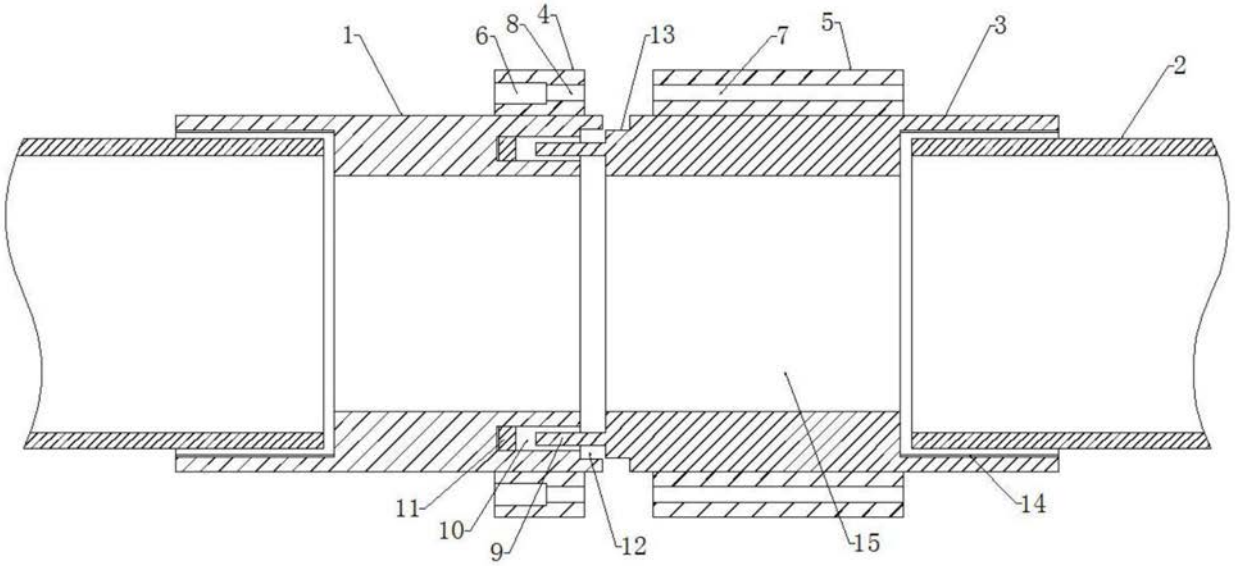


图2

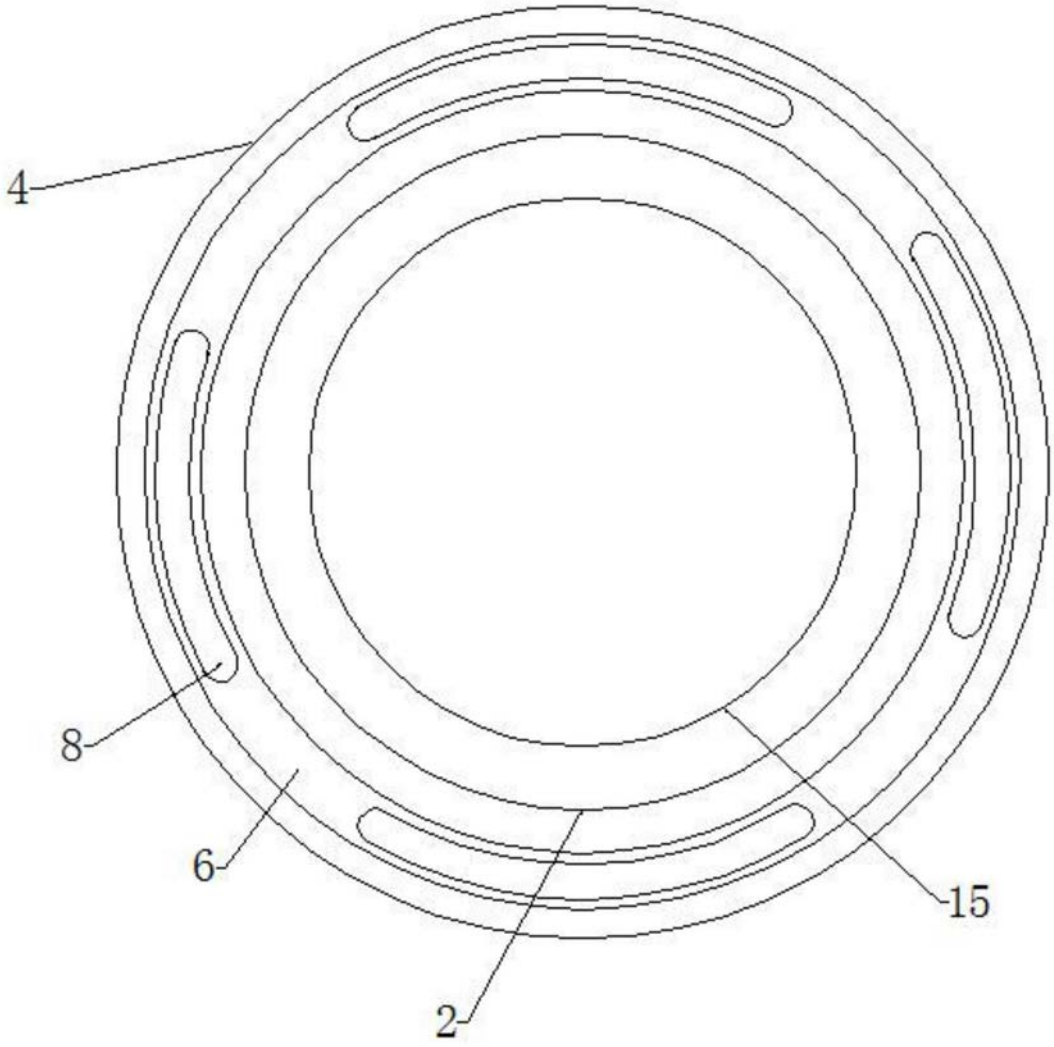


图3