(19)中华人民共和国国家知识产权局

(12)实用新型专利

(10)授权公告号 CN 207461381 U
(45)授权公告日 2018.06.08

(21)申请号 201720963882.0

(22)申请日 2017.08.03

(73)专利权人 临泽县众志科技开发有限公司
地址 734200 甘肃省张掖市临泽县沙河镇共和村6社19号

(72)发明人 胡丰年

(51)Int.Cl.
*A23N 17/00*(2006.01)
*B02C 23/08*(2006.01)

权利要求书1页 说明书3页 附图2页

(54)实用新型名称

一种减少故障的饲料粉碎制粒机

(57)摘要

本实用新型公开了一种减少故障的饲料粉碎制粒机，包括粉碎机机仓和振动筛支架，所述粉碎机机仓的下方设置有主机架，所述粉碎机机仓的一侧设置有粉碎机进料口，所述粉碎机机仓的下方设置有粉碎机出料口，所述粉碎机机仓的中间设置有粉碎机进料口的一侧设置有带轮，所述带轮的表面设置有皮带，所述皮带的内部远离带轮的一侧设置有碎机电机带轮带轮，所述碎机电机带轮带轮的一侧设置有粉碎机电机，所述振动筛支架安装在主机架的一侧；通过设计的粉碎机，减少饲料粉碎后再运输过来制粒的运输过程，提高效率，解决了以前粉碎后再制粒效率不高得问题；通过设计振动筛，减少粉碎机因进入大颗粒硬物而导致的故障几率。

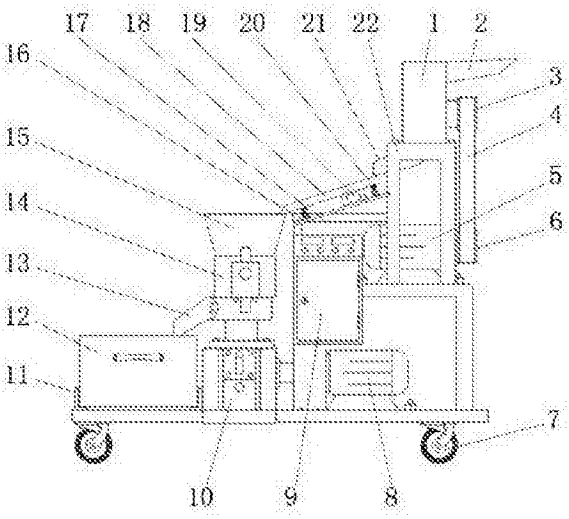


CN 207461381 U

1.一种减少故障的饲料粉碎制粒机，包括粉碎机机仓(1)和振动筛支架(16)，其特征在于：所述粉碎机机仓(1)的下方设置有主机架(22)，所述粉碎机机仓(1)的一侧设置有粉碎机进料口(2)，所述粉碎机机仓(1)的下方设置有粉碎机出料口(21)，所述粉碎机机仓(1)的中间位置处粉碎机进料口(2)的一侧设置有带轮(3)，所述带轮(3)的表面设置有皮带(4)，所述皮带(4)的内部远离带轮(3)的一侧设置有粉碎机电机带轮(6)，所述粉碎机电机带轮(6)的一侧设置有粉碎机电机(5)，所述振动筛支架(16)安装在主机架(22)的一侧，所述振动筛支架(16)的上方设置有振动筛(18)，所述振动筛(18)的下方设置有振动机(19)，所述振动筛(18)与振动筛支架(16)通过弹簧(20)进行固定连接，所述振动筛支架(16)的下方设置有废物收集箱(17)，所述废物收集箱(17)的下方设置有电箱(9)，所述电箱(9)的下方设置有主电机(8)，所述主电机(8)的一侧设置有转动仓(10)，所述转动仓(10)的上方设置有制粒仓(14)，所述制粒仓(14)的上方设置有制粒机进料口(15)，所述制粒仓(14)的一侧设置有出粒口(13)，所述转动仓(10)远离主电机(8)的一侧设置有收集箱(12)，所述收集箱(12)下方设置有滑动槽(11)，所述主机架(22)的下方设置有万向轮(7)。

2.根据权利要求1所述的一种减少故障的饲料粉碎制粒机，其特征在于：所述粉碎机电机带轮(6)与带轮(3)通过皮带(4)传动连接。

3.根据权利要求1所述的一种减少故障的饲料粉碎制粒机，其特征在于：所述主机架(22)与振动筛支架(16)通过螺钉固定连接。

4.根据权利要求1所述的一种减少故障的饲料粉碎制粒机，其特征在于：所述滑动槽(11)上靠近收集箱(12)与滑动槽(11)连接处设置有滚轮。

5.根据权利要求1所述的一种减少故障的饲料粉碎制粒机，其特征在于：所述振动筛(18)与振动筛支架(16)通过弹簧(20)连接。

# 一种减少故障的饲料粉碎制粒机

## 技术领域

[0001] 本实用新型属于饲料制粒技术领域，具体涉及一种减少故障的饲料粉碎制粒机。

## 背景技术

[0002] 饲料颗粒机（又名：颗粒饲料机、饲料制粒机、颗粒饲料成型机），属于饲料制粒设备。是以玉米、豆粕、秸秆、草、稻壳等为原料，通过粉碎原料后直接压制成颗粒的饲料加工机械。饲料颗粒机，分为环模饲料颗粒机、平模饲料颗粒机、对辊饲料颗粒机；按用途可分为：小型家用颗粒饲料机，家禽饲料颗粒机，小型家禽颗粒饲料机，鱼饲料颗粒机，兔子饲料颗粒机，猪饲料颗粒机，秸秆饲料颗粒机；按生产又可分为：秸秆饲料颗粒机，麦麸饲料颗粒机，豆粕饲料颗粒机，玉米秸秆饲料颗粒机，木屑饲料颗粒机等。各种不同的饲料颗粒机，以外观和生产方式的不同于以分类。

[0003] 现有的，在放料时进入大颗粒异物导致制粒机故障的问题，为此我们提出一种减少故障的饲料粉碎制粒机。

## 实用新型内容

[0004] 本实用新型的目的在于提供一种减少故障的饲料粉碎制粒机，以解决上述背景技术中提出在放料时进入大颗粒异物导致制粒机故障的问题。

[0005] 为实现上述目的，本实用新型提供如下技术方案：一种减少故障的饲料粉碎制粒机，包括粉碎机机仓，所述粉碎机机仓的下方设置有主机架，所述粉碎机机仓的一侧设置有粉碎机进料口，所述粉碎机机仓的下方设置有粉碎机出料口，所述粉碎机机仓的中间设置有粉碎机进料口的一侧设置有带轮，所述带轮的表面设置有皮带，所述皮带的内部远离带轮的一侧设置有粉碎机电机带轮，所述碎机电机带轮的一侧设置有粉碎机电机，所述振动筛支架安装在主机架的一侧，所述振动筛支架的上方设置有振动筛，所述振动筛的下方设置有振动机，所述振动筛与振动筛支架通过弹簧进行固定连接，所述振动筛支架的下方设置有废物收集箱，所述废物收集箱的下方设置有电箱，所述电箱的下方设置有主电机，所述主电机的一侧设置有转动仓，所述转动仓的上方设置有制粒仓，所述制粒仓的上方设置有制粒机进料口，所述制粒仓的一侧设置有出粒口，所述转动仓远离主电机的一侧设置有收集箱，所述收集箱下方设置有滑动槽，所述主机架的下方设置有万向轮。

[0006] 优选的，所述粉碎机电机带轮与带轮通过皮带传动连接。

[0007] 优选的，所述主机架与振动筛支架通过螺钉固定连接。

[0008] 优选的，所述滑动槽上靠近收集箱与滑动槽连接处设置有滚轮。

[0009] 优选的，所述振动筛与振动筛支架通过弹簧连接。

[0010] 与现有技术相比，本实用新型的有益效果是：

[0011] (1)通过设计在主机架的上方设置有粉碎机粉碎机，减少饲料粉碎后再运输过来制粒的运输过程，提高效率，解决了以前粉碎后再制粒效率不高得问题；

[0012] (2)通过设计在主机架远离皮带的一侧设置有振动筛，减少粉碎机因进入大颗粒

硬物而导致的故障几率，解决了以前故障几率过大的问题；

[0013] (3)通过设计在转动仓远离主电机的一侧设置有收集箱收集箱，使饲料制粒后更好的收集，解决了以前制粒后收集比较麻烦的问题。

## 附图说明

[0014] 图1为本实用新型的粉碎制粒机结构示意图；

[0015] 图2为本实用新型中振动筛安装结构示意图；

[0016] 图3为本实用新型中振动筛的俯视结构示意图

[0017] 图中：1-粉碎机机仓、2-粉碎机进料口、3-带轮、4-皮带、5-粉碎机电机、6-粉碎机带轮、7-万向轮、8-主电机、9-电箱、10-转动仓、11-滑动槽、12-收集箱、13-出粒口、14-制粒仓、15-制粒机进料口、16-振动筛支架、17-废物收集箱、18-振动筛、19-振动机、20-弹簧、21-粉碎机出料口、22-主机架。

## 具体实施方式

[0018] 下面将结合本实用新型实施例中的附图，对本实用新型实施例中的技术方案进行清楚、完整地描述，显然，所描述的实施例仅仅是本实用新型一部分实施例，而不是全部的实施例。基于本实用新型中的实施例，本领域普通技术人员在没有做出创造性劳动前提下所获得的所有其他实施例，都属于本实用新型保护的范围。

[0019] 请参阅图1、图2和图3，本实用新型提供一种技术方案：一种减少故障的饲料粉碎制粒机，包括粉碎机机仓1，粉碎机机仓1的下方设置有主机架22，粉碎机机仓1的一侧设置有粉碎机进料口2，粉碎机机仓1的下方设置有粉碎机出料口21，粉碎机机仓1的中间设置有粉碎机进料口2的一侧设置有带轮3，带轮3的表面设置有皮带4，皮带4的内部远离带轮3的一侧设置有粉碎机电机带轮6，粉碎机电机带轮6的一侧设置有粉碎机电机5，振动筛支架16安装在主机架22的一侧，振动筛支架16的上方设置有振动筛18，振动筛18的下方设置有振动机19，振动筛18与振动筛支架16通过弹簧20进行固定连接，振动筛支架16的下方设置有废物收集箱17，废物收集箱17的下方设置有电箱9，电箱9的下方设置有主电机8，主电机8的一侧设置有转动仓10，转动仓10的上方设置有制粒仓14，制粒仓14的上方设置有制粒机进料口15，制粒仓14的一侧设置有出粒口13，转动仓10远离主电机8的一侧设置有收集箱12，收集箱12下方设置有滑动槽11，主机架22的下方设置有万向轮7。

[0020] 为了便于粉碎机电机带轮6与带轮3连接，本实施例中，优选的，粉碎机电机带轮6与带轮3通过皮带4传动连接。

[0021] 为了便于主机架22与振动筛支架16连接，本实施例中，优选的，主机架22与振动筛支架16通过螺钉固定连接。

[0022] 为了收集箱12抽拉移动，本实施例中，优选的，滑动槽11上靠近收集箱12与滑动槽11连接处设置有滚轮。

[0023] 为了便于振动筛18与振动筛支架16连接，本实施例中，优选的，振动筛18与振动筛支架16通过弹簧20连接。

[0024] 本实用新型的工作原理及使用流程：在本实用新型安装好后，接通电源，通过粉碎机进料口2投入饲料，在粉碎机机仓1内粉碎，从粉碎机出料口21送出，再通过振动筛18把大

颗粒筛选出去，进入制粒机进料口15，通过制粒仓14把饲料制成颗粒，从出粒口13送出进入收集箱12，一轮过后把制好的饲料颗粒收集好进行下一轮制作。

[0025] 尽管已经示出和描述了本实用新型的实施例，对于本领域的普通技术人员而言，可以理解在不脱离本实用新型的原理和精神的情况下可以对这些实施例进行多种变化、修改、替换和变型，本实用新型的范围由所附权利要求及其等同物限定。

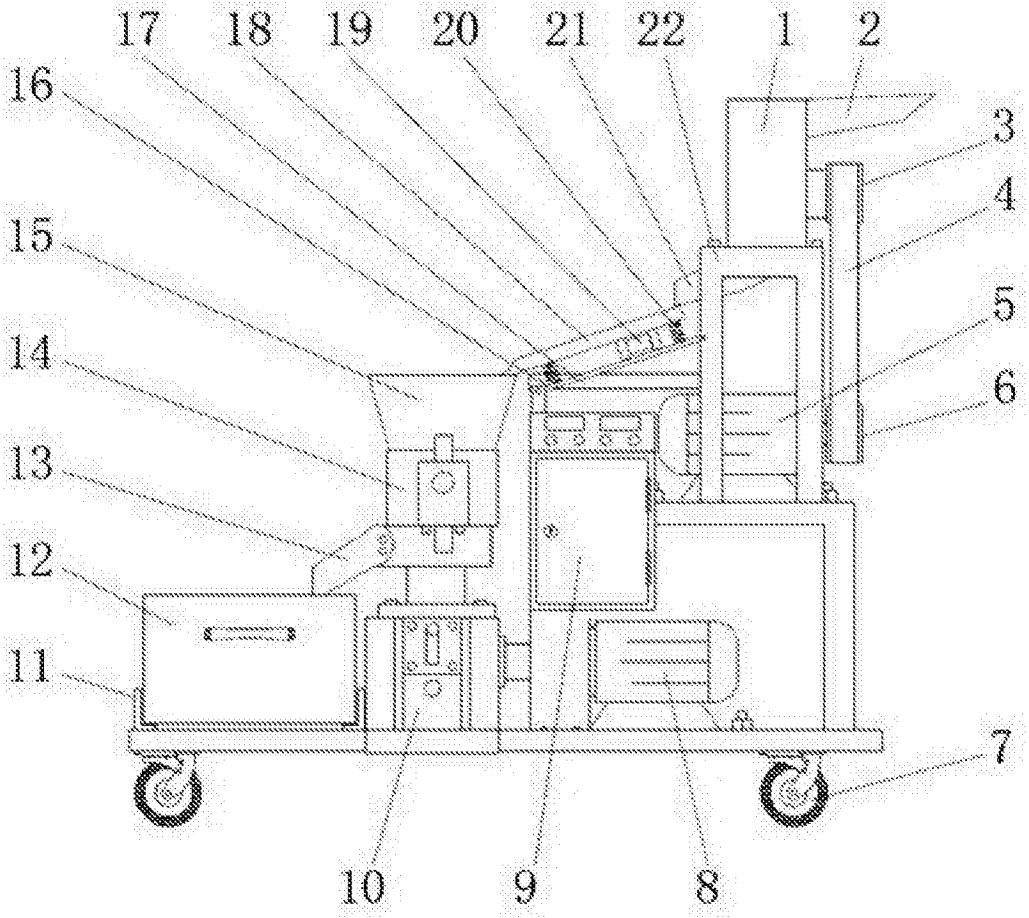


图1

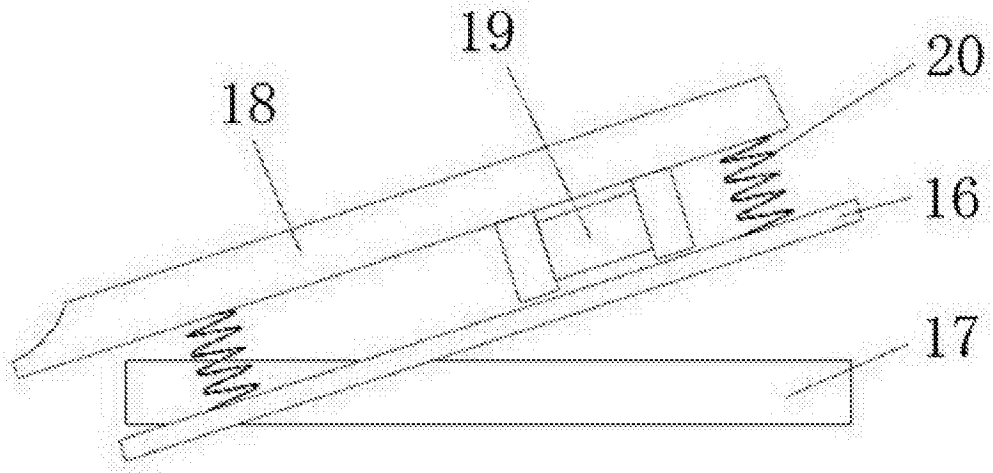


图2

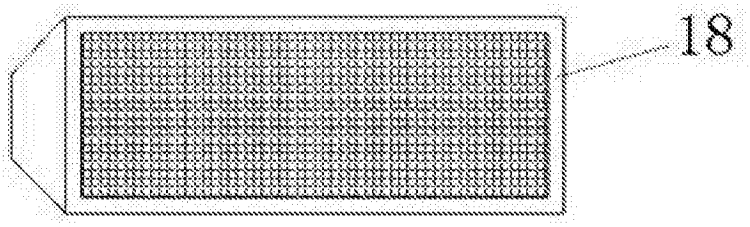


图3