(19)中华人民共和国国家知识产权局

(12)发明专利申请

(10)申请公布号 CN 106726487 A
(43)申请公布日 2017.05.31

(21)申请号 201611072411.7

(22)申请日 2016.11.29

(71)申请人 李银画
地址 671000 云南省大理白族自治州大理市银桥镇阳波村委会六社86号

(72)发明人 李银画

(74)专利代理机构 北京鼎宏元正知识产权代理事务所(普通合伙) 11458
代理人 邓金涛

(51)Int.Cl.
A61H 39/06(2006.01)

权利要求书1页 说明书4页 附图3页

(54)发明名称

自动调整距离自动控温艾灸器

(57)摘要

本发明公开了一种自动调整距离自动控温艾灸器，包括艾灸箱、伸缩架、底座和烟管，伸缩架的一端固定在底座上，伸缩架的另一端连接艾灸箱，艾灸箱内设置艾灸盒，烟管的一端连接在艾灸箱的顶部，烟管的另一端连接排烟装置，伸缩架包括自动伸缩杆、第一支杆、第二支杆和连接支杆，自动伸缩杆内设置伸缩控制器，第一支杆和第二支杆上均设置有滑槽，滑槽内均设置有滑动控制器，艾灸箱内还设置有距离感应器和温度感应器，伸缩控制器和滑动控制器均通过中央控制器与距离感应器信号连接，距离感应器、伸缩控制器和滑动控制器均连接蓄电池。本发明能够自动控制艾灸距离，控制艾灸箱旋转，从而提高艾灸的疗效，同时自动控制艾灸箱内温度。

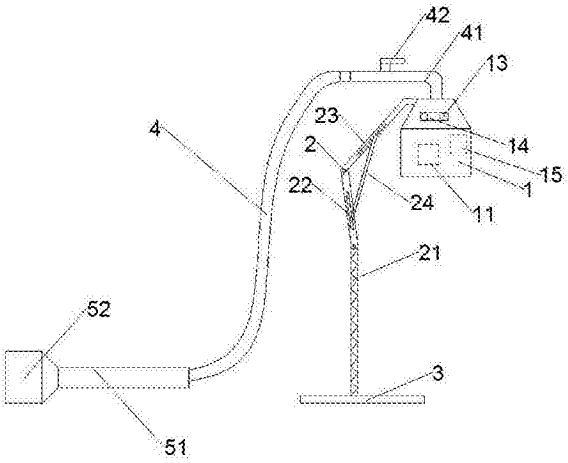

CN 106726487 A

1.一种自动调整距离自动控温艾灸器，包括艾灸箱(1)、伸缩架(2)、底座(3)和烟管(4)，所述伸缩架(2)的一端固定在底座(3)上，伸缩架(2)的另一端连接艾灸箱(1)，所述艾灸箱(1)内设置艾灸盒，所述烟管(4)的一端连接在艾灸箱(1)的顶部，所述烟管(4)的另一端连接排烟装置，其特征在于：

所述伸缩架(2)包括自动伸缩杆(21)、第一支杆(22)、第二支杆(23)和连接支杆(24)，所述自动伸缩杆(21)内设置伸缩控制器，所述自动伸缩杆(21)的一端固定在底座(3)上，所述自动伸缩杆(21)另一端依次活动连接第一支杆(22)、第二支杆(23)和艾灸箱(1)，所述第一支杆(22)和第二支杆(23)上均设置有滑槽，所述滑槽内均设置有滑动控制器，所述连接支杆(24)的两端分别与第一支杆(22)和第二支杆(23)上的滑动控制器相连接，

所述艾灸箱(1)内还设置有距离感应器(11)和温度感应器(15)，所述伸缩控制器和滑动控制器均通过中央控制器与距离感应器(11)信号连接，

所述艾灸箱(1)的上箱面上设置有通风孔(13)，所述挡板(14)通过滑轨滑动连接在艾灸箱(1)的外侧并覆盖在通风孔(13)的上方，所述挡板(14)上设置控制挡板移动的挡板移动控制器，所述挡板移动控制器通过中央控制器与温度感应器(15)信号连接，

所述距离感应器(11)、温度感应器(15)、伸缩控制器、滑动控制器和挡板移动控制器均连接蓄电池。

2.根据权利要求1所述的自动调整距离自动控温艾灸器，其特征在于：所述艾灸箱(1)的箱体包括外壳和隔热内壳，所述距离感应器(11)和温度感应器(15)均安装在外壳和隔热内壳之间。

3.根据权利要求1所述的自动调整距离自动控温艾灸器，其特征在于：所述排烟装置包括排烟道(51)、风扇安装外壳(52)、风扇固定座(53)和排风机(54)，所述排烟道(51)与风扇安装外壳(52)连接，所述风扇固定座(53)固定在风扇安装外壳(52)内，所述排风机(54)连接电机并固定在风扇固定座(53)上。

4.根据权利要求1所述的自动调整距离自动控温艾灸器，其特征在于：所述烟管(4)通过L型弯管(41)连接艾灸箱(1)，所述L型弯管(41)上方设置排烟阀门(42)。

5.根据权利要求1所述的自动调整距离旋转艾灸器，其特征在于：所述烟管(4)包括2个以上的分烟管，所述分烟管依次通过螺纹首尾连接，所述分烟管的连接处包裹密封纸。

6.根据权利要求1所述的自动调整距离自动控温艾灸器，其特征在于：所述艾灸盒为八孔艾灸盒，所述艾灸盒内放置艾条。

7.根据权利要求1所述的自动调整距离自动控温艾灸器，其特征在于：所述艾灸箱(1)的侧面设置艾灸盒放置口(12)，所述艾灸盒放置口(12)与艾灸箱(1)的侧面相适配。

自动调整距离自动控温艾灸器

技术领域

[0001] 本发明涉及医疗用品领域，具体涉及一种自动调整距离自动控温艾灸器。

背景技术

[0002] 艾灸器，又称艾疗导入器，就是可随意固定在肢体上的任何部位，受灸者可自行调节艾条与皮肤的距离的器具。当艾条在相对密封的艾灸器具内燃烧时，产生的热量不易散发，久久作用于腧穴，火力均衡，渗透力强，作用不中断。器具在治疗中起到了充分利用艾叶燃烧时产生的热效、药效、烟熏等有效成份对穴位和经络进行的刺激，集热效、药效、烟熏三效合一，提高了传统艾灸的疗效。近年来，还出现了一些新科技艾灸器，不仅可以恒温、控烟、不灼伤人体，不污染环境，而且还具有磁疗、远红外线理疗、点穴理疗的功能，大大推动了艾灸行业的科技进步，及其方便大众艾灸养生。

[0003] 已有的艾灸器在使用的过程中需要人工控制距离，对于艾灸的距离都是根据操作者的意愿进行设定，但是这样可能出现距离过远或过近的情况，在艾灸的过程中，一般会有疗效最好的艾灸距离，因此为了艾灸疗效，可以设定固定的艾灸距离，自动控制艾灸距离；在艾灸的时候还可能出现温度过高的情况，容易使正在接受艾灸的患者不舒服。

发明内容

[0004] 本发明的目的在于提供一种自动调整距离自动控温艾灸器，解决如何控制艾灸温度不恒定，艾灸时舒适度较低的问题。

[0005] 为解决上述的技术问题，本发明采用以下技术方案：

一种自动调整距离自动控温艾灸器，包括艾灸箱、伸缩架、底座和烟管，伸缩架的一端固定在底座上，伸缩架的另一端连接艾灸箱，艾灸箱内设置艾灸盒，烟管的一端连接在艾灸箱的顶部，烟管的另一端连接排烟装置，伸缩架包括自动伸缩杆、第一支杆、第二支杆和连接支杆，自动伸缩杆内设置伸缩控制器，自动伸缩杆的一端固定在底座上，自动伸缩杆另一端依次活动连接第一支杆、第二支杆和艾灸箱，第一支杆和第二支杆上均设置有滑槽，滑槽内均设置有滑动控制器，连接支杆的两端分别与第一支杆和第二支杆上的滑动控制器相连接，艾灸箱内还设置有距离感应器和温度感应器，伸缩控制器和滑动控制器均通过中央控制器与距离感应器信号连接，艾灸箱的上箱面上设置有通风孔，挡板通过滑轨滑动连接在艾灸箱的外侧并覆盖在通风孔的上方，挡板上设置控制挡板移动的挡板移动控制器，挡板移动控制器通过中央控制器与温度感应器信号连接，距离感应器、温度感应器、伸缩控制器、滑动控制器和挡板移动控制器均连接蓄电池。在使用的过程中，在中央控制器中设置合适的艾灸距离，在人体需要艾灸的部位放置一个距离感应片，艾灸箱内的距离感应器自动感应其与放置在人体上的距离感应片之间的距离后返回信号数据到中央处理器，中央控制器通过预设的艾灸距离计算触发伸缩控制器升降，滑动控制器滑动，自动调整艾灸时的距离，在艾灸箱的上箱面上设置通风孔，通风孔外壁设置挡板，通过温度感应器检测艾灸箱内的温度，当温度过高时，自动触发挡片滑动从通风孔上移开，进行通风降温，当温度过低时，

又自动触发挡片覆盖住通风孔进行升温，从而保证艾灸箱内的温度恒定，提高艾灸时的舒适度。

[0006] 作为优选，艾灸箱的箱体包括外壳和隔热内壳，距离感应器安装在外壳和隔热内壳之间。由于艾灸箱在艾灸时会产生热量，容易造成距离感应器和温度感应器毁坏，因此将艾灸箱设置成双层结构，在艾灸箱的内层结构用隔热材料制成，从而避免温度过高造成距离感应器和温度感应器毁坏。

[0007] 作为优选，排烟装置包括排烟道、风扇安装外壳、风扇固定座和排风机，排烟道与风扇安装外壳连接，风扇固定座固定在风扇安装外壳内，排风机连接电机并固定在风扇固定座上。排烟装置的设置能够快速进行排烟，避免烟雾在艾灸箱内集聚过多而溢出，污染艾灸环境。

[0008] 作为优选，烟管通过L型弯管连接艾灸箱，L型弯管上方设置排烟阀门。排烟阀门可以控制排烟的时间和速度；当需要快速排烟时将排烟阀门完全打开，当需要慢速排烟则将排烟阀门设置到半开闭状态。

[0009] 作为优选，烟管包括2个以上的分烟管，分烟管依次通过螺纹首尾连接，分烟管的连接处包裹密封纸。烟管设置2个以上的分烟管，其目的在于可以随意调节烟管的长度，而且在分烟管的连接处包裹密封纸是为了保证分烟管连接处的密封性，避免连接处密封性不好而产生漏烟。

[0010] 作为优选，艾灸盒为八孔艾灸盒，艾灸盒内放置艾条。

[0011] 作为优选，艾灸箱的侧面设置艾灸盒放置口，艾灸盒放置口与艾灸箱的侧面相适配。方便对艾灸箱内艾条的燃烧情况进行观察，同时也能方便对艾条进行更换。

[0012] 与现有技术相比，本发明的有益效果至少是如下之一：

1、本发明设置距离感应器在使用的过程中，在中央控制器中设置合适的艾灸距离，在人体需要艾灸的部位放置一个距离感应片，艾灸箱内的距离感应器自动感应其与放置在人体上的距离感应片之间的距离后返回信号数据到中央处理器，中央处理器通过预设的艾灸距离计算触发伸缩控制器升降，滑动控制器滑动，自动调整艾灸时的距离，在艾灸箱的上箱面上设置通风孔，通风孔外壁设置挡板，通过温度感应器检测艾灸箱内的温度，当温度过高时，自动触发挡片滑动从通风孔上移开，进行通风降温，当温度过低时，又自动触发挡片覆盖住通风孔进行升温，从而保证艾灸箱内的温度恒定，提高艾灸时的舒适度。

[0013] 2、本发明设置排烟阀门，可以有效控制排烟的时间和速度。

[0014] 3、本发明的烟管包括1个以上的分烟管，排烟不受距离的影响，根据需要可以增加烟管的长度。

附图说明

[0015] 图1为本发明的挡板覆盖通风孔时的结构示意图。

[0016] 图2为本发明的挡板移开通风孔时的结构示意图。

[0017] 图3为本发明的排风扇结构示意图。

[0018] 图4为本发明的艾灸盒放置口打开时艾灸箱的主视图。

[0019] 图5为本发明的艾灸盒放置口关闭时艾灸箱的侧视图。

具体实施方式

[0020] 为了使本发明的目的、技术方案及优点更加清楚明白，以下结合附图及实施例，对本发明进行进一步详细说明。应当理解，此处所描述的具体实施例仅仅用以解释本发明，并不用于限定本发明。

[0021] 实施例1：

一种自动调整距离自动控温艾灸器，包括艾灸箱1、伸缩架2、底座3和烟管4，伸缩架2的一端固定在底座3上，伸缩架2的另一端连接艾灸箱1，艾灸箱1内设置艾灸盒，烟管4的一端连接在艾灸箱1的顶部，烟管4的另一端连接排烟装置，伸缩架2包括自动伸缩杆21、第一支杆22、第二支杆23和连接支杆24，自动伸缩杆21内设置伸缩控制器，自动伸缩杆21的一端固定在底座3上，自动伸缩杆21另一端依次活动连接第一支杆22、第二支杆23和艾灸箱1，第一支杆22和第二支杆23上均设置有滑槽，滑槽内均设置有滑动控制器，连接支杆24的两端分别与第一支杆22和第二支杆23上的滑动控制器相连接，艾灸箱1内还设置有距离感应器11和温度感应器15，伸缩控制器和滑动控制器均通过中央控制器与距离感应器11信号连接，艾灸箱1的上箱面上设置有通风孔13，挡板14通过滑轨滑动连接在艾灸箱1的外侧并覆盖在通风孔13的上方，挡板14上设置控制挡板移动的挡板移动控制器，挡板移动控制器通过中央控制器与温度感应器15信号连接，距离感应器11、温度感应器15、伸缩控制器、滑动控制器和挡板移动控制器均连接蓄电池，如图1、图2所示。在使用的过程中，在中央控制器中设置合适的艾灸距离，在人体需要艾灸的部位放置一个距离感应片，艾灸箱1内的距离感应器11自动感应其与放置在人体上的距离感应片之间的距离后返回信号数据到中央处理器，中央控制器通过预设的艾灸距离计算触发伸缩控制器升降，滑动控制器滑动，自动调整艾灸时的距离，在艾灸箱的上箱面上设置通风孔，通风孔外壁设置挡板，通过温度感应器检测艾灸箱内的温度，当温度过高时，自动触发挡片滑动从通风孔上移开，进行通风降温，当温度过低时，又自动触发挡片覆盖住通风孔进行升温，从而保证艾灸箱内的温度恒定，提高艾灸时的舒适度。

[0022] 实施例2：

在实施例1的基础上进行改进，艾灸箱1的箱体包括外壳和隔热内壳，距离感应器11和温度感应器15均安装在外壳和隔热内壳之间。由于艾灸箱1在艾灸时会产生热量，容易造成距离感应器11和温度感应器15毁坏，因此将艾灸箱1设置成双层结构，在艾灸箱1的内层结构用隔热材料制成，从而避免温度过高造成距离感应器11和温度感应器15毁坏。

[0023] 实施例3：

在实施例2的基础上进行改进，排烟装置包括排烟道51、风扇安装外壳52、风扇固定座53和排风机54，排烟道51与风扇安装外壳52连接，风扇固定座53固定在风扇安装外壳52内，排风机54连接电机并固定在风扇固定座53上，如图3所示。排烟装置的设置能够快速进行排烟，避免烟雾在艾灸箱内集聚过多而溢出，污染艾灸环境。

[0024] 实施例4：

在实施例3的基础上进行改进，烟管4通过L型弯管41连接艾灸箱1，L型弯管41上方设置排烟阀门42。排烟阀门42可以控制排烟的时间和速度；当需要快速排烟时将排烟阀门42完全打开，当需要慢速排烟则将排烟阀门42设置到半开闭状态。

[0025] 实施例5：

在实施例4的基础上进行改进，烟管4包括2个以上的分烟管，分烟管依次通过螺纹首尾连接，分烟管的连接处包裹密封纸。烟管4设置2个以上的分烟管，其目的在于可以随意调节烟管的长度，而且在分烟管的连接处包裹密封纸是为了保证分烟管连接处的密封性，避免连接处密封性不好而产生漏烟。

[0026] 实施例6：

在实施例5的基础上进行改进，艾灸盒为八孔艾灸盒，艾灸盒内放置艾条。

[0027] 实施例7：

在实施例6的基础上进行改进，艾灸箱1的侧面设置艾灸盒放置口12，艾灸盒放置口12与艾灸箱1的侧面相适配，如图4、图5所示。方便对艾灸箱1内艾条的燃烧情况进行观察，同时也能方便对艾条进行更换。

[0028] 尽管这里参照本发明的多个解释性实施例对本发明进行了描述，但是，应该理解，本领域技术人员可以设计出很多其他的修改和实施方式，这些修改和实施方式将落在本申请公开的原则范围和精神之内。更具体地说，在本申请公开、附图和权利要求的范围内，可以对主题组合布局的组成部件和/或布局进行多种变型和改进。除了对组成部件和/或布局进行的变形和改进外，对于本领域技术人员来说，其他的用途也将是明显的。

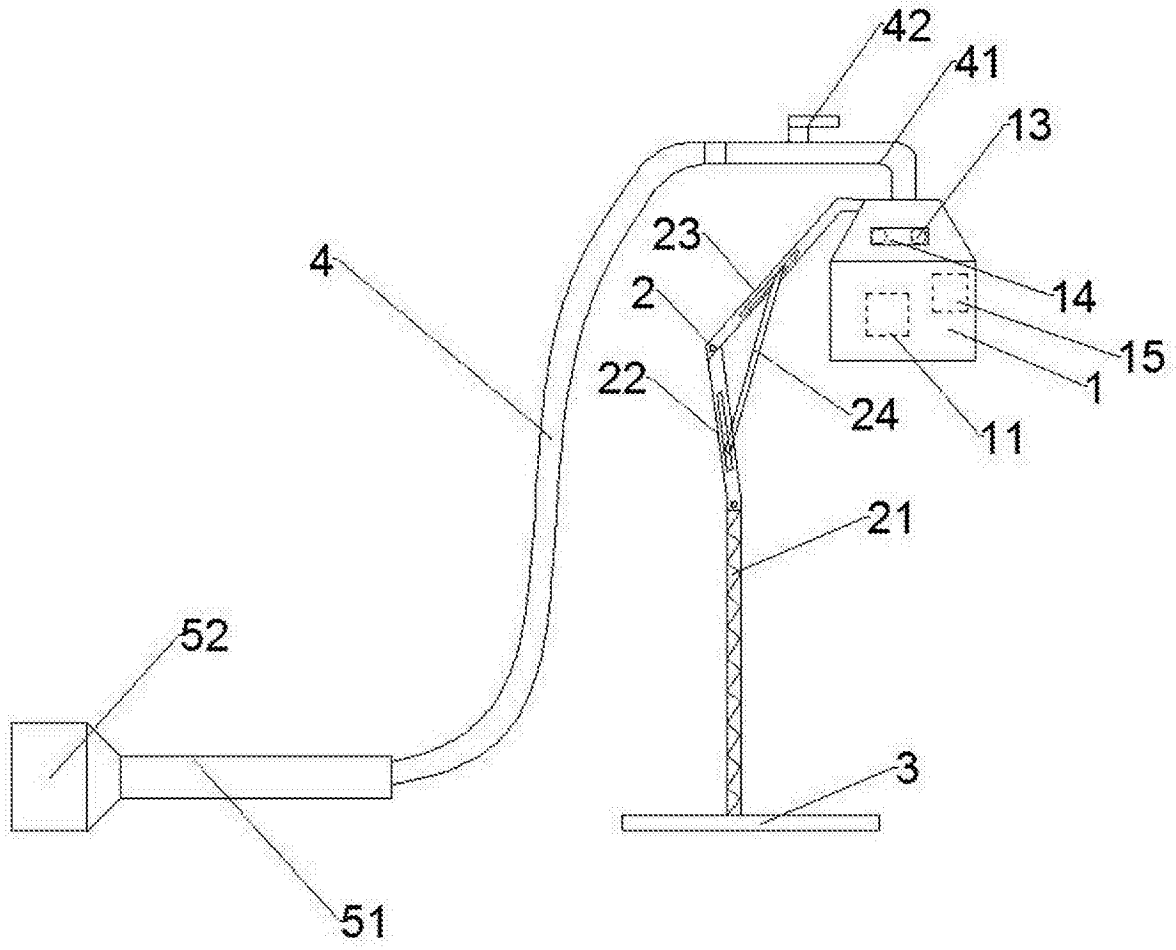

图1

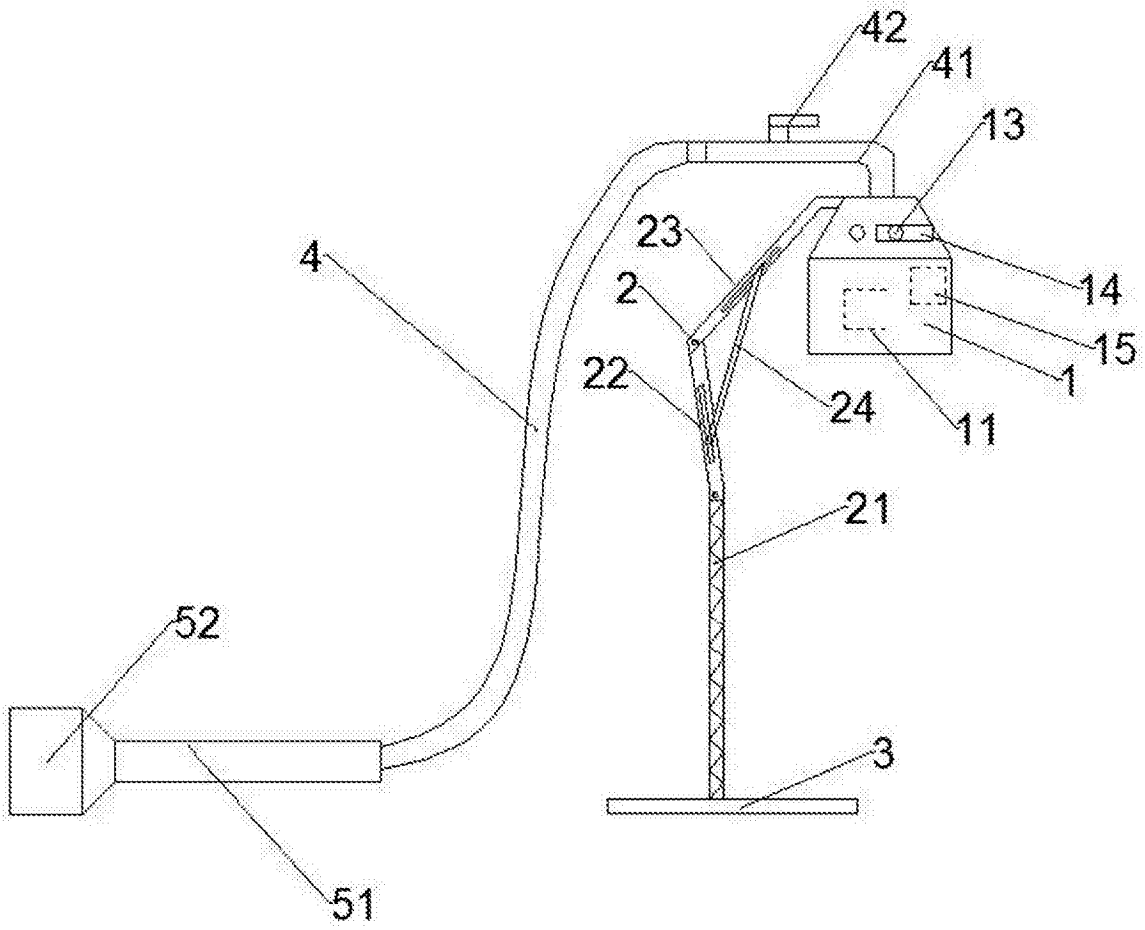

图2

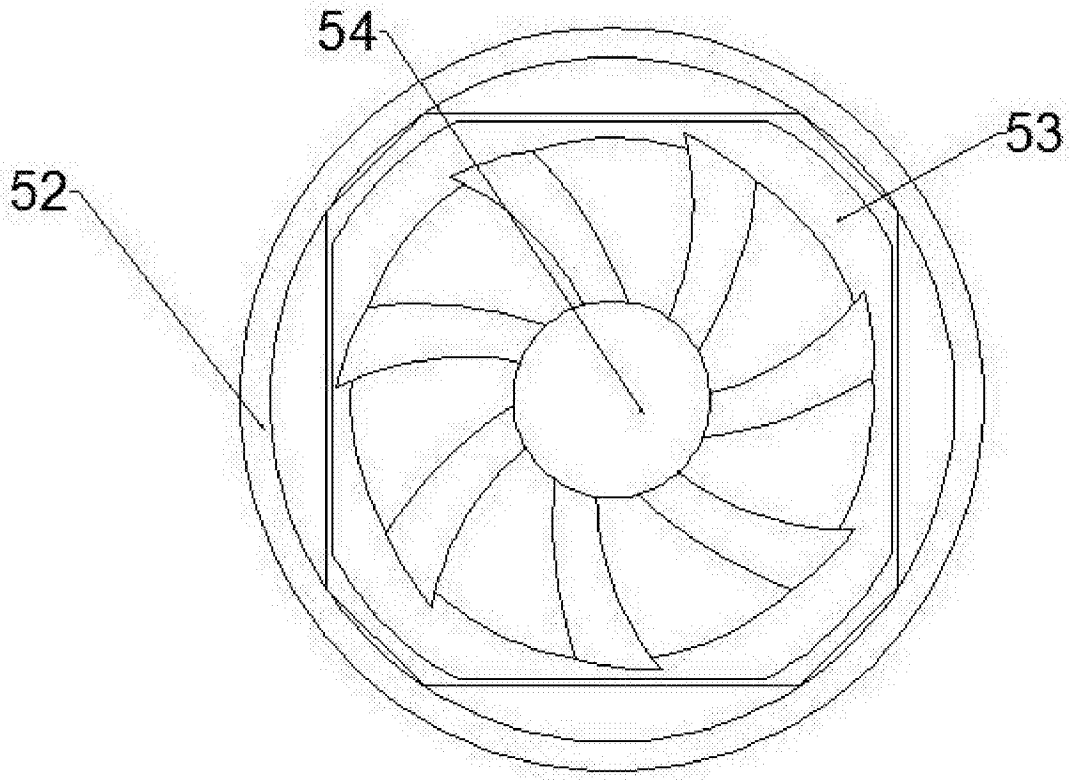

图3

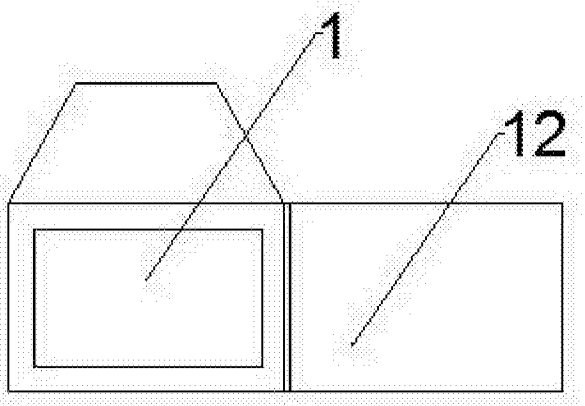

图4

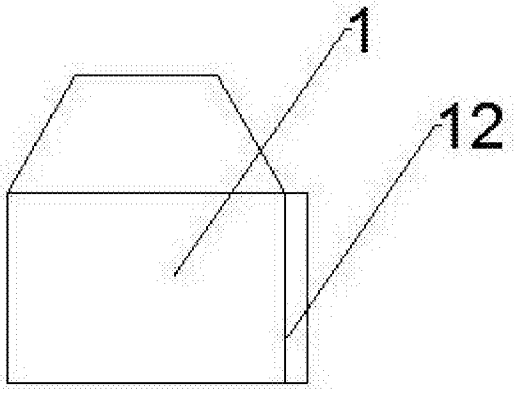

图5