(19)中华人民共和国国家知识产权局

(12)实用新型专利

(10)授权公告号 CN 211632487 U
(45)授权公告日 2020.10.09

(21)申请号 201921990276.3

(22)申请日 2019.11.18

(73)专利权人 安吉正昱家具有限公司
地址 313000 浙江省湖州市安吉县孝丰镇竹产业科技创业中心4号路8号1幢2楼

(72)发明人 张城 杨进 王凯 谢涛

(74)专利代理机构 北京权智天下知识产权代理事务所(普通合伙) 11638
代理人 李海燕

(51)Int.Cl.
A47C 7/40(2006.01)

权利要求书1页 说明书3页 附图3页

(54)实用新型名称

一种转椅靠背升降机构

(57)摘要

本实用新型涉及转椅靠背技术领域，公开了一种转椅靠背升降机构，包括坐垫，坐垫的下部设有托板，托板的下表面连接转动座的上部，转动座的下部转动连接底板，所述坐垫的右侧设有滑动箱，滑动箱的底部转动连接第二丝杆的下端，第二丝杆的中部螺纹连接滑动板，滑动板的前后两侧滑动连接设置于滑动箱前后两侧的滑槽中部，所述滑动板的左侧设有连接板，连接板的左侧连接固定板，固定板的左侧连接靠背。本实用新型适用于一种转椅靠背升降机构，通过在坐垫的右侧设置滑动箱，并且滑动箱内部设置有螺纹连接的第二丝杆和滑动板，从而实现靠背的上下移动，并且第二丝杆和滑动板都隐藏在滑动箱内部，保证了装置的安全性，同时整个装置结构简单，调节方便。

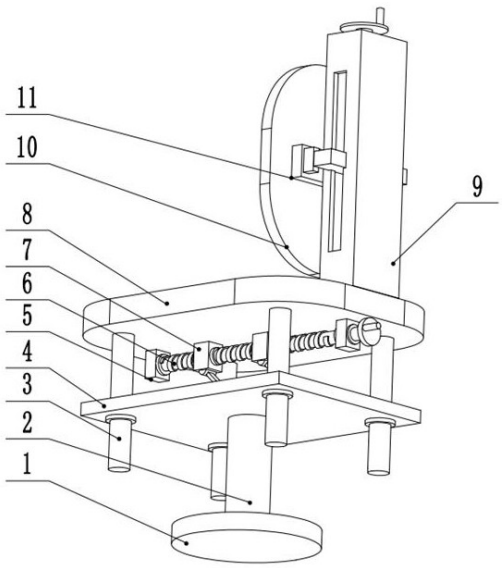

CN 211632487 U

1.一种转椅靠背升降机构,包括坐垫(8),坐垫(8)的下部设有托板(4),托板(4)的下表面连接转动座(2)的上部,转动座(2)的下部转动连接底板(1),其特征在于,所述坐垫(8)的右侧设有滑动箱(9),滑动箱(9)的底部转动连接第二丝杆(13)的下端,第二丝杆(13)的中部螺纹连接滑动板(14),滑动板(14)的前后两侧滑动连接设置于滑动箱(9)前后两侧的滑槽(16)中部,所述滑动板(14)的左侧设有连接板(15),连接板(15)的左侧连接固定板(11),固定板(11)的左侧连接靠背(10)。

2.根据权利要求1所述的一种转椅靠背升降机构,其特征在于,所述固定板(11)可拆卸连接靠背(10)。

3.根据权利要求1所述的一种转椅靠背升降机构,其特征在于,所述滑动箱(9)内部为中空结构。

4.根据权利要求1或3所述的一种转椅靠背升降机构,其特征在于,所述第二丝杆(13)的上部转动连接滑动箱(9)的顶部。

5.根据权利要求1所述的一种转椅靠背升降机构,其特征在于,所述第二丝杆(13)的顶端设有转轮(17)。

6.根据权利要求1所述的一种转椅靠背升降机构,其特征在于,所述坐垫(8)的下表面左右两侧设有导向杆(3),导向杆(3)中部滑动连接托板(4)的左右两侧。

7.根据权利要求6所述的一种转椅靠背升降机构,其特征在于,所述坐垫(8)的下表面中部设有轴承座(5),轴承座(5)转动连接第一丝杆(6)的两侧,第一丝杆(6)的中部螺纹连接滑块(7)的中部,滑块(7)的下部转动连接支撑杆(12)的上端,支撑杆(12)的下端转动连接托板(4)的上表面。

一种转椅靠背升降机构

技术领域

[0001] 本实用新型涉及转椅靠背技术领域，具体是一种转椅靠背升降机构。

背景技术

[0002] 可以转动的椅子，自开发生产以来，已经是人们非常喜爱的座具之一，广泛地使用于办公室、会议室、图书室、宾馆和家庭。在现有的技术中，转椅的靠背与座垫之间的高度和前后位置基本处于固定的状态，很难适合体格不同人群的使用。

[0003] 中国专利(公告号:CN209202482U)公开了一种转椅靠背升降机构，包括固定座框和连接在固定座框后侧上的固定柱，还包括靠背支撑柱，在靠背支撑柱的下端设有配合孔且固定柱插于所述的配合孔中，在配合孔的孔壁上设有若干沿着配合孔轴向间隔设置的调节孔，在固定柱插于配合孔内的一端穿设有U形弹性锁止件且U形弹性锁止件的一端插于任意一个调节孔内，在固定柱插于配合孔内的一端和靠背支撑柱之间设有调节导向机构，该装置操作较为复杂，并且机构装配难度大，因此需要对该装置进行改进。

发明内容

[0004] 本实用新型提供一种转椅靠背升降机构，解决了上述背景技术中提出的问题。

[0005] 为实现上述目的，本实用新型提供如下技术方案：

[0006] 一种转椅靠背升降机构，包括坐垫，坐垫的下部设有托板，托板的下表面连接转动座的上部，转动座的下部转动连接底板，所述坐垫的右侧设有滑动箱，滑动箱的底部转动连接第二丝杆的下端，第二丝杆的中部螺纹连接滑动板，滑动板的前后两侧滑动连接设置于滑动箱前后两侧的滑槽中部，所述滑动板的左侧设有连接板，连接板的左侧连接固定板，固定板的左侧连接靠背。

[0007] 作为本实用新型的一种优选技术方案，所述固定板可拆卸连接靠背。

[0008] 作为本实用新型的一种优选技术方案，所述滑动箱内部为中空结构。

[0009] 作为本实用新型的一种优选技术方案，所述第二丝杆的上部转动连接滑动箱的顶部。

[0010] 作为本实用新型的一种优选技术方案，所述第二丝杆的顶端设有转轮。

[0011] 作为本实用新型的一种优选技术方案，所述坐垫的下表面左右两侧设有导向杆，导向杆中部滑动连接托板的左右两侧。

[0012] 作为本实用新型的一种优选技术方案，所述坐垫的下表面中部设有轴承座，轴承座转动连接第一丝杆的两侧，第一丝杆的中部螺纹连接滑块的中部，滑块的下部转动连接支撑杆的上端，支撑杆的下端转动连接托板的上表面。

[0013] 本实用新型具有以下有益之处：

[0014] 本实用新型适用于一种转椅靠背升降机构，通过在坐垫的右侧设置滑动箱，并且滑动箱内部设置有螺纹连接的第二丝杆和滑动板，从而实现靠背的上下移动，并且第二丝杆和滑动板都隐藏在滑动箱内部，保证了装置的安全性，同时整个装置结构简单，调节方

便,适宜推广使用。

附图说明

[0015] 为了更清楚地说明本实用新型实施例或现有技术中的技术方案,下面将对实施例或现有技术描述中所需要使用的附图作简单地介绍,显而易见地,下面描述中的附图仅是本实用新型的一些实施例,对于本领域普通技术人员来讲,在不付出创造性劳动的前提下,还可以根据这些附图获得其他的附图。

[0016] 图1为一种转椅靠背升降机构的结构示意图。

[0017] 图2为一种转椅靠背升降机构的主视图。

[0018] 图3为一种转椅靠背升降机构中滑动箱去除背面挡板之后的结构示意图。

[0019] 图中:1、底板;2、转动座;3、导向杆;4、托板;5、轴承座;6、第一丝杆;7、滑块;8、坐垫;9、滑动箱;10、靠背;11、固定板;12、支撑杆;13、第二丝杆;14、滑动板;15、连接板;16、滑槽;17、转轮。

具体实施方式

[0020] 下面将结合本实用新型实施例中的附图,对本实用新型实施例中的技术方案进行清楚、完整地描述,显然,所描述的实施例仅仅是本实用新型一部分实施例,而不是全部的实施例。基于本实用新型中的实施例,本领域普通技术人员在没有做出创造性劳动前提下所获得的所有其他实施例,都属于本实用新型保护的范围。

[0021] 实施例一

[0022] 请参阅图1-3,一种转椅靠背升降机构,包括坐垫8,坐垫8的下部设有托板4,托板4的下表面连接转动座2的上部,转动座2的下部转动连接底板1,所述坐垫8的右侧设有滑动箱9,滑动箱9内部为中空结构,滑动箱9的底部转动连接第二丝杆13的下端,第二丝杆13的中部螺纹连接滑动板14,第二丝杆13的上部转动连接滑动箱9的顶部,第二丝杆13的顶端设有转轮17,滑动板14的前后两侧滑动连接设置于滑动箱9前后两侧的滑槽16中部,所述滑动板14的左侧设有连接板15,连接板15的左侧连接固定板11,固定板11的左侧连接靠背10,固定板11可拆卸连接靠背10。

[0023] 实施例二

[0024] 请参阅图1,本实施例的其它内容与实施例一相同,不同之处在于:所述坐垫8的下表面左右两侧设有导向杆3,导向杆3中部滑动连接托板4的左右两侧,坐垫8的下表面中部设有轴承座5,轴承座5转动连接第一丝杆6的两侧,第一丝杆6的中部螺纹连接滑块7的中部,滑块7的下部转动连接支撑杆12的上端,支撑杆12的下端转动连接托板4的上表面。由于每个人的身高不同,为了便于不同身高的用户都可以舒适的坐在本装置上,在装置的底部设置第一丝杆6,通过第一丝杆6调节滑块7的左右位置,从而通过支撑杆12推动托板4相对于坐垫8移动,从而实现坐垫8高度的调节。

[0025] 本实用新型在实施过程中,将本装置的底板1朝下放在地面上,用户坐在坐垫8上感受靠背10的高度是否符合要求,当用户感觉靠背10的高度不符合时,可以转动转轮17,转轮17带动第二丝杆13转动,从而带动滑动板14沿着滑槽16上下移动,滑动板14带动靠背10上下移动,从而实现对于靠背10高度的调节,当靠背10的高度调节完毕之后满足用户的需

求时，停止转动转轮17，由于丝杆螺母本身的自锁性质，使得第二丝杆13与滑动板14之间的位置固定，从而使得靠背10的高度固定，用户此时可以正常的使用本装置；本实用新型适用于一种转椅靠背升降机构，通过在坐垫8的右侧设置滑动箱9，并且滑动箱9内部设置有螺纹连接的第二丝杆13和滑动板14，从而实现靠背10的上下移动，并且第二丝杆13和滑动板14都隐藏在滑动箱9内部，保证了装置的安全性，同时整个装置结构简单，调节方便，适宜推广使用。

[0026] 对于本领域技术人员而言，显然本实用新型不限于上述示范性实施例的细节，而且在不背离本实用新型的精神或基本特征的情况下，能够以其他的具体形式实现本实用新型。因此，无论从哪一点来看，均应将实施例看作是示范性的，而且是非限制性的，本实用新型的范围由所附权利要求而不是上述说明限定，因此旨在将落在权利要求的等同要件的含义和范围内的所有变化囊括在本实用新型内。不应将权利要求中的任何附图标记视为限制所涉及的权利要求。

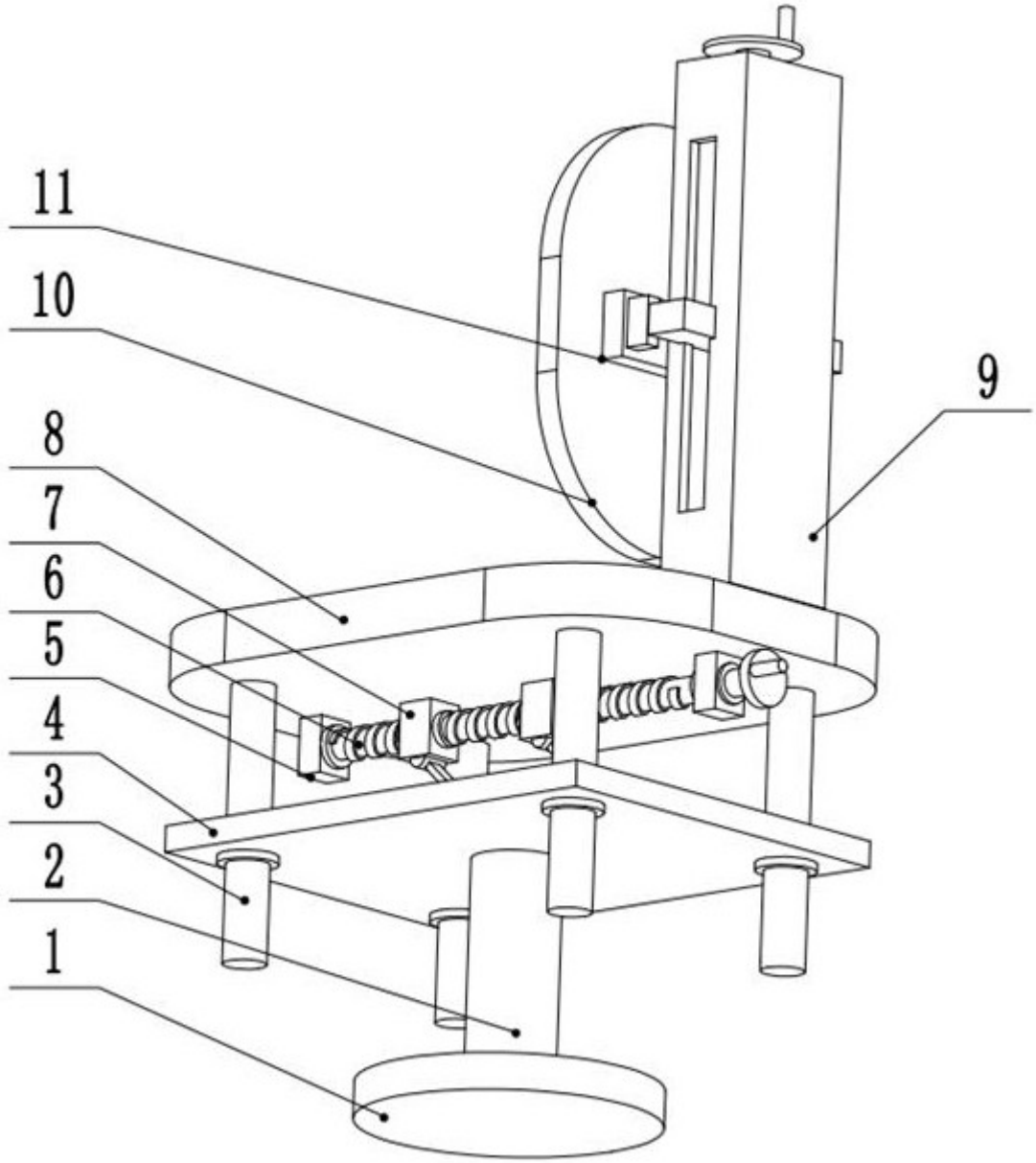

图1

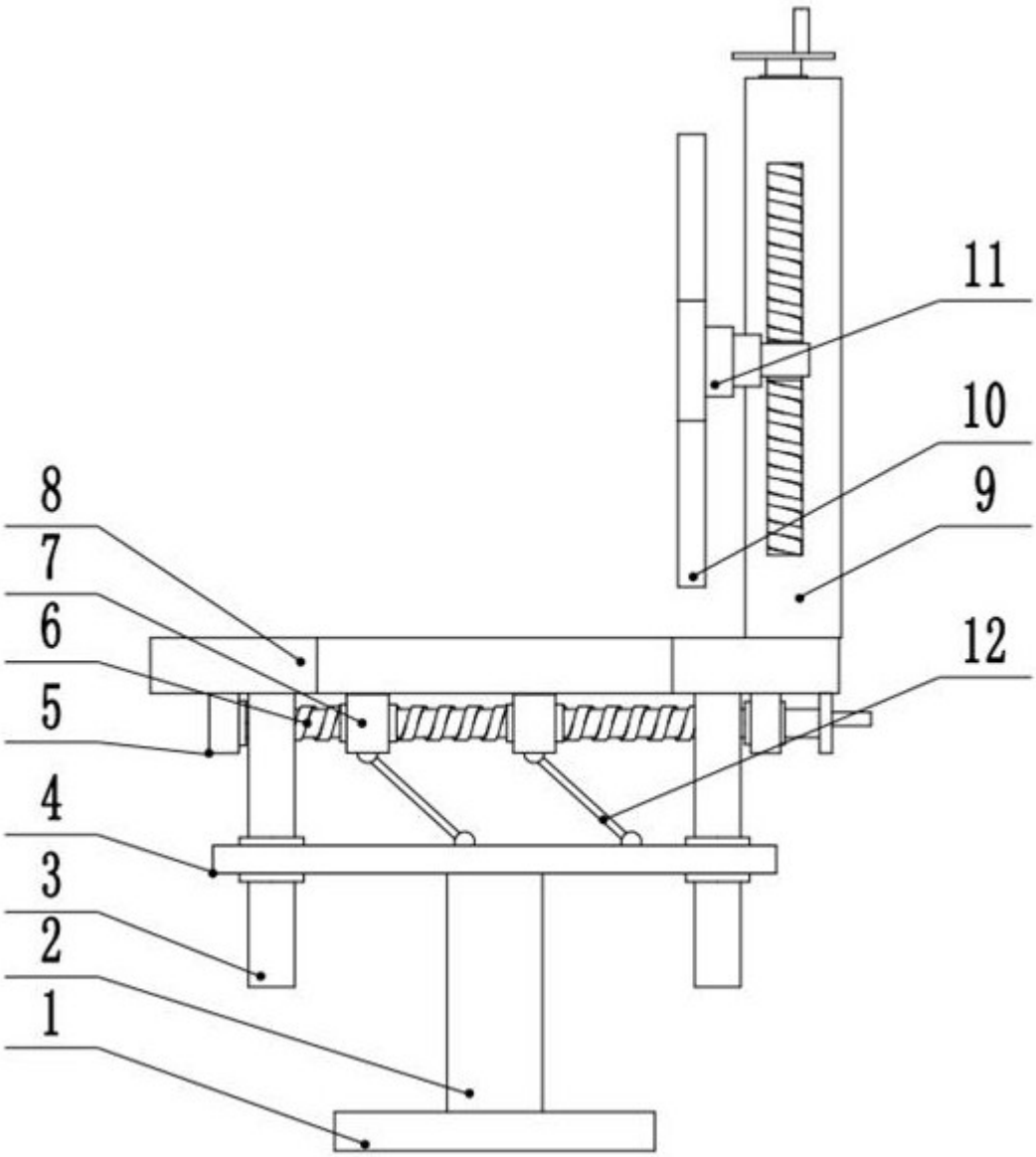

图2

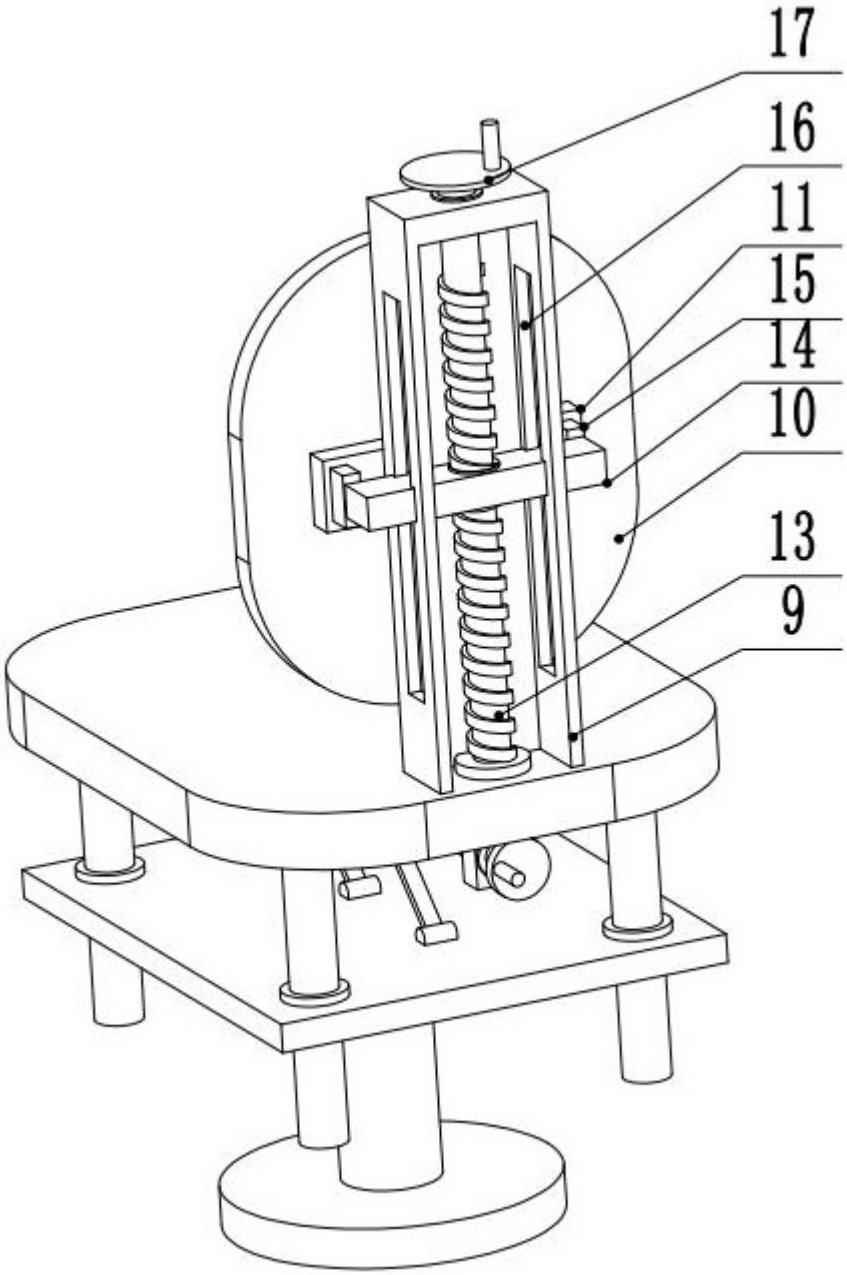

图3