(19)国家知识产权局

(12)实用新型专利

(10)授权公告号 CN 221730372 U
(45)授权公告日 2024.09.20

(21)申请号 202323600734.7

(22)申请日 2023.12.28

(73)专利权人 四川洁品日用品有限公司
地址 636600 四川省巴中市巴州区玉堂街道办事处摇铃村三组

(72)发明人 施晓 郭朋

(74)专利代理机构 四川三相专利代理事务所(普通合伙) 51341
专利代理师 曾涛

(51)Int.Cl.
A47J 47/00(2006.01)

权利要求书1页 说明书3页 附图2页

(54)实用新型名称

组合式多功能菜板

(57)摘要

本实用新型涉及厨房用具技术领域,具体为组合式多功能菜板,包括防滑垫,所述防滑垫的顶部固定连接有缓冲垫,所述缓冲垫的一侧滑动连接有抽屉,所述缓冲垫的顶部固定连接有凸起圆盘,所述凸起圆盘的顶部卡接有菜板,所述菜板的一侧固定连接有卡扣,所述菜板的顶部转动连接有挡板,所述挡板的一侧固定连接有塑料挂带。改良后的多功能菜板,设有缓冲装置,为菜板在使用过程中提供缓冲能力,由此避免菜板出现开裂情况,并且设有塑料挂钩,在不使用菜板时可以利用挂钩将整个菜板挂在墙上,由此减少了菜板放置空间,同时设有存贮抽屉,存储抽屉里面可以放置刀具等厨房工具,方便下次拿取使用,最后设有挡板,挡板可以防止食材因震动而飞溅掉落。

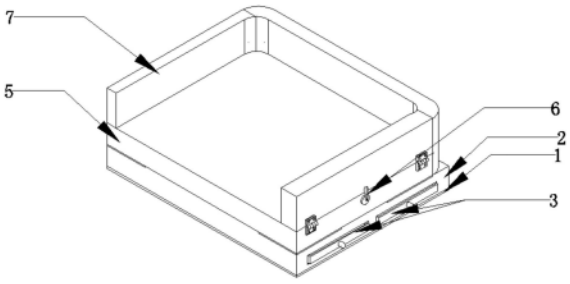

CN 221730372 U

1.组合式多功能菜板,包括防滑垫(1),其特征在于:所述防滑垫(1)的顶部固定连接有缓冲垫(2),所述缓冲垫(2)的一侧滑动连接有抽屉(3),所述缓冲垫(2)的顶部固定连接有凸起圆盘(4),所述凸起圆盘(4)的顶部卡接有菜板(5),所述菜板(5)的一侧固定连接有卡扣(6),所述菜板(5)的顶部转动连接有挡板(7),所述挡板(7)的一侧固定连接有塑料挂带(8)。

2.根据权利要求1所述的组合式多功能菜板,其特征在于:所述防滑垫(1)的底边表面设有六边形凹槽,且六边形凹槽之间交错等距均匀排列。

3.根据权利要求1所述的组合式多功能菜板,其特征在于:所述缓冲垫(2)的顶部设有四个正方形凹槽结构体,且菜板(5)的底部尺寸结构与缓冲垫(2)的顶部尺寸结构相吻合。

4.根据权利要求1所述的组合式多功能菜板,其特征在于:所述凸起圆盘(4)与菜板(5)的底部尺寸结构相吻合。

5.根据权利要求1所述的组合式多功能菜板,其特征在于:所述挡板(7)之间关于菜板(5)的中心线对称分布,且挡板(7)通过合页构成旋转结构。

6.根据权利要求1所述的组合式多功能菜板,其特征在于:所述卡扣(6)置于菜板(5)与挡板(7)共同一侧,且卡扣(6)通过轴构成旋转结构。

组合式多功能菜板

技术领域

[0001] 本实用新型涉及厨房用具技术领域,具体为组合式多功能菜板。

背景技术

[0002] 随着人们生活水平的提高,人们对生活用具的功能性要求越来越高。尤其是一些厨房用具,既需要考虑使用的便利性,又需要考虑台面的整洁性,防止台面上用具较多,这就对厨房用具的集成提出了要求。

[0003] 在厨房做饭时需要对食材进行切割加工,因刀过于锋利,不适用在石桌或水池边使用,故需要让刀在菜板上进行操作使用。

[0004] 发明人在实现本实用新型的过程中发现现有技术存在如下问题:1、市面上出现的菜板大多数都是木制或者是高密度塑料材质,这些菜板在使用过程中容易导致菜板板身断裂开痕;2、大多数菜板不具备菜槽的限位装置,菜槽在收纳使用过程中容易发生滑动,并且菜板只能放置在厨台上,不具备悬挂功能,因此还是会占用厨台空间,实用性较差。

实用新型内容

[0005] 本实用新型的目的在于提供组合式多功能菜板,以解决上述背景技术中提出的问题。为实现上述目的,本实用新型提供如下技术方案:组合式多功能菜板,包括防滑垫,所述防滑垫的顶部固定连接有缓冲垫,所述缓冲垫的一侧滑动连接有抽屉,所述缓冲垫的顶部固定连接有凸起圆盘,所述凸起圆盘的顶部卡接有菜板,所述菜板的一侧固定连接有卡扣,所述菜板的顶部转动连接有挡板,所述挡板的一侧固定连接有塑料挂带。

[0006] 进一步优选的,所述防滑垫的底边表面设有六边形凹槽,且六边形凹槽之间交错等距均匀排列。

[0007] 进一步优选的,所述缓冲垫的顶部设有四个正方形凹槽结构体,且菜板的底部尺寸结构与缓冲垫的顶部尺寸结构相吻合。

[0008] 进一步优选的,所述凸起圆盘与菜板的底部尺寸结构相吻合。

[0009] 进一步优选的,所述挡板之间关于菜板的中心线对称分布,且挡板通过合页构成旋转结构。

[0010] 进一步优选的,所述卡扣置于菜板与挡板共同一侧,且卡扣通过轴构成旋转结构。

[0011] 与现有技术相比,本实用新型的有益效果:

[0012] 本实用新型中,通过设置四个正方形凹槽和凸起圆盘,能够在缓冲垫滑动菜板底座中后,实现缓冲垫与菜板底座之间的相对限位,避免菜板在使用过程中发生滑动,通过拔起缓冲垫或菜板,可使缓冲垫或菜板脱离四个正方形凹槽和凸起圆盘,操作简单,结构简单。

[0013] 本实用新型中,通过设置塑料挂带,具备悬挂功能,不会占用厨台空间,并且配合四个正方形凹槽和凸起圆盘的使用,能够避免缓冲垫相对菜板底座滑动,实用性强;通过设置推拉抽屉,当菜板上的菜处理完成后,刀具可直接推放入到缓冲垫的抽屉中,从而省去了

下次再拿去的准备,增加了厨台的收纳能力。

附图说明

[0014] 图1为本实用新型主视结构示意图;

[0015] 图2为本实用新型下部主视结构示意图;

[0016] 图3为本实用新型仰视结构示意图;

[0017] 图4为本实用新型俯视结构示意图。

[0018] 图中:1、防滑垫;2、缓冲垫;3、抽屉;4、凸起圆盘;5、菜板;6、卡扣;7、挡板;8、塑料挂带。

具体实施方式

[0019] 下面将结合本实用新型实施例中的附图,对本实用新型实施例中的技术方案进行清楚、完整地描述,显然,所描述的实施例仅仅是本实用新型一部分实施例,而不是全部的实施例。基于本实用新型中的实施例,本领域普通技术工作人员在没有做出创造性劳动前提下所获得的所有其他实施例,都属于本实用新型保护的范围。

[0020] 请参阅图1至图4,本实用新型提供一种技术方案:组合式多功能菜板,包括防滑垫1,防滑垫1的顶部固定连接有缓冲垫2,缓冲垫2的一侧滑动连接有抽屉3,缓冲垫2的顶部固定连接有凸起圆盘4,凸起圆盘4的顶部卡接有菜板5,菜板5的一侧固定连接有卡扣6,菜板5的顶部转动连接有挡板7,挡板7的一侧固定连接有塑料挂带8。

[0021] 本实施例中,如图3所示,防滑垫1的底边表面设有六边形凹槽,且六边形凹槽之间交错等距均匀排列;因菜板5在光滑平面使用时会产生滑动,而该防滑垫1有很大摩擦,从而减少菜板5在使用时产生的滑移。

[0022] 本实施例中,如图2所示,缓冲垫2的顶部设有四个正方形凹槽结构体,且菜板5的底部尺寸结构与缓冲垫2的顶部尺寸结构相吻合;通过四个正方形凹槽结构便于固定菜板5底面与缓冲垫2顶部,从而使菜板5与缓冲垫2不会发生相对移动。

[0023] 本实施例中,如图2所示,凸起圆盘4与菜板5的底部尺寸结构相吻合。

[0024] 本实施例中,如图1和图4所示,挡板7之间关于菜板5的中心线对称分布,且挡板7通过合页构成旋转结构;因食物有些会在切割,砍劈过程中飞溅或者弹出,从而挡板7便起到阻挡和飞溅的作用。

[0025] 本实施例中,如图1所示,卡扣6置于菜板5与挡板7共同一侧,且卡扣6通过轴构成旋转结构;因菜板5与挡板7之间通过合页相互连接,在收纳时挡板7不易固定,从而需要卡扣6对其进行固定,达到收纳作用。

[0026] 本实用新型的使用方法和优点:该组合式多功能菜板,在使用时,工作过程如下:

[0027] 如图1、图2、图3和图4所示,首先将菜板5与缓冲垫2通过四个正方形突起和凸起圆盘4相接,合成整体,拉开抽屉3取出所用刀具,扭转卡扣6,使其转纽平行于菜板5,放下挡板7,挡板7因合页旋转,会转至平行于水平面,若想让菜板5起阻挡防溅作用,则应把挡板7重新立起,并将卡扣6扭转至垂直菜板5。

[0028] 以上显示和描述了本实用新型的基本原理、主要特征和本实用新型的优点。本行业的技术工作人员应该了解,本实用新型不受上述实施例的限制,上述实施例和说明书中

描述的仅为本实用新型的优选例,并不用来限制本实用新型,在不脱离本实用新型精神和范围的前提下,本实用新型还会有各种变化和改进,这些变化和改进都落入要求保护的本实用新型范围内。本实用新型要求保护范围由所附的权利要求书及其等效物界定。

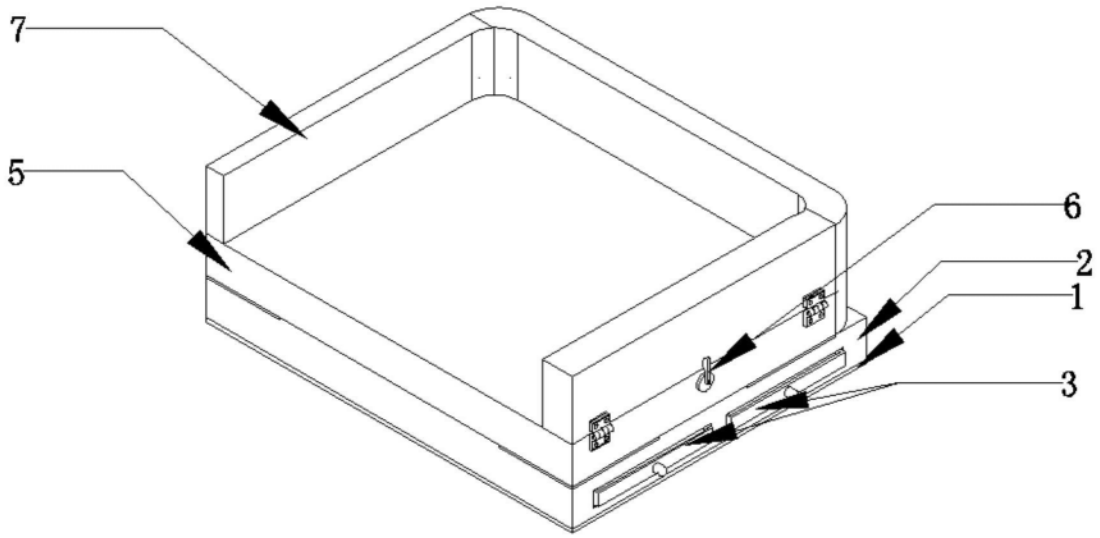

图1

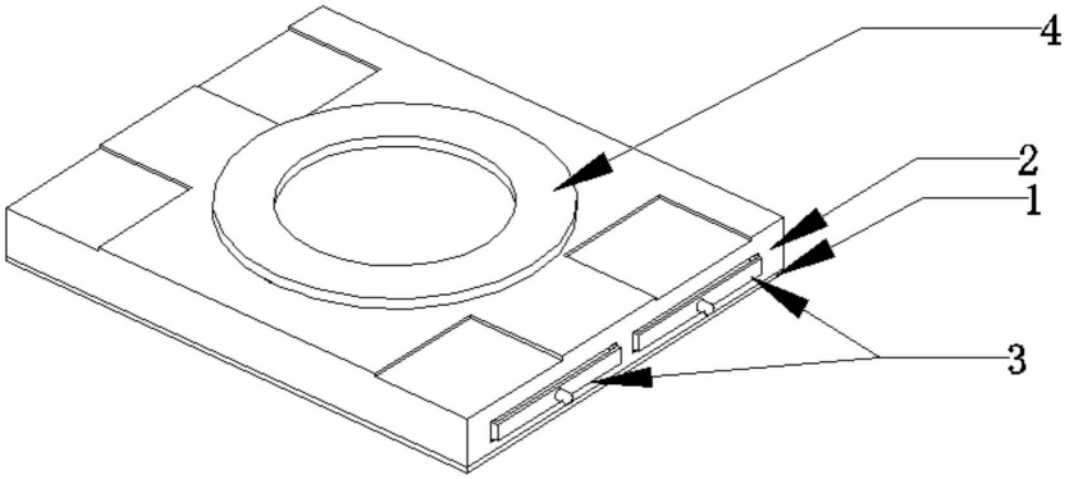

图2

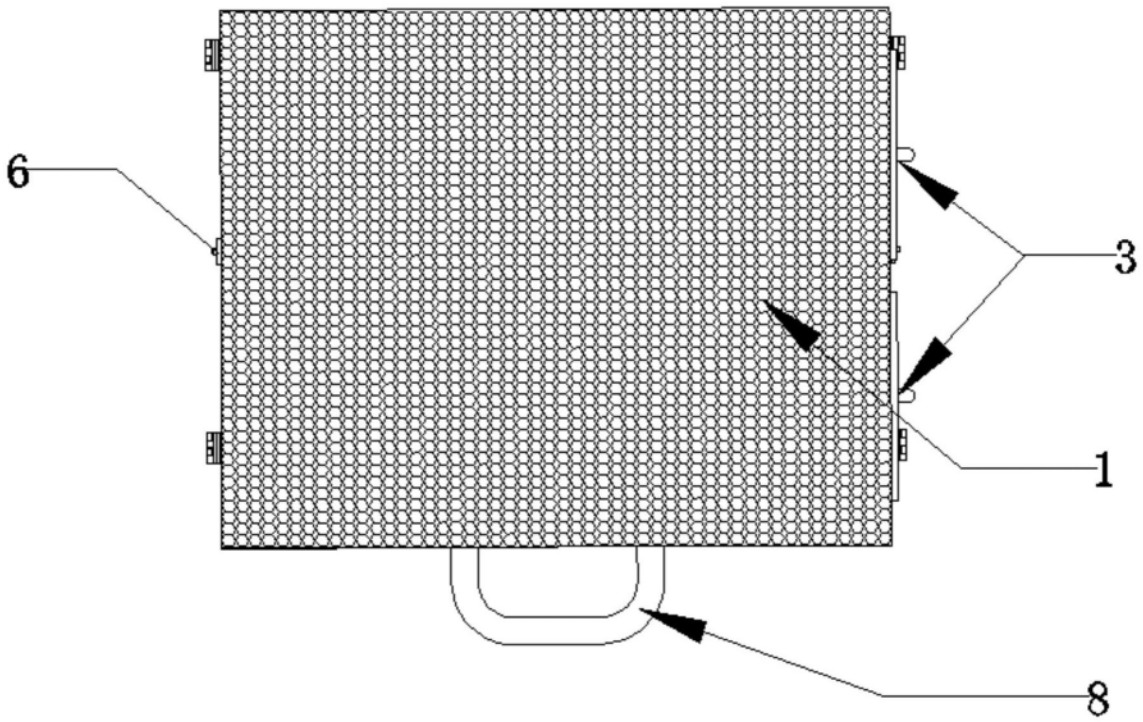

图3

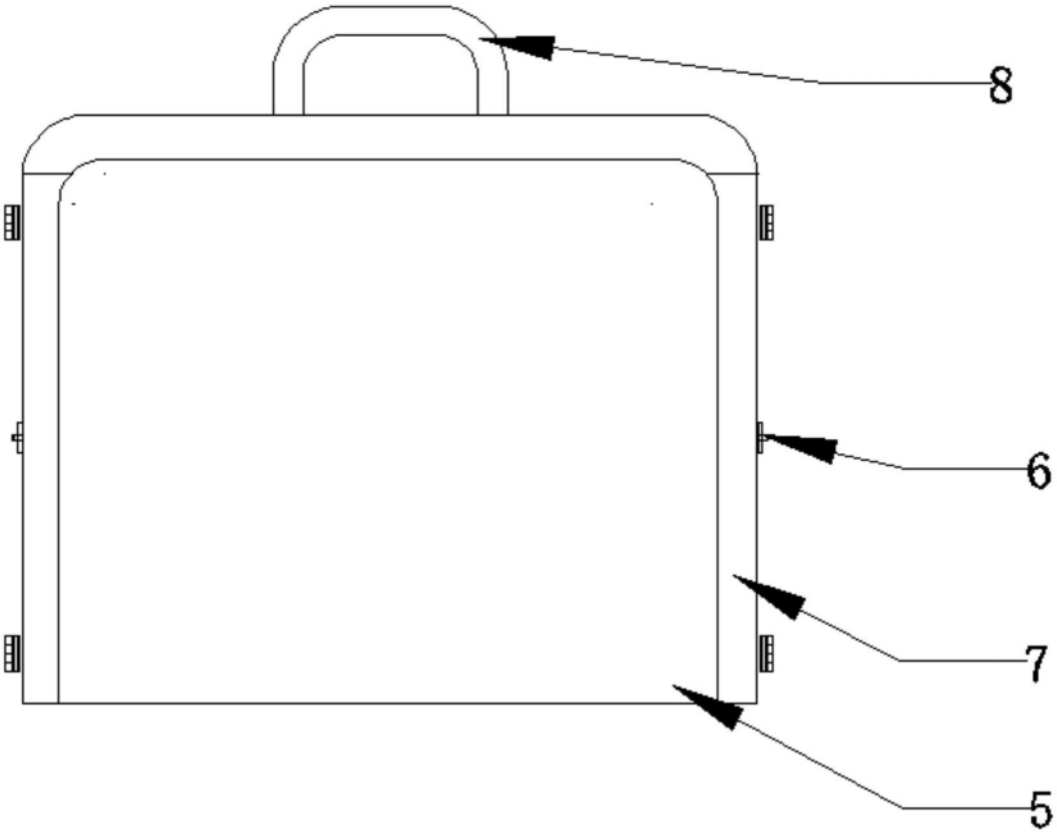

图4