[A] TIIVISTELMÄ - SAMMANDRAG

SUOMI-FINLAND

(FI)

Patentti- ja rekisterihallitus
Patent- och registerstyrelsen

(11) (21) Patenttihakemus - Patentansökan 942600

(51) Kv.lk.5 - Int.cl.5

C 25B 9/00, C 01B 13/10

(22) Hakemispäivä - Ansökningsdag 02.06.94

(24) Alkupäivä - Löpdag 20.11.92

(41) Tullut julkiseksi - Blivit offentlig 02.06.94

(86) Kv. hakemus - Int. ansökan PCT/GB92/02157

(32) (33) (31) Etuoikeus - Prioritet

03.12.91 GB 9125680 P

(71) Hakija - Sökande

1. **Imperial Chemical Industries plc**, Imperial Chemical House, Millbank, London SW1P 3JF, United Kingdom, (GB)

(72) Keksijä - Uppfinnare

1. **Bullen, Shaun**, 7a Beswicks Road, Winnington, Northwich, Cheshire CW8 1AP, United Kingdom, (GB)

(74) Asiamies - Ombud: **Oy Kolster Ab**

(54) Keksinnön nimitys - Uppfinningens benämning

Sähkökemiallinen kenno
Elektrokemisk cell

(57) Tiivistelmä - Sammandrag

Keksintö koskee elektrolyysikennoa, jossa on ensimmäinen ja toinen elektrodirakenne ja jossa ensimmäisellä elektrodirakenteella on elektrolyytin kanssa lämmönsiirtosuhteessa oleva pinta-ala ja vain osa mainitusta pinta-alasta on elektrolyyttisesti aktiivinen. Ensimmäinen elektrodirakenne voi olla anodirakenne, joka soveltuu käytettäväksi otsonin tuotannossa, ja loppuosa anodirakenteen pinta-alasta voidaan tehdä elektrolyyttisesti inaktiiviseksi suojaamalla tämä osa katodirakenteeseen nähden. Anodirakenteen suojattu pinta pidetään lämmönsiirtosuhteessa elektrolyytin kanssa.
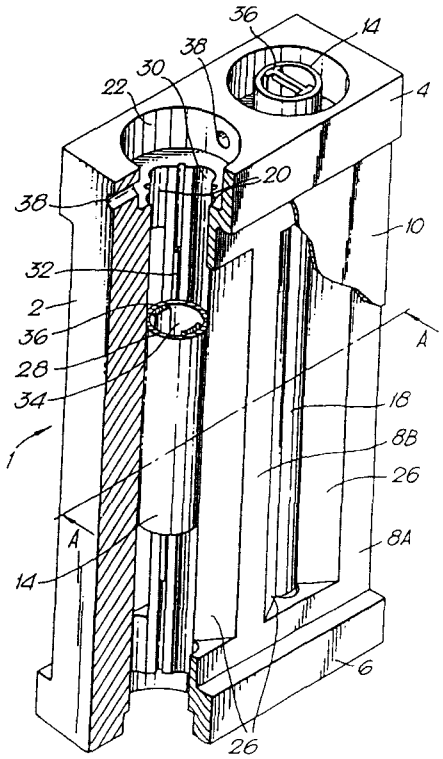
Uppfinningen hänför sig till en elektrolyscell, som har en första och en andra elektrodstruktur och där den första elektrodstrukturen har ett ytområde som är i värmeöverföringsrelation till elektrolyten, och endast en del av sagda ytområde är elektrolytiskt aktivt. Den första elektrodstrukturen kan vara en anodstruktur som lämpar sig för användning vid ozonproduktion, och resten av anodstrukturens ytområde kan göras elektrolytiskt inaktivt genom att skydda denna del i förhållande till katodstrukturen. Anodstrukturens skyddade yta hålles i värmeöverföringsrelation till elektrolyten.