(19)中华人民共和国国家知识产权局

(12)实用新型专利

(10)授权公告号 CN 206400832 U
(45)授权公告日 2017.08.11

(21)申请号 201720038658.0

(22)申请日 2017.01.13

(73)专利权人 黑龙江省经济管理干部学院
地址 150000 黑龙江省哈尔滨市南岗区学府路7号

(72)发明人 陈艳 汤艳玲 张宝泉

(74)专利代理机构 哈尔滨龙科专利代理有限公司 23206
代理人 高媛

(51)Int.Cl.
G09B 5/06(2006.01)

权利要求书1页 说明书2页 附图2页

(54)实用新型名称

一种中文教学展示板

(57)摘要

本实用新型公开了一种中文教学展示板，包括支架、保护托、支撑斜腿、汉字书写框、控制面板、录音按钮、播放按钮和书刊存放架，所述支架右侧设有保护托，所述保护托下侧设有支撑斜腿，所述支架上侧通过固定座与展示板连接，所述固定座内部设有变压器，所述变压器左侧与电源线电连接，所述展示板内部设有小型录音机，所述小型录音机与变压器之间由导线电连接。该中文拼音教学展示板设有小型录音机，通过将汉字写在汉字书写框内，然后由教师在小型录音机内录入改汉字正确的读法，学生随时可以按下播放按钮了解汉字的正确拼音读法，并且本装置使用方便，灵活可靠，能够让学生随时了解汉字的读法，是学生学习汉字拼音的良师。

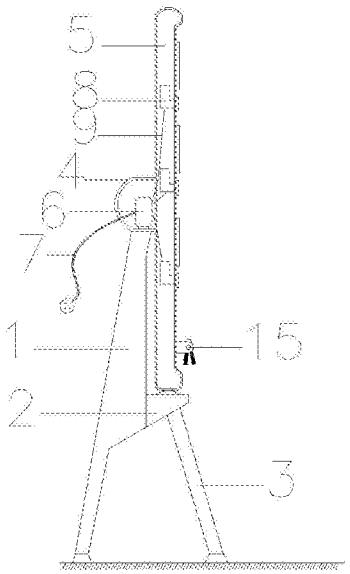

CN 206400832 U

1.一种中文教学展示板，包括支架(1)、保护托(2)、支撑斜腿(3)、固定座(4)、展示板(5)、变压器(6)、电源线(7)、小型录音机(8)、导线(9)、汉字展示框(10)、汉字书写框(11)、控制面板(12)、录音按钮(13)、播放按钮(14)和书刊存放架(15)，其特征在于：所述支架(1)右侧设有保护托(2)，所述保护托(2)下侧设有支撑斜腿(3)，所述支架(1)上侧通过固定座(4)与展示板(5)连接，所述固定座(4)内部设有变压器(6)，所述变压器(6)左侧与电源线(7)电连接，所述展示板(5)内部设有小型录音机(8)，所述小型录音机(8)与变压器(6)之间由导线(9)电连接，所述展示板(5)上设有汉字展示框(10)，所述汉字展示框(10)上设有汉字书写框(11)，所述汉字书写框(11)下侧设有控制面板(12)，所述控制面板(12)上设有录音按钮(13)，所述录音按钮(13)右侧设有播放按钮(14)，所述汉字展示框(10)下侧设有书刊存放架(15)。

2.根据权利要求1所述的一种中文教学展示板，其特征在于：所述支架(1)和支撑斜腿(3)下侧设有橡胶吸盘。

3.根据权利要求1所述的一种中文教学展示板，其特征在于：所述保护托(2)上侧设有支撑垫。

4.根据权利要求1所述的一种中文教学展示板，其特征在于：所述展示板(5)左侧设有录音麦克风。

5.根据权利要求1所述的一种中文教学展示板，其特征在于：所述录音按钮(13)外侧设有保护罩。

一种中文教学展示板

技术领域

[0001] 本实用新型涉及一种教学用具技术领域，具体为一种中文教学展示板。

背景技术

[0002] 在中文学习中，比较重要的一个环节就是拼音的学习，拼音有助于学生了解中文的意思，并且对于中文发音的准确性也至关重要，在中文考试中拼音标注是必考的环节，可见拼音读法的重要性，特别是一些生僻字的拼音读法很难掌握，现阶段我们所采用的学习方法大都是查阅字典和老师口头传授，但是这些方法十分麻烦，一旦学生忘记则还需要重新查阅字典或者询问老师，这样不但费时费力，而且影响学生学习的积极性，因此我们需要对现有技术进行革新，以解决目前中文拼音学习中存在的问题。

发明内容

[0003] 本实用新型的目的在于提供一种中文教学展示板，以解决上述背景技术中提出的问题。

[0004] 为实现上述目的，本实用新型提供如下技术方案一种中文教学展示板，包括支架、保护托、支撑斜腿、固定座、展示板、变压器、电源线、小型录音机、导线、汉字展示框、汉字书写框、控制面板、录音按钮、播放按钮和书刊存放架，所述支架右侧设有保护托，所述保护托下侧设有支撑斜腿，所述支架上侧通过固定座与展示板连接，所述固定座内部设有变压器，所述变压器左侧与电源线电连接，所述展示板内部设有小型录音机，所述小型录音机与变压器之间由导线电连接，所述展示板上设有汉字展示框，所述汉字展示框上设有汉字书写框，所述汉字书写框下侧设有控制面板，所述控制面板上设有录音按钮，所述录音按钮右侧设有播放按钮，所述汉字展示框下侧设有书刊存放架。

[0005] 优选的，所述支架和支撑斜腿下侧设有橡胶吸盘。

[0006] 优选的，所述保护托上侧设有支撑垫。

[0007] 优选的，所述展示板左侧设有录音麦克风。

[0008] 优选的，所述录音按钮外侧设有保护罩。

[0009] 与现有技术相比，本实用新型的有益效果是：该中文拼音教学展示板设有小型录音机，通过将汉字写在汉字书写框内，然后由教师在小型录音机内录入改汉字正确的读法，学生随时可以按下播放按钮了解汉字的正确拼音读法，并且本装置使用方便，灵活可靠，能够让学生随时了解汉字的读法，是学生学习汉字拼音的良师。

附图说明

[0010] 图1为本实用新型结构示意图。

[0011] 图2为本实用新型展示板结构示意图。

[0012] 图中：1、支架，2、保护托，3、支撑斜腿，4、固定座，5、展示板，6、变压器，7、电源线，8、小型录音机，9、导线，10、汉字展示框，11、汉字书写框，12、控制面板，13、录音按钮，14、播

放按钮，15、书刊存放架。

具体实施方式

[0013] 下面将结合本实用新型实施例中的附图，对本实用新型实施例中的技术方案进行清楚、完整地描述，显然，所描述的实施例仅仅是本实用新型一部分实施例，而不是全部的实施例。基于本实用新型中的实施例，本领域普通技术人员在没有做出创造性劳动前提下所获得的所有其他实施例，都属于本实用新型保护的范围。

[0014] 请参阅图1和图2，本实用新型提供一种技术方案：一种中文拼音教学展示板，包括支架1、保护托2、支撑斜腿3、固定座4、展示板5、变压器6、电源线7、小型录音机8、导线9、汉字展示框10、汉字书写框11、控制面板12、录音按钮13、播放按钮14和书刊存放架15，所述支架1右侧设有保护托2，所述保护托2上侧设有支撑垫，这样设置，可以利用保护托2支撑展示板5，替固定座4分担重量，所述保护托2下侧设有支撑斜腿3，所述支架1和支撑斜腿3下侧设有橡胶吸盘，这样设置，可以牢固的将本装置固定在地上，防止学生将本装置撞翻，造成损坏，所述支架1上侧通过固定座4与展示板5连接，所述展示板5左侧设有录音麦克风，这样设置，可以使汉字读法的录入更加清晰准确，所述固定座4内部设有变压器6，所述变压器6左侧与电源线7电连接，所述展示板5内部设有小型录音机8，所述小型录音机8与变压器6之间由导线9电连接，所述展示板5上设有汉字展示框10，所述汉字展示框10上设有汉字书写框11，所述汉字书写框11下侧设有控制面板12，所述控制面板12上设有录音按钮13，所述录音按钮13外侧设有保护罩，这样设置，可以防止学生无意按下录音按钮13造成原本录音被覆盖，所述录音按钮13右侧设有播放按钮14，所述汉字展示框10下侧设有书刊存放架15。

[0015] 支架1、保护托2、支撑斜腿3、固定座4、展示板5、变压器6、电源线7、小型录音机8、导线9、汉字展示框10、汉字书写框11、控制面板12、录音按钮13、播放按钮14和书刊存放架15

[0016] 工作原理：在使用该中文拼音教学展示板时，将本装置放在教室后侧等学生可以随意接触到的地方，然后由教师将一些正在学习的生僻字或者多音字等难以掌握的汉字写在汉字书写框11内，然后将电源线7通电，由教师按下该汉字书写框11录音按钮13对该汉字的正确拼音读法录下，学生经过本装置时，观察汉字展示框10内的汉字如果有不确定读法的可以按下播放按钮14，从而能够听到教师所录下的录音。

[0017] 或者可以让教师将需要默写的单字的录音提前录好，然后让学生在汉字书写框11内书写正确的汉字，从而检查学生对汉字的掌握情况，本装置能够增加学习的互动性，让学生便于学习汉字拼音的同时，对学习的兴趣也越来越高

[0018] 尽管参照前述实施例对本实用新型进行了详细的说明，对于本领域的技术人员来说，其依然可以对前述各实施例所记载的技术方案进行修改，或者对其中部分技术特征进行等同替换，凡在本实用新型的精神和原则之内，所作的任何修改、等同替换、改进等，均应包含在本实用新型的保护范围之内。

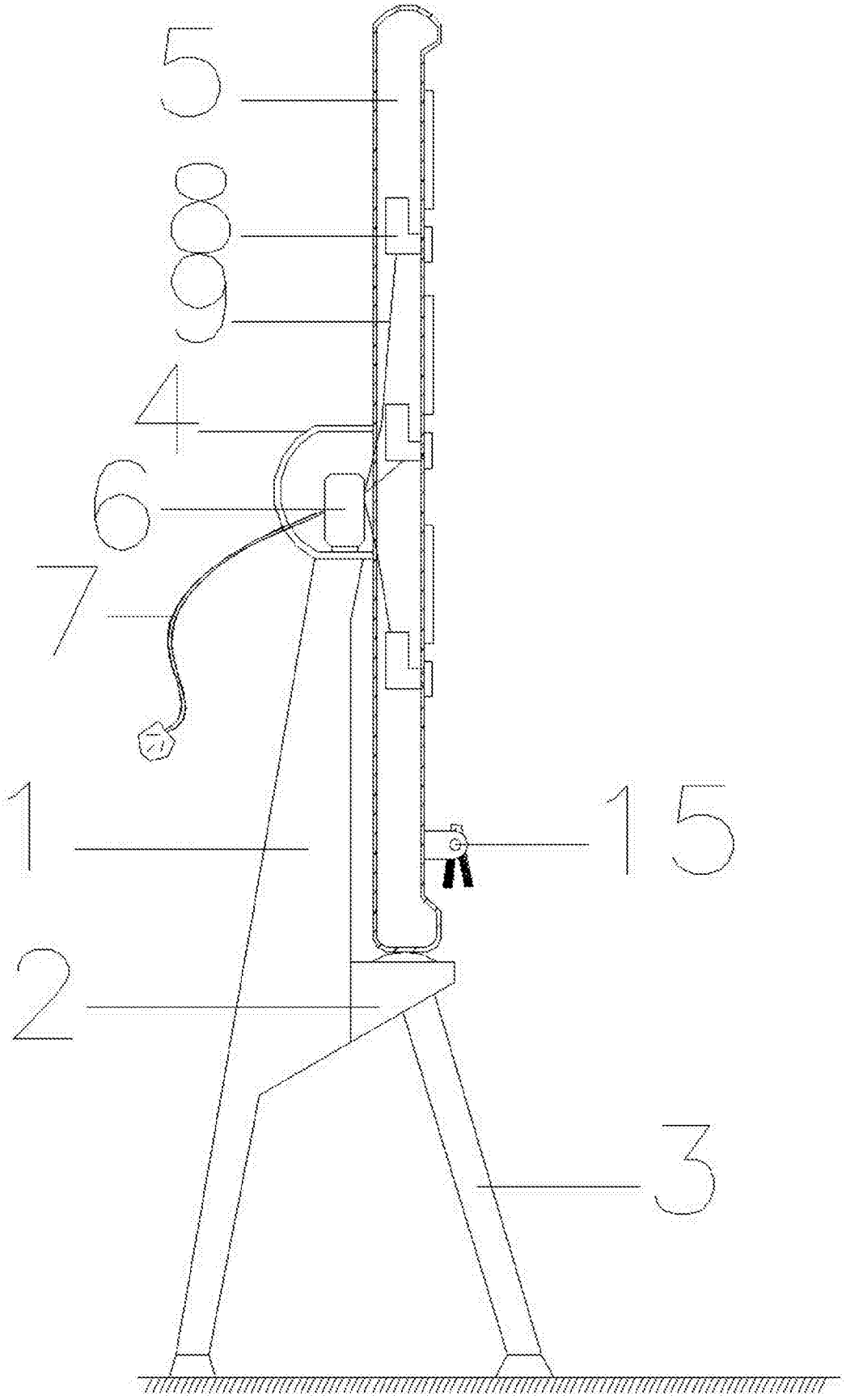

图1

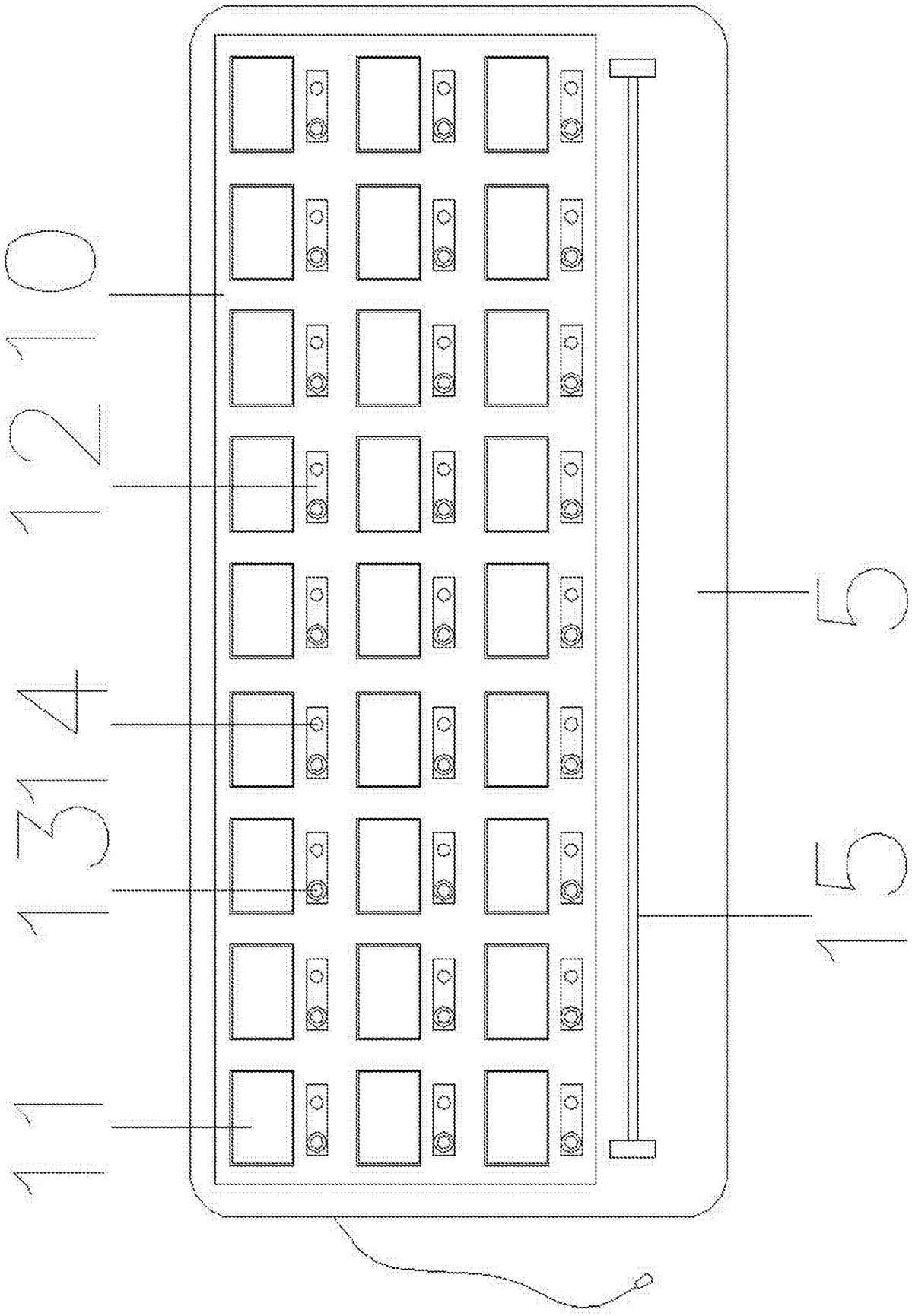

图2