(19)国家知识产权局

(12)实用新型专利

(10)授权公告号 CN 221559458 U
(45)授权公告日 2024.08.20

(21)申请号 202323259450.6

(22)申请日 2023.11.29

(73)专利权人 厦门众定通机械有限公司
地址 361000 福建省厦门市集美区井泉路98号一层北侧

(72)发明人 周黎平

(74)专利代理机构 北京鼎和日升专利代理有限公司 16188
专利代理师 刘杰

(51)Int.Cl.
B21D 22/02(2006.01)
B21D 43/00(2006.01)

权利要求书1页 说明书3页 附图4页

(54)实用新型名称

一种摩托车车架配件生产用冲压设备

(57)摘要

本实用新型涉及一种摩托车车架领域,具体的公开了一种摩托车车架配件生产用冲压设备,包括基板,所述基板的上表面靠后部位固定连接有支撑台,所述支撑台的顶端固定连接有竖板,所述竖板的后置面开设有穿孔,且穿孔部位安装有推杆。该一种摩托车车架配件生产用冲压设备,控制电机二进行运作,带动主轴进行转动,其主轴通过皮带带动从轴进行旋转,连接在从轴底端的也将转动,当转动后,其外壁上螺纹连接的丝杆筒进行上下位移,具体的丝杆筒背面上固定的滑块和腔座内腔中滑槽滑动安装,从而实现对丝杆筒的上下位移控制,当丝杆筒前立面固定的滑块也将上下位移,并带动固定块进行升降运作,进而可以调节固定块与连接帽的接触距离。

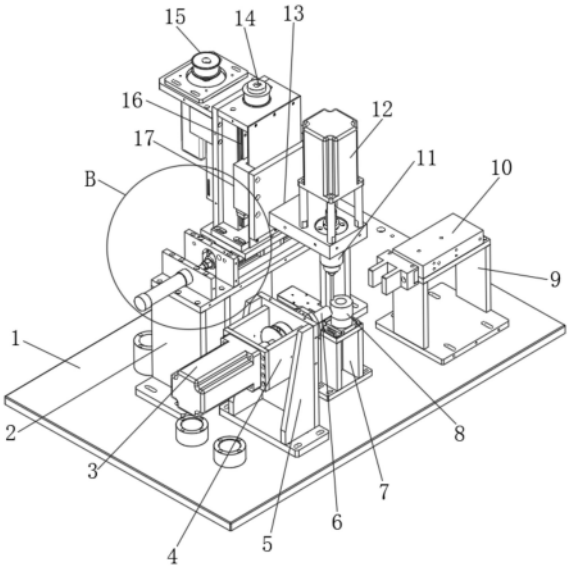

CN 221559458 U

1.一种摩托车车架配件生产用冲压设备,包括基板(1),其特征在于:所述基板(1)的上表面靠后部位固定连接有支撑台(2),所述支撑台(2)的顶端固定连接有竖板(21),所述竖板(21)的后置面开设有穿孔,且穿孔部位安装有推杆(22),所述推杆(22)的推动端固定连接有推动杆,且推动杆的外壁上表面固定连接有底座(18),所述底座(18)的下表面滑动连接有滑块体(19),所述滑块体(19)的底端固定连接有滑轨(20),所述底座(18)的上表面固定连接有腔座(25),所述腔座(25)的顶端安装有从轴(14),所述腔座(25)的背面左侧上部位固定连接有电机二(24)。

2.根据权利要求1所述的一种摩托车车架配件生产用冲压设备,其特征在于:所述电机二(24)的驱动端安装有主轴(15),所述主轴(15)与从轴(14)之间通过皮带传动连接。

3.根据权利要求1所述的一种摩托车车架配件生产用冲压设备,其特征在于:所述从轴(14)的底端转动连接有连接杆(28),所述连接杆(28)的外壁上螺纹连接有丝杆筒(23),所述丝杆筒(23)的背面固定连接有竖向滑块,且竖向滑块与腔座(25)的内腔背面滑动连接。

4.根据权利要求3所述的一种摩托车车架配件生产用冲压设备,其特征在于:所述丝杆筒(23)的前立面固定连接有滑块(17),所述滑块(17)的前立面下部位固定连接有固定块(13)。

5.根据权利要求4所述的一种摩托车车架配件生产用冲压设备,其特征在于:所述固定块(13)的上表面靠前部位安装有电推杆二(12),所述电推杆二(12)的推动端安装有压杆(11)。

6.根据权利要求1所述的一种摩托车车架配件生产用冲压设备,其特征在于:所述基板(1)的台面左侧固定连接有支架(5),所述支架(5)的框内固定连接有外框(4),所述外框(4)的背面安装有电机一(3),所述电机一(3)的驱动端安装有打磨头(6)。

7.根据权利要求6所述的一种摩托车车架配件生产用冲压设备,其特征在于:所述基板(1)的台面右侧固定连接有竖架(9),所述竖架(9)的顶端固定连接有电推杆一(10),所述支架(5)设置在竖架(9)的一侧。

8.根据权利要求7所述的一种摩托车车架配件生产用冲压设备,其特征在于:所述支架(5)与竖架(9)之间设置有内置电机放置架(7),所述内置电机放置架(7)的顶端放置有连接帽(8)。

一种摩托车车架配件生产用冲压设备

技术领域

[0001] 本实用新型涉及一种摩托车车架领域,具体是一种摩托车车架配件生产用冲压设备。

背景技术

[0002] 摩托车车架一般由两根纵梁和几根横梁组成,经由悬挂装置配合使用,目前摩托车车架在装配中,需要用到装配件对其车架中的单根支条进行对接,从而形成大梁,而对接的装配件在使用中需要先对其进行冲压,使其可以做到连接两根支条,多数连接装配件为圆柱空心状,用于另一根支条中的插接柱和装配件中的空心圆柱插接固定。

实用新型内容

[0003] 本实用新型的目的在于提供一种摩托车车架配件生产用冲压设备,以解决上述背景技术中提出的问题。

[0004] 为实现上述目的,本实用新型提供如下技术方案:

[0005] 一种摩托车车架配件生产用冲压设备,包括基板,所述基板的上表面靠后部位固定连接有支撑台,所述支撑台的顶端固定连接有竖板,所述竖板的后置面开设有穿孔,且穿孔部位安装有推杆,所述推杆的推动端固定连接有推动杆,且推动杆的外壁上表面固定连接有底座,所述底座的下表面滑动连接有滑块体,所述滑块体的底端固定连接有滑轨,所述底座的上表面固定连接有腔座,所述腔座的顶端安装有从轴,所述腔座的背面左侧上部位固定连接有电机二。

[0006] 作为本实用新型再进一步的方案:所述电机二的驱动端安装有主轴,所述主轴与从轴之间通过皮带传动连接。

[0007] 作为本实用新型再进一步的方案:所述从轴的底端转动连接有连接杆,所述连接杆的外壁上螺纹连接有丝杆筒,所述丝杆筒的背面固定连接有竖向滑块,且竖向滑块与腔座的内腔背面滑动连接。

[0008] 作为本实用新型再进一步的方案:所述丝杆筒的前立面固定连接有滑块,所述滑块的前立面下部位固定连接有固定块。

[0009] 作为本实用新型再进一步的方案:所述固定块的上表面靠前部位安装有电推杆二,所述电推杆二的推动端安装有压杆。

[0010] 作为本实用新型再进一步的方案:所述基板的台面左侧固定连接有支架,所述支架的框内固定连接有外框,所述外框的背面安装有电机一,所述电机一的驱动端安装有打磨头。

[0011] 作为本实用新型再进一步的方案:所述基板的台面右侧固定连接有竖架,所述竖架的顶端固定连接有电推杆一,所述支架设置在竖架的一侧。

[0012] 作为本实用新型再进一步的方案:所述支架与竖架之间设置有内置电机放置架,所述内置电机放置架的顶端放置有连接帽。

[0013] 与现有技术相比,本实用新型的有益效果是:

[0014] 本实用,控制电机二进行运作,带动主轴进行转动,其主轴通过皮带带动从轴进行旋转,连接在从轴底端的也将转动,当转动后,其外壁上螺纹连接的丝杆筒进行上下位移,具体的丝杆筒背面上固定的滑块和腔座内腔中滑槽滑动安装,从而实现对丝杆筒的上下位移控制,当丝杆筒前立面固定的滑块也将上下位移,并带动固定块进行升降运作,进而可以调节固定块与连接帽的接触距离,其结构更加优化、设计更加合理。

附图说明

[0015] 图1为一种摩托车车架配件生产用冲压设备的结构示意图。

[0016] 图2为一种摩托车车架配件生产用冲压设备中基板的俯视图。

[0017] 图3为一种摩托车车架配件生产用冲压设备中基板及其连接部件的剖视图。

[0018] 图4为一种摩托车车架配件生产用冲压设备中图3的A处放大图。

[0019] 图5为一种摩托车车架配件生产用冲压设备中图1的B处放大图。

[0020] 图中:基板1、支撑台2、电机一3、外框4、支架5、打磨头6、内置电机放置架7、连接帽8、竖架9、电推杆一10、压杆11、电推杆二12、固定块13、从轴14、主轴15、侧轨16、滑块17、底座18、滑块体19、滑轨20、竖板21、推杆22、丝杆筒23、电机二24、腔座25、对接杆26、驱动轴27、连接杆28。

具体实施方式

[0021] 下面将结合本实用新型实施例中的附图,对本实用新型实施例中的技术方案进行清楚、完整地描述,显然,所描述的实施例仅仅是本实用新型一部分实施例,而不是全部的实施例。基于本实用新型中的实施例,本领域普通技术人员在没有做出创造性劳动前提下所获得的所有其他实施例,都属于本实用新型保护的范围。

[0022] 请参阅图1～5,本实用新型实施例中,一种摩托车车架配件生产用冲压设备,包括基板1,基板1的上表面靠后部位固定连接有支撑台2,支撑台2的顶端固定连接有竖板21,竖板21的后置面开设有穿孔,且穿孔部位安装有推杆22,推杆22的推动端固定连接有推动杆,且推动杆的外壁上表面固定连接有底座18,底座18的下表面滑动连接有滑块体19,滑块体19的底端固定连接有滑轨20,底座18的上表面固定连接有腔座25,腔座25的顶端安装有从轴14,腔座25的背面左侧上部位固定连接有电机二24,电机二24的驱动端安装有主轴15,主轴15与从轴14之间通过皮带传动连接,从轴14的底端转动连接有连接杆28,连接杆28的外壁上螺纹连接有丝杆筒23,丝杆筒23的背面固定连接有竖向滑块,且竖向滑块与腔座25的内腔背面滑动连接,丝杆筒23的前立面固定连接有滑块17,滑块17的前立面下部位固定连接有固定块13,固定块13的上表面靠前部位安装有电推杆二12,电推杆二12的推动端安装有压杆11,基板1的台面左侧固定连接有支架5,支架5的框内固定连接有外框4,外框4的背面安装有电机一3,电机一3的驱动端安装有打磨头6,基板1的台面右侧固定连接有竖架9,竖架9的顶端固定连接有电推杆一10,支架5与竖架9之间设置有内置电机放置架7,内置电机放置架7的顶端放置有连接帽8。

[0023] 使用时,控制电机二24进行运作,带动主轴15进行转动,其主轴15通过皮带带动从轴14进行旋转,连接在从轴14底端的连接杆28也将转动,当连接杆28转动后,其外壁上螺纹

连接的丝杆筒23进行上下位移,具体的丝杆筒23背面上固定的滑块和腔座25内腔中滑槽滑动安装,从而实现对丝杆筒23的上下位移控制,当丝杆筒23前立面固定的滑块17也将上下位移,并带动固定块13进行升降运作,进而可以调节固定块13与连接帽8的接触距离;

[0024] 二次调控:控制电推杆二12进行运作,其推动端连接的压杆11用于对连接帽8的冲压,由于连接帽8的高度不一致,因此需要借助上述中的原理进行整体调控,在通过二次调控实现微调;

[0025] 控制电推杆一10运作,其电推杆一10驱动端连接的夹持头用于对冲压后的连接帽8取下,安装在电机一3运作,其驱动端连接的打磨头6用于对连接帽8的外壁进行打磨;

[0026] 连接在内置电机放置架7驱动端的驱动轴27用于对放置在顶端的连接帽8转动控制,从而方便压杆11对连接帽8顶端进行圆环式冲压。

[0027] 尽管参照前述实施例对本实用新型进行了详细的说明,对于本领域的技术人员来说,其依然可以对前述各实施例所记载的技术方案进行修改,或者对其中部分技术特征进行等同替换,凡在本实用新型的精神和原则之内,所作的任何修改、等同替换、改进等,均应包含在本实用新型的保护范围之内。

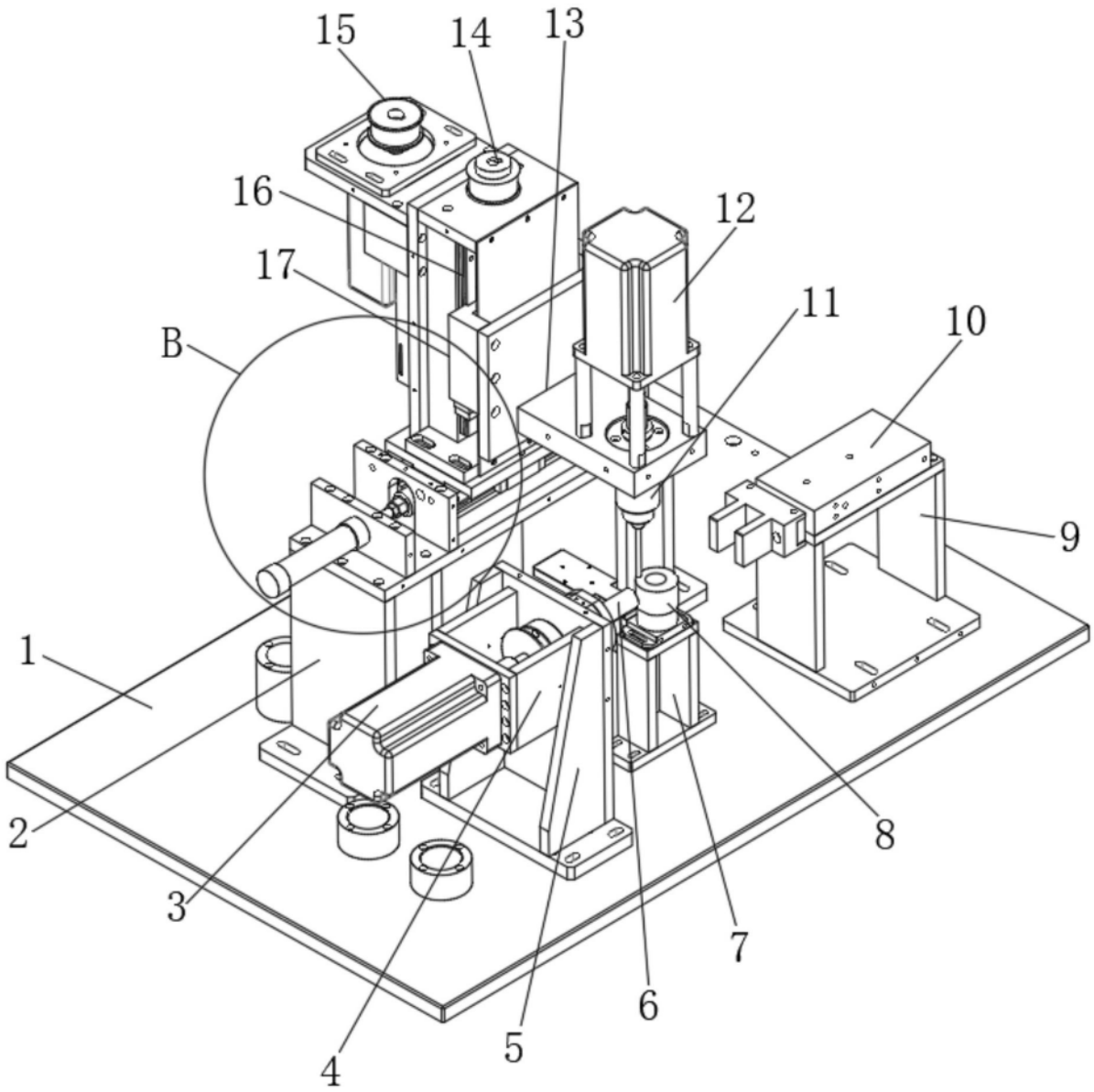

图1

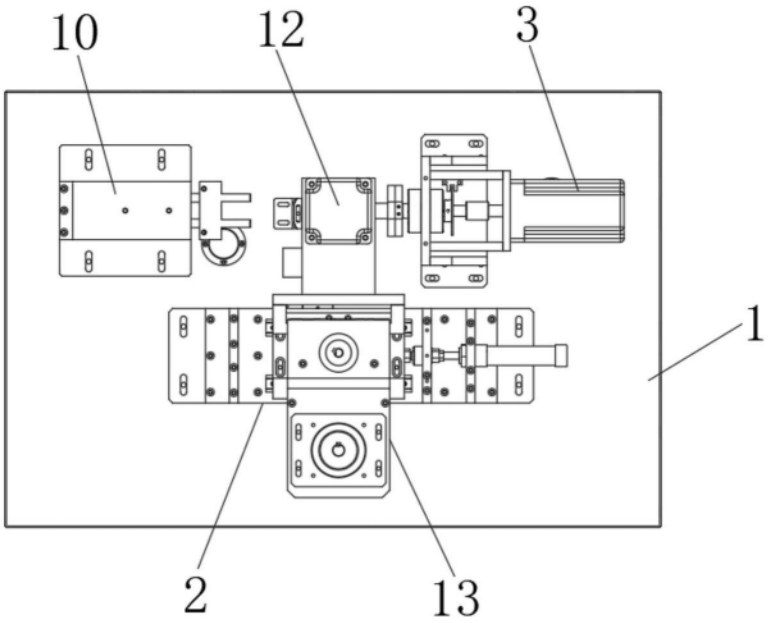

图2

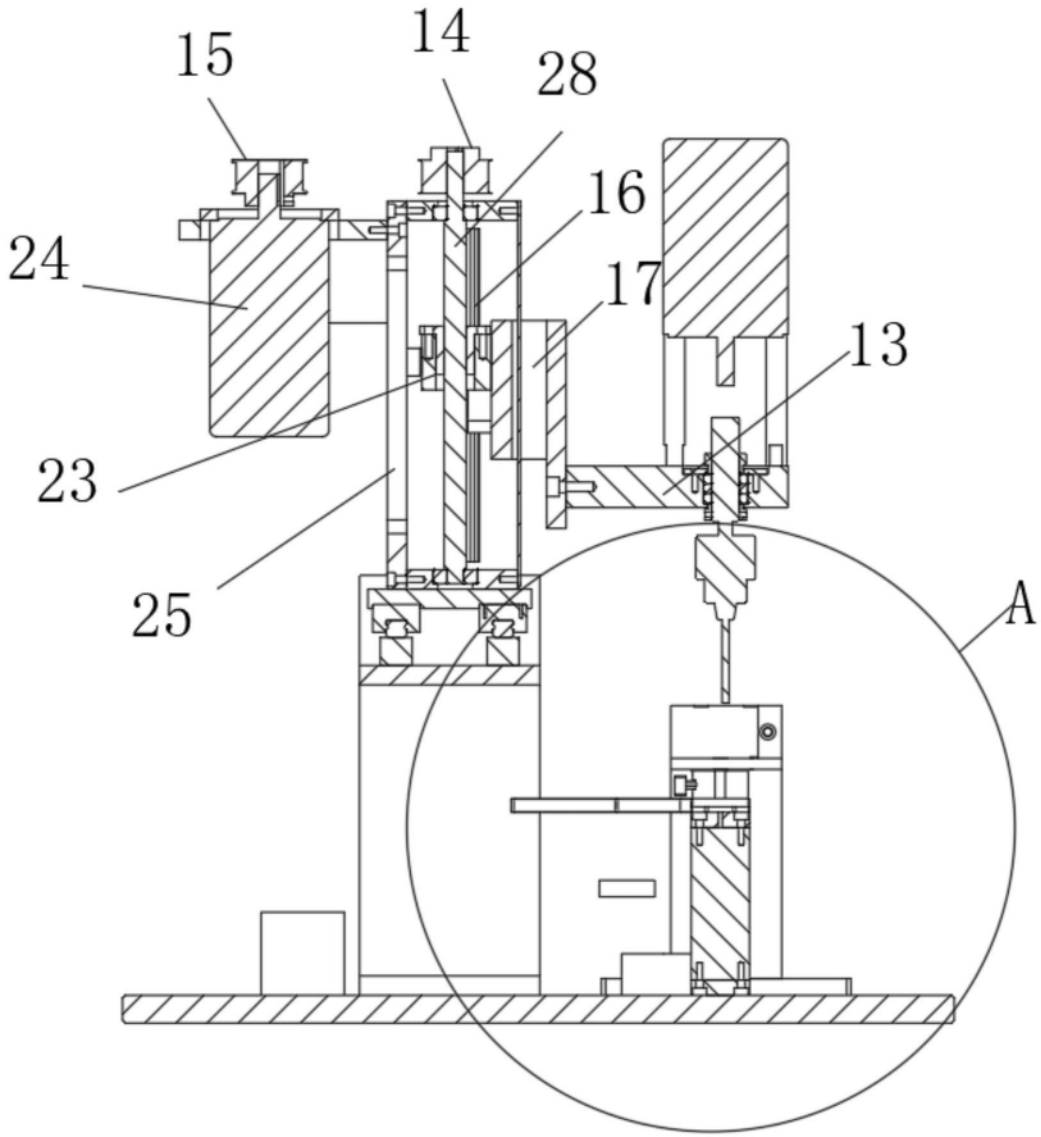

图3

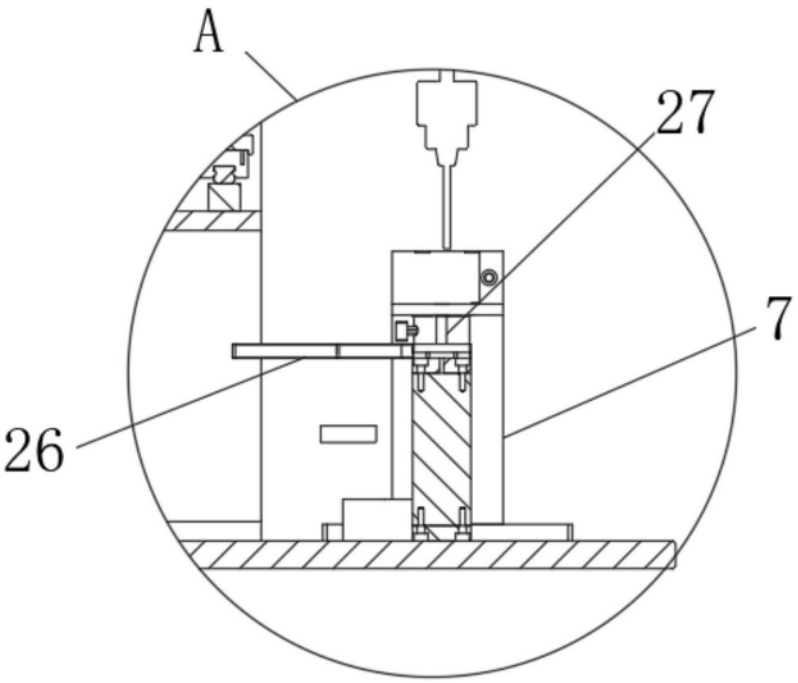

图4

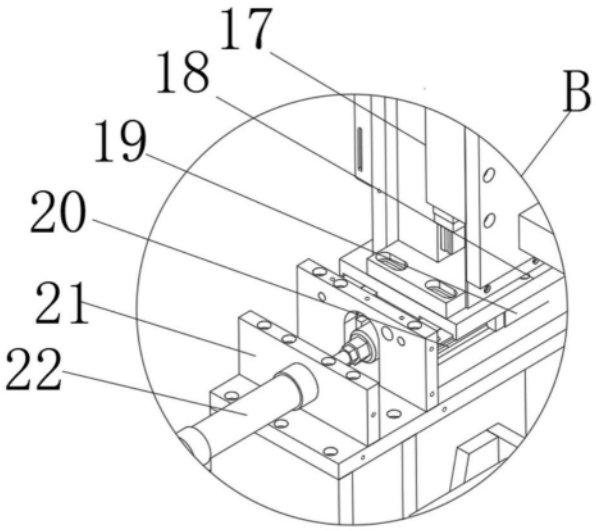

图5