(19)中华人民共和国国家知识产权局

(12)实用新型专利

(10)授权公告号 CN 203262683 U
(45)授权公告日 2013.11.06

(21)申请号 201320258452.0

(22)申请日 2013.05.14

(73)专利权人 聂红兵
地址 250021 山东省济南市槐荫区六顺街 3 号 3 号楼 2 单元 202 号

(72)发明人 聂红兵

(74)专利代理机构 济南泉城专利商标事务所 37218
代理人 李桂存

(51)Int.Cl.
A47B 87/00(2006.01)
A47B 83/04(2006.01)

(ESM)同样的发明创造已同日申请发明专利

权利要求书1页 说明书3页 附图7页

(54)实用新型名称

一种移动书桌式橱柜

(57)摘要

本实用新型涉及一种移动书桌式橱柜。包括柜身以及桌板，所述柜身前侧安装有滑动装置，所述桌板一端固定于水平滑动装置上，其另一端安装有一底部坐落于地面起支撑作用的支撑部。通过水平滑动装置可使桌板沿柜身横向滑动，从而可以取出原本桌板下方的柜身中存放的不方便拿取的物品。当物品取出后，反向滑动桌板即可恢复原状，使用简单方便。支撑部支撑住桌板的另一端，牢固可靠。

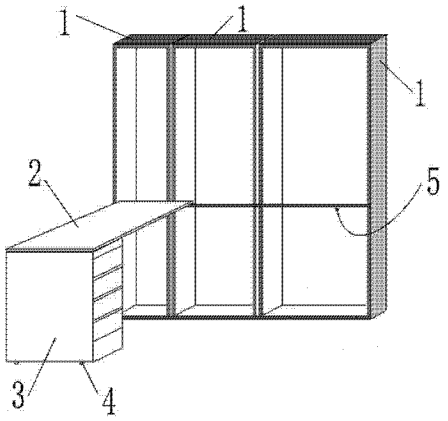

CN 203262683 U

1. 一种移动书桌式橱柜，其特征在于：包括柜身以及桌板（2），所述柜身前侧安装有滑动装置，所述桌板（2）一端固定于水平滑动装置上，其另一端安装有一底部坐落于地面起支撑作用的支撑部。

2. 根据权利要求 1 所述的移动书桌式橱柜，其特征在于：所述滑动装置为水平安装于柜身前侧的水平滑动装置（5）。

3. 根据权利要求 1 所述的移动书桌式橱柜，其特征在于：所述柜身由至少两个柜体（1）左右并排或者上下堆叠组成。

4. 根据权利要求 1 所述的移动书桌式橱柜，其特征在于：所述支撑部为一抽屉柜（3），所述抽屉柜（3）的底部安装有若干滑轮（4）。

5. 根据权利要求 1 至 4 中任意一项所述的移动书桌式橱柜，其特征在于：所述支撑部为一支撑板（9），所述支撑板（9）通过合页转动安装于桌板（2）的底部，所述桌板（2）通过合页转动安装于滑动装置上，所述桌板（2）的长度小于滑动装置到柜身底部的距离。

6. 根据权利要求 2 所述的移动书桌式橱柜，其特征在于：所述水平滑动装置 (5) 包括两个分别固定于柜身以及桌板（2）上，其横截面呈 U 形的下滑槽（10）和上滑槽（12），所述上滑槽（10）其开口向下插装于所述下滑槽（10）中。

7. 根据权利要求 3 所述的移动书桌式橱柜，其特征在于：所述柜体（1）的内腔宽度为 3dm、4dm、5dm 或 6dm。

8. 根据权利要求 6 所述的移动书桌式橱柜，其特征在于：所述下滑槽（10）和上滑槽（12）内安装有尼龙条（11）。

9. 根据权利要求 4 所述的移动书桌式橱柜，其特征在于：所述桌板（2）包括上平板（6）以及下平板（8），所述上平板（6）与下平板（8）通过连接支架（7）呈台阶形固定，所述上平板（6）靠近滑动装置端安装有桌腿，所述柜身前侧底部水平安装有滑动装置Ⅱ，所述桌腿底端安装于滑动装置Ⅱ上。

10. 根据权利要求 1 所述的移动书桌式橱柜，其特征在于：所述滑动装置为竖直安装于柜身前侧的滑轨（13），所述桌板（2）一端固定于滑轨（13）上，所述支撑部为一安装于桌板（3）上的升降器（14）。

一种移动书桌式橱柜

技术领域

[0001] 本实用新型涉及一种家具，具体涉及一种橱柜。

背景技术

[0002] 现在城市中，小户型住房成为年轻人的最爱，但是小户型房子其面积狭小，当普通书桌和书橱搭配使用时，经常遇到书桌遮挡书橱的现象。

发明内容

[0003] 本实用新型为了克服以上技术的不足，提供了一种书桌可沿橱柜滑动的移动书桌式橱柜。

[0004] 本实用新型克服其技术问题所采用的技术方案是：

[0005] 本移动书桌式橱柜，包括柜身以及桌板，所述柜身前侧安装有滑动装置，所述桌板一端固定于水平滑动装置上，其另一端安装有一底部坐落于地面起支撑作用的支撑部。

[0006] 上述滑动装置为水平安装于柜身前侧的水平滑动装置。

[0007] 为了实现橱柜尺寸随意搭配，上述柜身由至少两个柜体左右并排或者上下堆叠组成。

[0008] 上述支撑部为一抽屉柜，所述抽屉柜的底部安装有若干滑轮。

[0009] 为了实现旋转折叠收放，上述支撑部为一支撑板，所述支撑板通过合页转动安装于桌板的底部，所述桌板通过合页转动安装于滑动装置上，所述桌板的长度小于滑动装置到柜身底部的距离。

[0010] 上述水平滑动装置包括两个分别固定于柜身以及桌板上，其横截面呈 U 形的下滑槽和上滑槽，所述上滑槽其开口向下插装于所述下滑槽中。

[0011] 为了实现模块化生产，，上述柜体的内腔宽度为 3dm、4dm、5dm 或 6dm。

[0012] 为了使桌面滑动时阻力减小，上述下滑槽和上滑槽内安装有尼龙条。

[0013] 为了实现梯子功能，上述桌板包括上平板以及下平板，所述上平板与下平板通过连接支架呈台阶形固定，所述上平板靠近滑动装置端安装有桌腿，所述柜身前侧底部水平安装有滑动装置Ⅱ，所述桌腿底端安装于滑动装置Ⅱ上。

[0014] 为了实现桌面升级功能，上述滑动装置为竖直安装于柜身前侧的滑轨，所述桌板一端固定于滑轨上，所述支撑部为一安装于桌板上的升降器。

[0015] 本实用新型的有益效果是：通过水平滑动装置可使桌板沿柜身横向滑动，从而可以取出原本桌板下方的柜身中存放的不方便拿取的物品。当物品取出后，反向滑动桌板即可恢复原状，使用简单方便。支撑部支撑住桌板的另一端，牢固可靠。

附图说明

[0016] 图 1 为本实用新型抽屉柜式书桌结构示意图；

[0017] 图 2 为本实用新型台阶式书桌结构示意图；

[0018] 图 3 为本实用新型翻转式书桌使用状态结构示意图；

[0019] 图 4 为本实用新型翻转式书桌收纳状态结构示意图；

[0020] 图 5 为本实用新型的柜体结构示意图；

[0021] 图 6 为本实用新型的滑轨结构示意图；

[0022] 图 7 为本实用新型的桌板上下滑动的结构示意图；

[0023] 图中，1. 柜体 2. 桌板 3. 抽屉柜 4. 滑轮 5. 水平滑动装置 6. 上平板 7. 连接支架 8. 下平板 9. 支撑板 10. 下滑槽 11. 尼龙条 12. 上滑槽 13. 滑轨 14. 升降器。

具体实施方式

[0024] 下面结合附图 1 至附图 7 对本实用新型做进一步说明。

[0025] 如附图 1 所示，本移动书桌式橱柜，包括柜身以及桌板 2，所述柜身前侧水平安装有水平滑动装置 5，所述桌板 2 一端固定于水平滑动装置 5 上，其另一端安装有一底部坐落于地面起支撑作用的支撑部。通过水平滑动装置 5 可使桌板 2 沿柜身横向滑动，从而可以取出原本桌板 2 下方的柜身中存放的不方便拿取的物品。当物品取出后，反向滑动桌板 2 即可恢复原状，使用简单方便。支撑部支撑住桌板 2 的另一端，牢固可靠。

[0026] 上述柜身由至少两个如附图 5 所示的柜体 1 左右并排或者上下堆叠组成。柜体 1 的厚度尺寸及高度尺寸均相同，其宽度为 3dm、4dm、5dm 或 6dm，还可以为 4dm、5dm、6dm 或 8dm。通过任意组合可以得到大于最大数 6dm 以上的任何宽度，比如 7dm、8dm、9dm、10dm、11dm 等。因此通过对柜体 1 定高定厚，可以实现模块化生产，从而降低了生产成本，提高了生产效率。使用者可以根据自己的户型面积灵活随意搭配柜体 1，使得柜身的宽度尺寸可以随心所欲，延展产品的配套更灵活，扩大了功能配套产品的使用空间。

[0027] 如附图 6 所示，水平滑动装置 5 包括两个分别固定于柜身以及桌板 2 上，其横截面呈 U 形的下滑槽 10 和上滑槽 12，所述上滑槽 10 其开口向下插装于所述下滑槽 10 中。滑槽可以采用 U 形铝合金型材，其外形美观，牢固可靠。组装时将安装好上滑槽 12 的桌板 2 插装于下滑槽 10 中即可，安装简单便利。下滑槽 10 和上滑槽 12 内可以安装尼龙条 11，从而起到减小摩擦力，减轻桌板 2 滑动时的用力，提高使用舒适性的目的。

[0028] 如附图 1 所示，上述支撑部为一抽屉柜 3，所述抽屉柜 3 的底部安装有若干滑轮 4。通过设置橱柜 3 进一步提高了本移动书桌式橱柜应用在小户型房型中的储物能力，抽屉柜 3 底部的滑轮可以使桌板 2 带动抽屉柜 3 滑动时的阻力更小，提高使用便利性。

[0029] 如附图 4 所示，支撑部还可以为一支撑板 9，支撑板 9 通过合页转动安装于桌板 2 的底部，所述桌板 2 通过合页转动安装于滑动装置上，所述桌板 2 的长度小于滑动装置到柜身底部的距离。当需要使用桌板 2 时，可以将桌板 2 翻转至水平状态，之后将支撑板 9 翻转至竖直状态起支撑作用即可。当使用完毕后，将支撑板 9 翻转至于桌板 2 平行，再将桌板 2 翻转至于柜身外侧面平行，即如附图 5 所示，实现了桌板 2 的折叠收放，提高了桌板 2 的灵活性，提高小户型房屋的空间面积。

[0030] 如附图 2 所示，桌板 2 可以分为上平板 6 以及下平板 8，上平板 6 与下平板 8 通过连接支架 7 呈台阶形固定。当使用者需要取放位于橱柜高出的物品时，呈台阶形的下平板 8 以及上平板 6 可以起到梯子的作用，方便人们使用。上平板 6 靠近滑动装置端可以通过安装桌腿以保证足够的支撑强度，以提高使用安全性。柜身前侧底部水平安装还可以通过安

装滑动装置Ⅱ并使桌腿底端安装于滑动装置Ⅱ上，以提高导向性，防止只有上平板 6 与水平滑动装置连接导致滑动过程出现倾覆的情况发生。

[0031] 如附图 7 所示，柜身前侧还可以竖直安装有滑轨 13，桌板 2 一端安装于滑轨 13 上，同时安装于桌板 2 下方的支撑部为升降器 14，因此升降器 14 可以驱动桌板 2 沿滑轨 13 上下移动。当桌板位于下方时，不占用空间，并且桌板 2 的可调高度可以适应不同人群找到最舒适的办公高度，以提高使用舒适性。

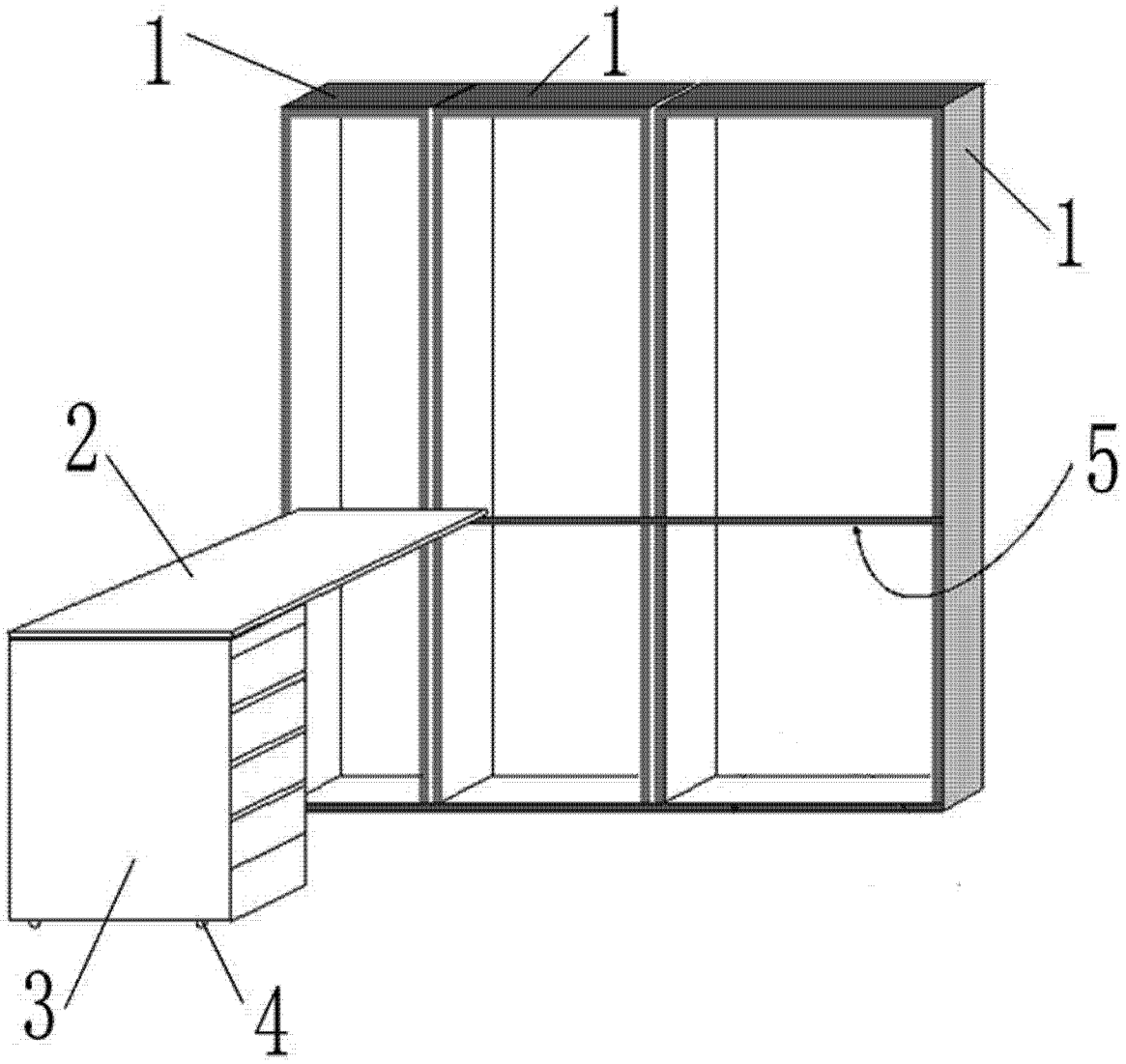

图 1

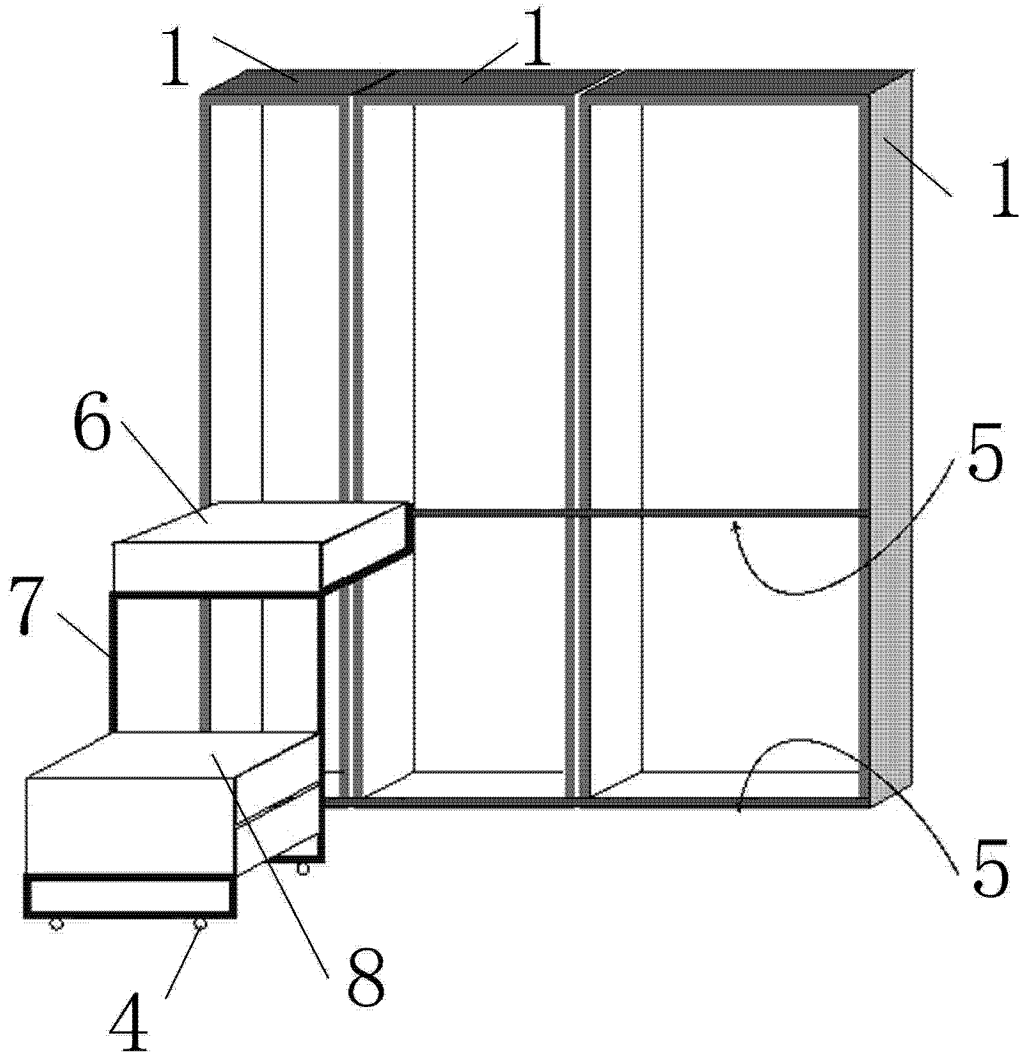

图 2

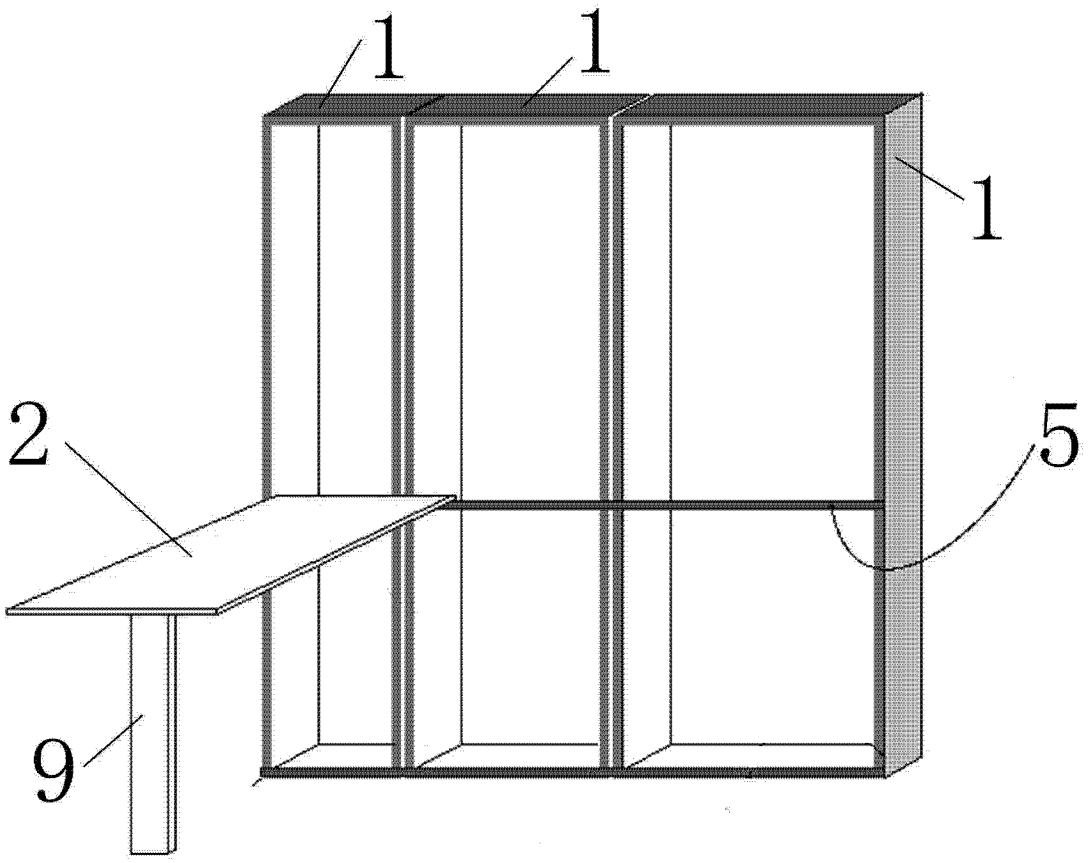

图 3

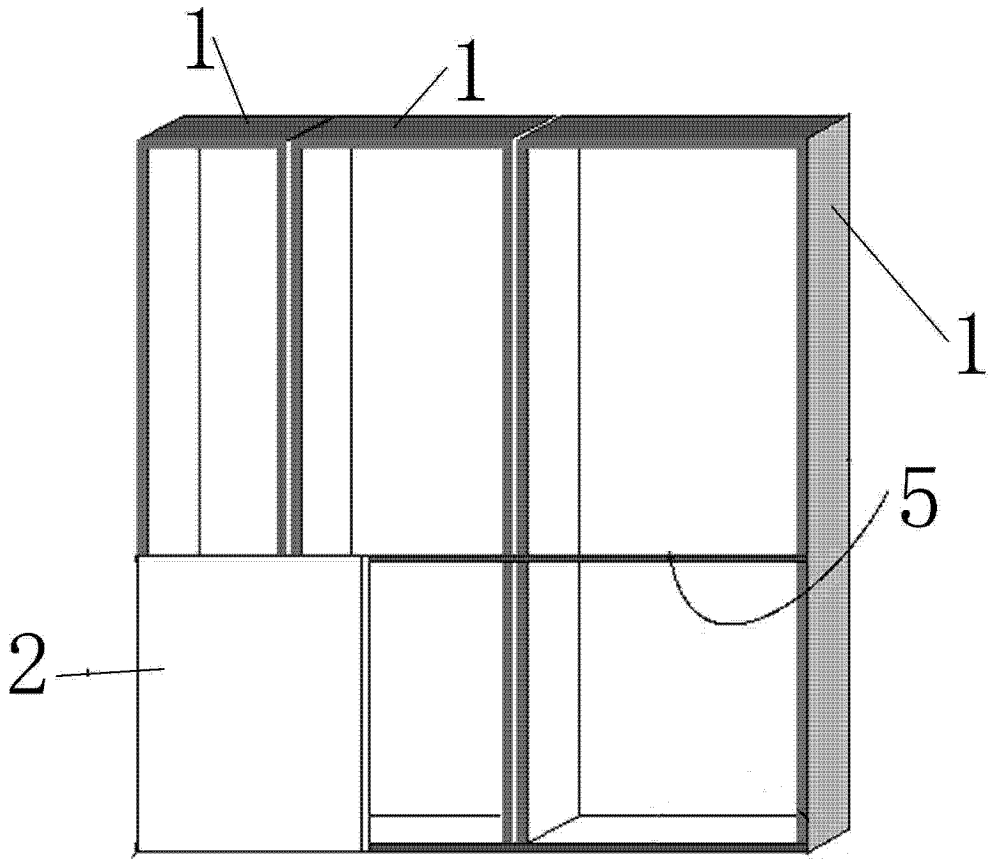

图 4

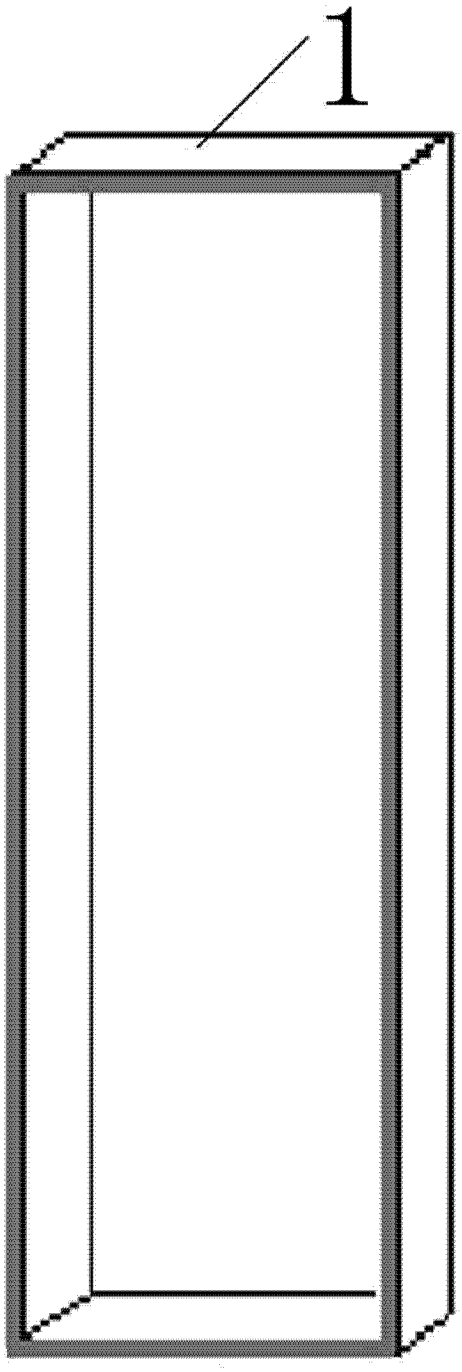

图 5

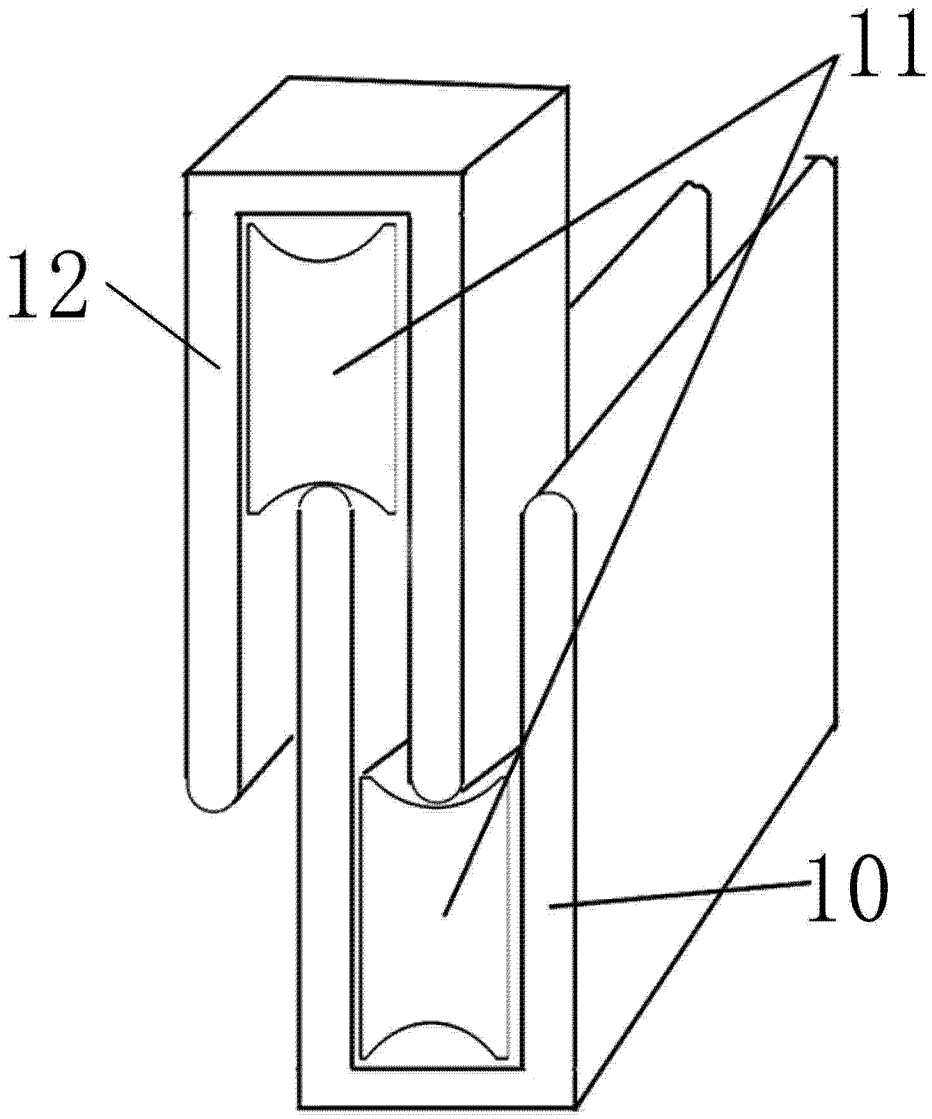

图 6

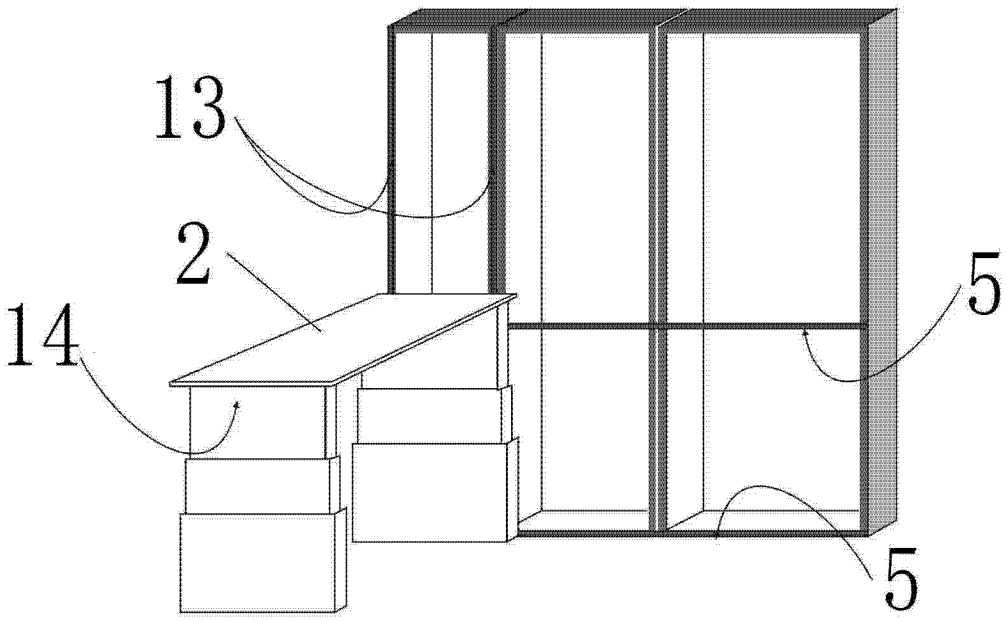

图 7