(19)中华人民共和国国家知识产权局

(12)实用新型专利

(10)授权公告号 CN 206454196 U
(45)授权公告日 2017.09.01

(21)申请号 201621494557.6

(22)申请日 2016.12.31

(73)专利权人 高东菊
地址 255000 山东省淄博市博山区峨嵋山东路4号淄博市第一医院

(72)发明人 高东菊

(51)Int.Cl.
A63B 23/10(2006.01)
A61G 7/075(2006.01)

权利要求书1页 说明书2页 附图1页

(54)实用新型名称

腿部骨折辅助活动装置

(57)摘要

本实用新型涉及一种腿部骨折辅助活动装置，属于医疗器械领域，包括踝套，踝套通过尼龙搭扣固定，踝套下部固定托盘，托盘底部固定螺杆，托盘下部设支架，支架上通过轴承固定螺母，螺母与螺杆配合，托盘上设两个铰接杆，两个铰接杆一端铰接，其中一个铰接杆固定在托盘上，另一个铰接杆端部固定跟套，两个铰接杆之间设弹簧，踝套上设趾套，趾套通过橡皮筋连接踝套，能够将病人脚部抬离床面，避免生压疮和磨损脚后跟，同时能够复制病人活动脚部，帮助病情痊愈。

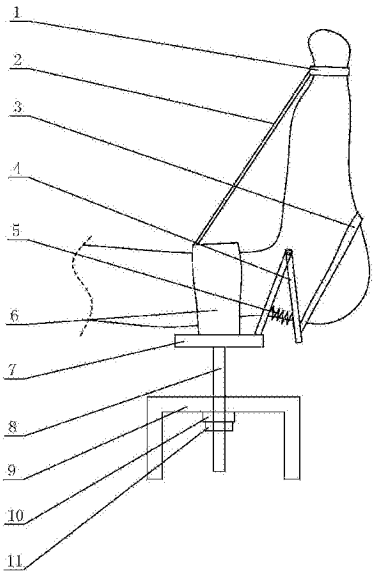

CN 206454196 U

1.一种腿部骨折辅助活动装置，其特征在于：包括踝套(6)，踝套(6)通过尼龙搭扣固定，踝套(6)下部固定托盘(7)，托盘(7)底部固定螺杆(8)，托盘(7)下部设支架(9)，支架(9)上通过轴承(10)固定螺母(11)，螺母(11)与螺杆(8)配合，托盘(7)上设两个铰接杆(4)，两个铰接杆(4)一端铰接，其中一个铰接杆(4)固定在托盘(7)上，另一个铰接杆(4)端部固定跟套(3)，两个铰接杆(4)之间设弹簧(5)，踝套(6)上设趾套(1)，趾套(1)通过橡皮筋(2)连接踝套(6)。

腿部骨折辅助活动装置

技术领域

[0001] 本实用新型涉及一种腿部骨折辅助活动装置，属于医疗器械领域。

背景技术

[0002] 骨折是指骨结构的连续性完全或部分断裂。多见于儿童及老年人，中青年人也时有发生。病人常为一个部位骨折，少数为多发性骨折。经及时恰当处理，多数病人能恢复原来的功能，少数病人可遗留有不同程度的后遗症。腿部骨折的病人需要长期卧床，脚部长时间不活动会产生压疮，同时也不利于病人的恢复，为了活动腿部肌肉，现在普遍是前后转动脚掌，但在在转动脚掌的过程中，脚后跟与床单摩擦会引起病人不适，甚至将脚后跟磨破，给病人带来额外的痛苦。

实用新型内容

[0003] 根据以上现有技术中的不足，本实用新型要解决的技术问题是：提供一种腿部骨折辅助活动装置，能够将病人脚部抬离床面，避免生压疮和磨损脚后跟，同时能够复制病人活动脚部，帮助病情痊愈。

[0004] 本实用新型所述的腿部骨折辅助活动装置，包括踝套，踝套通过尼龙搭扣固定，踝套下部固定托盘，托盘底部固定螺杆，托盘下部设支架，支架上通过轴承固定螺母，螺母与螺杆配合，托盘上设两个铰接杆，两个铰接杆一端铰接，其中一个铰接杆固定在托盘上，另一个铰接杆端部固定跟套，两个铰接杆之间设弹簧，踝套上设趾套，趾套通过橡皮筋连接踝套。

[0005] 工作原理及过程：

[0006] 工作时，将趾套套在脚趾上，将跟套套在足跟处，转动螺母，螺杆在螺母内向上或向下行进，进而推动托盘升降，使病人足部与床面脱离并升至一舒适高度，病人前后转动脚掌，前伸脚掌时，橡皮筋对脚趾有一定拉扯作用，后移脚掌时，脚跟前伸，弹簧对脚跟有一定支撑作用，这样可以在有限的空间内就可以对足部肌肉进行足够的训练，加快病情的恢复。

[0007] 本实用新型与现有技术相比所具有的有益效果是：

[0008] 本实用新型所述的腿部骨折辅助活动装置，使病人足部与床面脱离并升至一舒适高度，在有限的空间内就可以对足部肌肉进行足够的训练，加快病情的恢复，能够将病人脚部抬离床面，避免生压疮和磨损脚后跟，同时能够复制病人活动脚部，帮助病情痊愈。

附图说明

[0009] 图1是本实用新型实施例示意图。

[0010] 图中：1、趾套；2、橡皮筋；3、跟套；4、铰接杆；5、弹簧；6、踝套；7、托盘；8、螺杆；9、支架；10、轴承；11、螺母。

具体实施方式

[0011] 下面结合附图对本实用新型的实施例做进一步描述：

[0012] 如图1所示，本实用新型所述的腿部骨折辅助活动装置，包括踝套，踝套通过尼龙搭扣固定，踝套下部固定托盘，托盘底部固定螺杆，托盘下部设支架，支架上通过轴承固定螺母，螺母与螺杆配合，托盘上设两个铰接杆，两个铰接杆一端铰接，其中一个铰接杆固定在托盘上，另一个铰接杆端部固定跟套，两个铰接杆之间设弹簧，踝套上设趾套，趾套通过橡皮筋连接踝套。

[0013] 工作原理及过程：

[0014] 工作时，将趾套套在脚趾上，将跟套套在足跟处，转动螺母，螺杆在螺母内向上或向下行进，进而推动托盘升降，使病人足部与床面脱离并升至一舒适高度，病人前后转动脚掌，前伸脚掌时，橡皮筋对脚趾有一定拉扯作用，后移脚掌时，脚跟前伸，弹簧对脚跟有一定支撑作用，这样可以在有限的空间内就可以对足部肌肉进行足够的训练，加快病情的恢复。

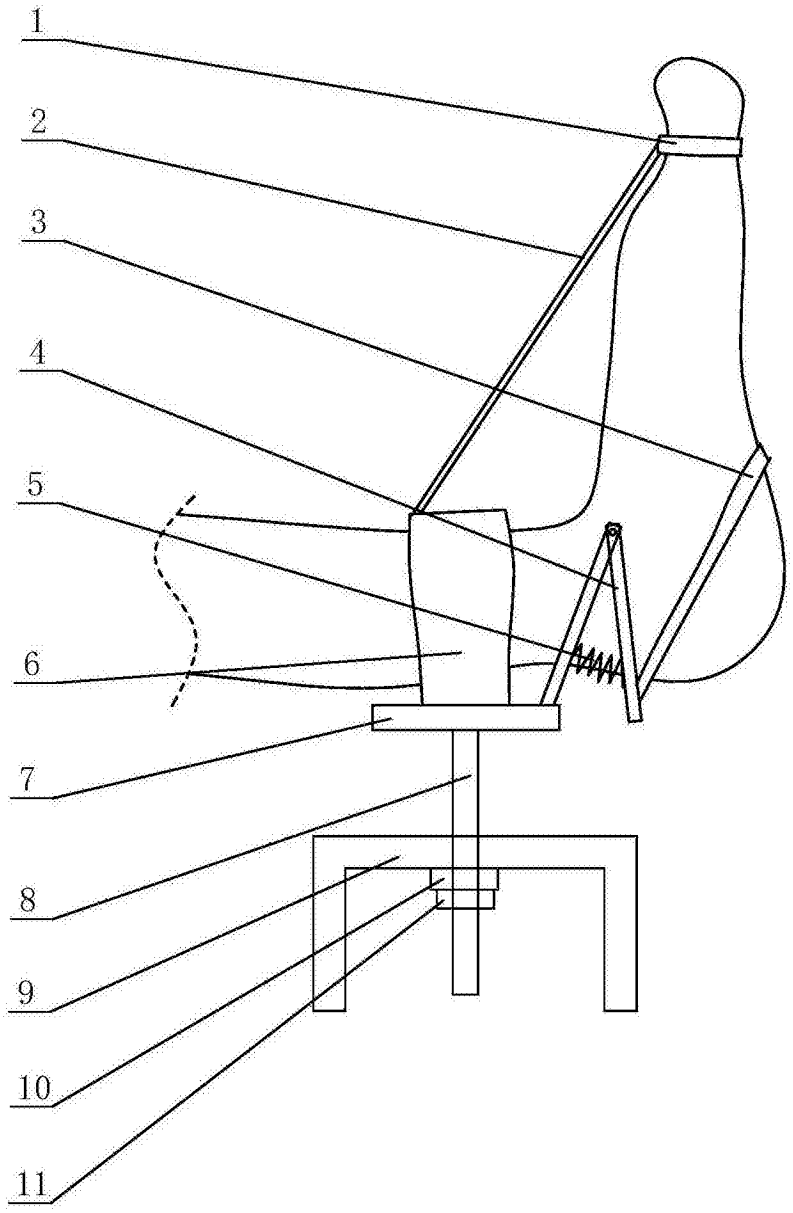

图1