(19)国家知识产权局

(12)实用新型专利

(10)授权公告号 CN 219719993 U
(45)授权公告日 2023.09.22

(21)申请号 202321355539.X

(22)申请日 2023.05.31

(73)专利权人 余姚市速立电器有限公司
地址 315400 浙江省宁波市余姚市阳明街道丰南村长庆路11号

(72)发明人 陈鸿邦 陈海军

(74)专利代理机构 广东知产猫知识产权代理有限公司 44513
专利代理师 吴霜

(51)Int.Cl.
A45D 20/10(2006.01)
A45D 20/12(2006.01)

权利要求书1页 说明书3页 附图2页

(54)实用新型名称

一种新型吹风机

(57)摘要

本实用新型属于吹风机的技术领域，公开了一种新型吹风机，包括主壳体，所述主壳体底部一体式设置有手柄，所述主壳体内部固定安装有电机和加热管，所述加热管外壁设置有电热丝，所述电热丝内部滑动连接有伸缩导热杆，所述加热管前侧外壁开设有锁定槽，所述伸缩导热杆后侧外壁开设有凹槽，所述凹槽内部固定安装有弹簧，所述弹簧端部固定安装有锁定块，本实用新型提出一种新型吹风机，当需要吹发时，电热丝通电产生热量，同时电机工作带动叶片旋转将热风吹向使用者，实现吹发功能，当需要进行卷发时，当电热丝通电时对加热管进行加热，加热管再将热量传递至伸缩导热杆中，通过伸缩导热管对使用者进行卷发操作，使吹风机具备多种不同的功能。

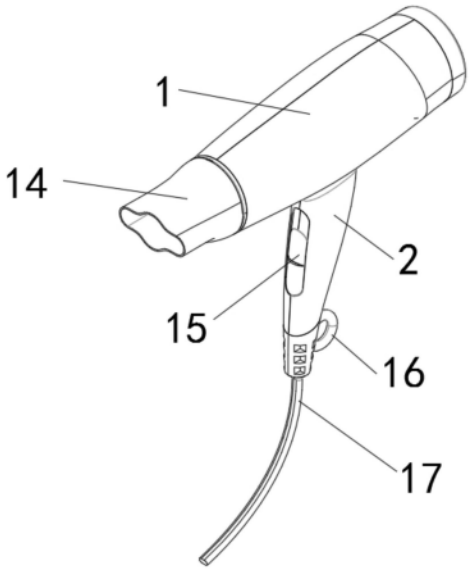

CN 219719993 U

1.一种新型吹风机,包括主壳体(1),其特征在于:所述主壳体(1)底部一体式设置有手柄(2),所述主壳体(1)内部固定安装有电机(3)和加热管(4),所述电机(3)的输出轴端部固定安装有叶片(7),所述加热管(4)外壁设置有电热丝(5),所述电热丝(5)内部滑动连接有伸缩导热杆(6),所述加热管(4)前侧外壁开设有锁定槽(8),所述伸缩导热杆(6)后侧外壁开设有凹槽(9),所述凹槽(9)内部固定安装有弹簧(10),所述弹簧(10)端部固定安装有锁定块(11)。

2.如权利要求1所述的一种新型吹风机,其特征在于:所述主壳体(1)后侧开设有进风口(12),所述进风口(12)内部固定安装有防护罩(13)。

3.如权利要求1所述的一种新型吹风机,其特征在于:所述伸缩导热杆(6)前侧外壁固定安装有防烫环(18)。

4.如权利要求1所述的一种新型吹风机,其特征在于:所述主壳体(1)前侧插接有吹嘴(14)。

5.如权利要求1所述的一种新型吹风机,其特征在于:所述手柄(2)前侧设置有开关(15),所述手柄(2)底部固定安装有导线(17),所述电机(3)和电热丝(5)均与导线(17)电性连接。

6.如权利要求1所述的一种新型吹风机,其特征在于:所述手柄(2)后侧固定安装有挂扣(16)。

一种新型吹风机

技术领域

[0001] 本实用新型属于吹风机的技术领域，具体为一种新型吹风机。

背景技术

[0002] 吹风机是一种电动小家电，主要用于将头发、衣物和其他物品吹干。它通过电力驱动风扇产生气流，将潮湿的物品表面上的水分吹走。一般来说，吹风机的功率越大，生成的气流越强，吹干时间也会相应减少。现代的吹风机通常配备有多种功能，如温度调节、风速调节、负离子发生器等，以满足不同用户的需求。

[0003] 如公告号CN110292241A的一种吹风机，此吹风机仅具备吹发效果，其功能比较单一，为了提高吹风机的功能性，故提出一种新型吹风机。

实用新型内容

[0004] 本实用新型的目的在于：为了提高吹风机的功能性。

[0005] 本实用新型采用的技术方案如下：一种新型吹风机，包括主壳体，所述主壳体底部一体式设置有手柄，所述主壳体内部固定安装有电机和加热管，所述电机的输出轴端部固定安装有叶片，所述加热管外壁设置有电热丝，所述电热丝内部滑动连接有伸缩导热杆，所述加热管前侧外壁开设有锁定槽，所述伸缩导热杆后侧外壁开设有凹槽，所述凹槽内部固定安装有弹簧，所述弹簧端部固定安装有锁定块。

[0006] 通过上述技术方案，当需要吹发时，电热丝通电产生热量，同时电机工作带动叶片旋转将热风吹向使用者，实现吹发功能，当需要进行卷发时，将伸缩导热杆从加热管内拉出，在加热管外移过程中锁定块进入锁定槽内部，对加热管的位置进行固定，当电热丝通电时对加热管进行加热，加热管再将热量传递至伸缩导热杆中，通过伸缩导热管对使用者进行卷发操作，使吹风机具备多种不同的功能。

[0007] 在一优选的实施方式中，所述主壳体后侧开设有进风口，所述进风口内部固定安装有防护罩。

[0008] 通过上述技术方案，通过防护罩防止外部杂质及灰尘进入主壳体内部，提高吹风机的使用寿命。

[0009] 在一优选的实施方式中，所述伸缩导热杆前侧外壁固定安装有防烫环。

[0010] 通过上述技术方案，在拉出伸缩导热杆时，通过防烫环可以避免使用者烫伤。

[0011] 在一优选的实施方式中，所述主壳体前侧插接有吹嘴。

[0012] 在一优选的实施方式中，所述手柄前侧设置有开关，所述手柄底部固定安装有导线，所述电机和电热丝均与导线电性连接。

[0013] 在一优选的实施方式中，所述手柄后侧固定安装有挂扣。

[0014] 通过上述技术方案，通过设置挂扣对吹风机进行悬挂。

[0015] 综上所述，由于采用了上述技术方案，本实用新型的有益效果是：本实用新型提出一种新型吹风机，为了提高吹风机的功能性。

[0016] 当需要吹发时，电热丝通电产生热量，同时电机工作带动叶片旋转将热风吹向使用者，实现吹发功能，当需要进行卷发时，将伸缩导热杆从加热管内拉出，在加热管外移过程中锁定块进入锁定槽内部，对加热管的位置进行固定，当电热丝通电时对加热管进行加热，加热管再将热量传递至伸缩导热杆中，通过伸缩导热管对使用者进行卷发操作，使吹风机具备多种不同的功能。

附图说明

[0017] 图1为本实用新型的结构示意图；

[0018] 图2为本实用新型的剖面图；

[0019] 图3为本实用新型中伸缩导热杆的结构示意图。

[0020] 图中标记：1-主壳体；2-手柄；3-电机；4-加热管；5-电热丝；6-伸缩导热杆；7-叶片；8-锁定槽；9-凹槽；10-弹簧；11-锁定块；12-进风口；13-防护罩；14-吹嘴；15-开关；16-挂扣；17-导线；18-防烫环。

具体实施方式

[0021] 为使本实用新型实施例的目的、技术方案和优点更加清楚，下面将结合本实用新型实施例，对本实用新型实施例中的技术方案进行清楚、完整地描述，显然，所描述的实施例是本实用新型一部分实施例，而不是全部的实施例。基于本实用新型中的实施例，本领域普通技术人员在没有作出创造性劳动前提下所获得的所有其他实施例，都属于本实用新型保护的范围。

[0022] 下面将结合图1-图3对本实用新型实施例的一种新型吹风机进行详细的说明。

[0023] 实施例：

[0024] 一种新型吹风机，包括主壳体1，主壳体1后侧开设有进风口12，进风口12内部固定安装有防护罩13，通过防护罩13防止外部杂质及灰尘进入主壳体1内部，提高吹风机的使用寿命，主壳体1前侧插接有吹嘴14。

[0025] 主壳体1底部一体式设置有手柄2，手柄2前侧设置有开关15，手柄2底部固定安装有导线17，电机3和电热丝5均与导线17电性连接，手柄2后侧固定安装有挂扣16，通过设置挂扣16对吹风机进行悬挂。

[0026] 主壳体1内部固定安装有电机3和加热管4，电机3的输出轴端部固定安装有叶片7，加热管4外壁设置有电热丝5，当需要吹发时，电热丝5通电产生热量，同时电机3工作带动叶片7旋转将热风吹向使用者，实现吹发功能。

[0027] 电热丝5内部滑动连接有伸缩导热杆6，伸缩导热杆6前侧外壁固定安装有防烫环18，在拉出伸缩导热杆6时，通过防烫环18可以避免使用者烫伤，加热管4前侧外壁开设有锁定槽8，伸缩导热杆6后侧外壁开设有凹槽9，凹槽9内部固定安装有弹簧10，弹簧10端部固定安装有锁定块11，当需要进行卷发时，将伸缩导热杆6从加热管4内拉出，在加热管4外移过程中锁定块11进入锁定槽8内部，对加热管4的位置进行固定，当电热丝5通电时对加热管4进行加热，加热管4再将热量传递至伸缩导热杆6中，通过伸缩导热管6对使用者进行卷发操作，使吹风机具备多种不同的功能。

[0028] 工作原理：

[0029] 当需要吹发时，电热丝5通电产生热量，同时电机3工作带动叶片7旋转将热风吹向使用者，实现吹发功能，当需要进行卷发时，将伸缩导热杆6从加热管4内拉出，在加热管4外移过程中锁定块11进入锁定槽8内部，对加热管4的位置进行固定，当电热丝5通电时对加热管4进行加热，加热管4再将热量传递至伸缩导热杆6中，通过伸缩导热管6对使用者进行卷发操作，使吹风机具备多种不同的功能。

[0030] 以上实施例仅用以说明本实用新型的技术方案，而非对其限制；尽管参照前述实施例对本实用新型进行了详细的说明，本领域的普通技术人员应当理解：其依然可以对前述各实施例所记载的技术方案进行修改，或者对其中部分技术特征进行等同替换；而这些修改或者替换，并不使相应技术方案的本质脱离本实用新型各实施例技术方案的精神和范围。

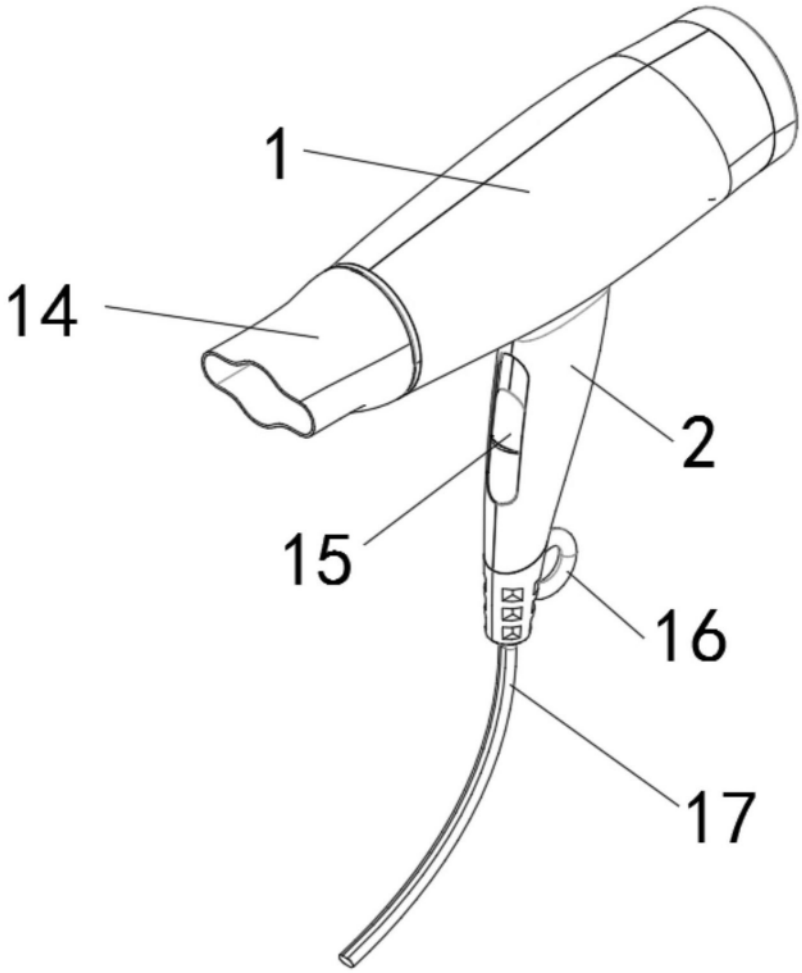

图1

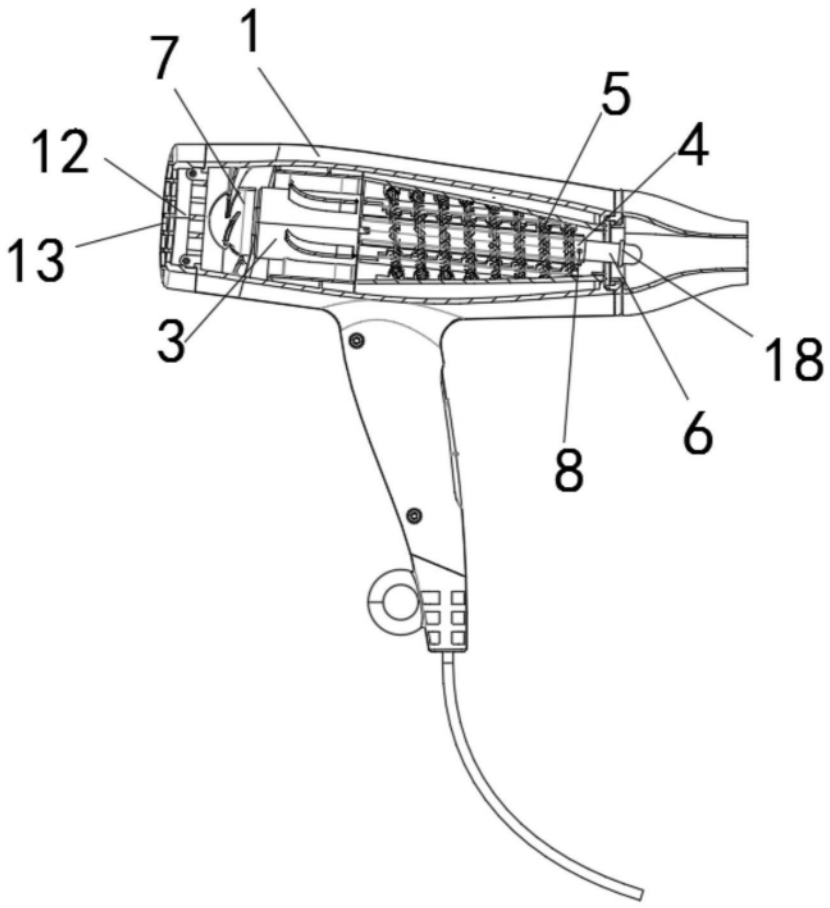

图2

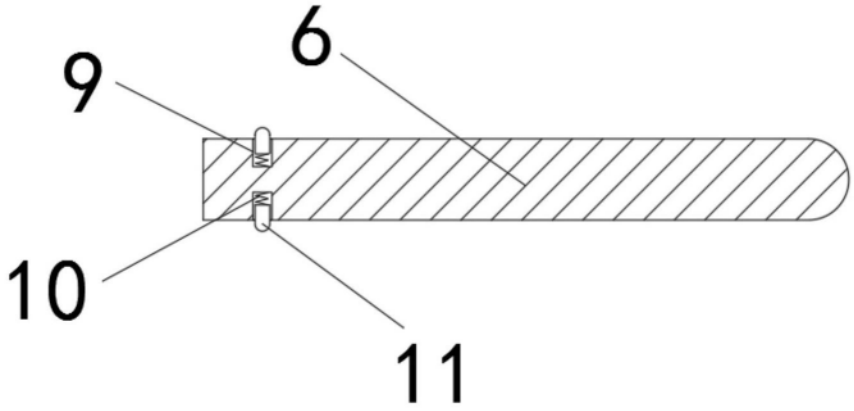

图3