(19)中华人民共和国国家知识产权局

(12)实用新型专利

(10)授权公告号 CN 204681965 U
(45)授权公告日 2015.10.07

(21)申请号 201520198287.3

(22)申请日 2015.03.29

(73)专利权人 鄂尔多斯市迅科科技发展有限公司

地址 014300 内蒙古自治区鄂尔多斯市东胜区准格尔北路2号街坊

(72)发明人 王振宇 付巍 满都呼 付和平 张领帅 王康康

(51)Int.Cl.

A01G 9/02(2006.01)

A01G 27/06(2006.01)

权利要求书1页 说明书1页 附图1页

(54)实用新型名称

一种盆栽中自补给水分的新型花盆

(57)摘要

本实用新型公开了一种盆栽中自补给水分的新型花盆，主要包括花盆、隔离板、环形凸台、通孔、吸水条、土壤、水；其特征是所述花盆为上大下小的柱状，在花盆的低端有环形凸台；所述隔离板置于花盆中的环形凸台上，隔离板上有若干个通水的通孔；所述吸水条穿过通孔，吸水条在隔离板上面的部分深入到土壤中，吸水条在隔离板下面的部分浸在水的底部；所述土壤在花盆中，位于隔离板的上部；所述水在花盆底部，位于隔离板的下方；所述隔离板可以取出，每年给植物换土的时候可以把隔离板拿出来，清洗花盆底部。如果吸水条腐烂或通孔堵塞，都可以通过更换吸水条来解决。

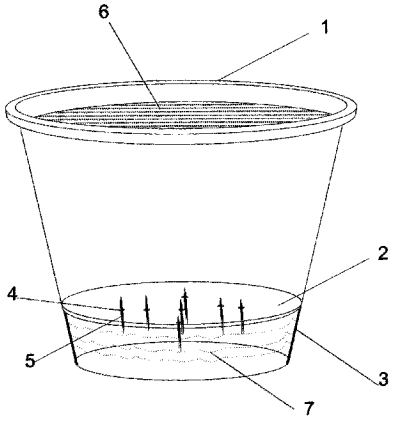

CN 204681965 U

1.一种盆栽中自补给水分的新型花盆，主要包括花盆、隔离板、环形凸台、通孔、吸水条、土壤、水；其特征是所述花盆为上大下小的柱状，在花盆的低端有环形凸台；所述隔离板置于花盆中的环形凸台上，隔离板上有若干个通水的通孔；所述吸水条穿过通孔，吸水条在隔离板上面的部分深入到土壤中，吸水条在隔离板下面的部分浸在水的底部；所述土壤在花盆中，位于隔离板的上部；所述水在花盆底部，位于隔离板的下方。

一种盆栽中自补给水分的新型花盆

技术领域

[0001] 本实用新型涉及一种盆栽中自补给水分的新型花盆，属于盆栽技术领域。

背景技术

[0002] 随着人们生活水平的提高，人们往往会放几盆花在家里，增添生机。然而由于工作或外出等原因，人们往往不能及时给这些花儿浇水，最后导致生长不良，跟有甚者会导致枯萎死亡。这一问题的出现一方面是人们浇水不及时，另一方面是现有花盆设计不当。现有花盆造型简单，除了简单的装饰作用外，主要功能是盛装土壤。在空气干燥的北方，水分蒸发快，特别是住在楼上，把花盆放在阳台上的家庭，植物对水的需求频率就更高，这时如果没有及时浇水，肯定会影响植物生长。要解决这一问题，需要对现有花盆进行再设计。

实用新型内容

[0003] 本实用新型的目的在于提供一种盆栽中自补给水分的新型花盆，一种能将多余的水收集起来并及时给植物补水的花盆。

[0004] 一种盆栽中自补给水分的新型花盆，主要包括花盆、隔离板、环形凸台、通孔、吸水条、土壤、水；其特征是所述花盆为上大下小的柱状，在花盆的低端有环形凸台；所述隔离板置于花盆中的环形凸台上，隔离板上有若干个通水的通孔；所述吸水条穿过通孔，吸水条在隔离板上面的部分深入到土壤中，吸水条在隔离板下面的部分浸在水的底部；所述土壤在花盆中，位于隔离板的上部；所述水在花盆底部，位于隔离板的下方。

[0005] 进一步：所述隔离板可以取出，每年给植物换土的时候可以把隔离板拿出来，清洗花盆底部。如果吸水条腐烂或通孔堵塞，都可以通过更换吸水条来解决。

附图说明

[0006] 附图 1 为本实用新型的结构示意图。

[0007] 图中：花盆 1、隔离板 2、环形凸台 3、通孔 4、吸水条 5、土壤 6、水 7。

具体实施方式

[0008] 以下为本实用新型较佳的实施方式，并不因此而限定了本实用新型的保护范围。

[0009] 见图 1 所示，一种盆栽中自补给水分的新型花盆，主要包括花盆 1、隔离板 2、环形凸台 3、通孔 4、吸水条 5、土壤 6、水 7；其特征是所述花盆 1 为上大下小的柱状，在花盆 1 的低端有环形凸台 3；所述隔离板 2 置于花盆 1 中的环形凸台 3 上，隔离板 2 上有若干个通水的通孔 4；所述吸水条 5 穿过通孔 4，吸水条 5 在隔离板上面的部分深入到土壤 6 中，吸水条 5 在隔离板下面的部分浸在水 7 的底部；所述土壤 6 在花盆 1 中，位于隔离板 2 的上部；所述水 7 在花盆底部，位于隔离板 2 的下方。

[0010] 进一步：所述隔离板 2 可以取出，每年给植物换土的时候可以把隔离板 2 拿出来，清洗花盆 1 底部。如果吸水条 5 腐烂或通孔 4 堵塞，都可以通过更换吸水条来解决。

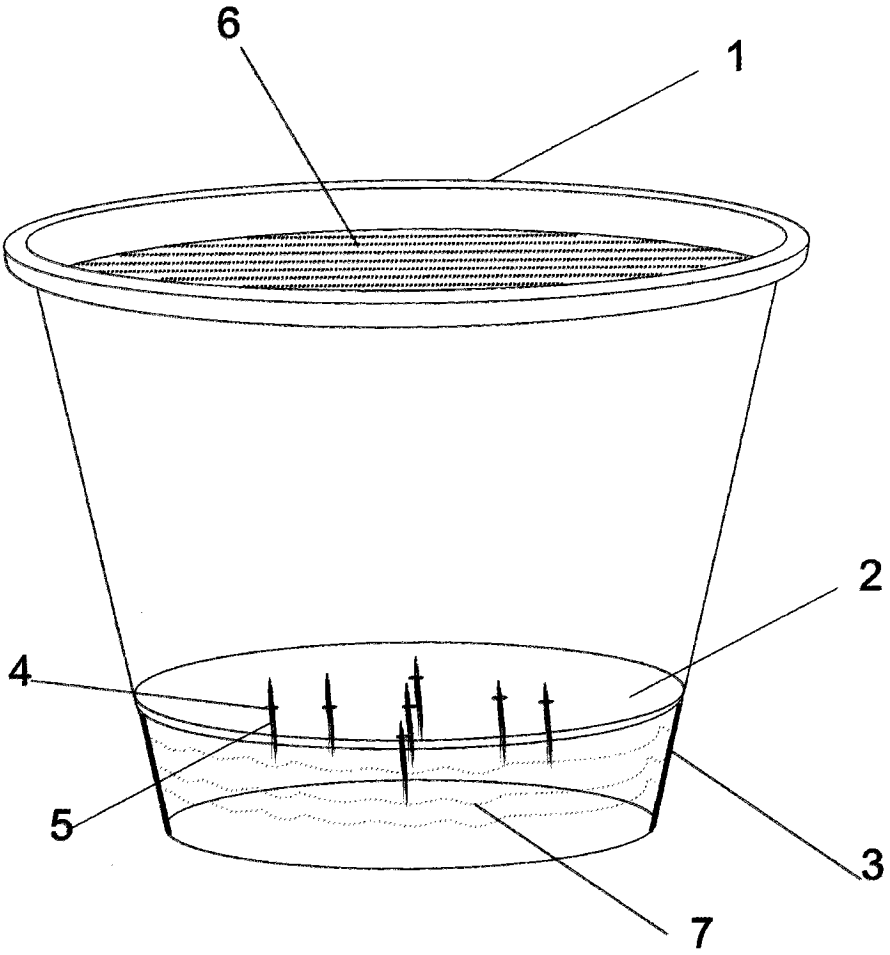

图 1