(19)中华人民共和国国家知识产权局

(12)实用新型专利

(10)授权公告号 CN 208978446 U
(45)授权公告日 2019.06.14

(21)申请号 201821611697.6

(22)申请日 2018.09.30

(73)专利权人 江苏顺泰包装印刷科技有限公司
地址 223001 江苏省淮安市清江浦区深圳东路88号

(72)发明人 罗传钢

(74)专利代理机构 北京挺立专利事务所(普通合伙) 11265
代理人 倪钜芳

(51)Int.Cl.
B41F 22/00(2006.01)
B41F 31/20(2006.01)

权利要求书1页 说明书2页 附图2页

(54)实用新型名称

一种凹印机的多功能挡墨装置

(57)摘要

本实用新型涉及一种凹印机的多功能挡墨装置，包括弯板、密封套、横梁、第一螺钉和第三螺钉；弯板上嵌入有两个密封套，横梁通过四个第一螺钉固定在弯板的下侧，弯板的上方形成有弧面板；弧面板的下侧向外形成有平板；本实用新型结构简单，制造方便且成本低，有效阻挡了飞墨玷污印刷品，避免对环境造成污染，提高了印刷合格率，降低了印刷成本。

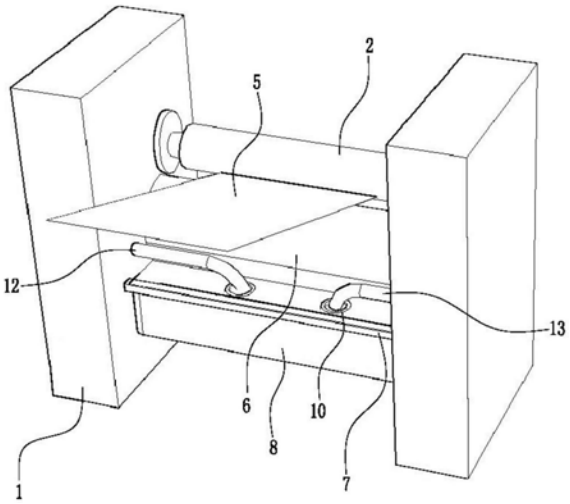

CN 208978446 U

1.一种凹印机的多功能挡墨装置,包括弯板、密封套、横梁、第一螺钉和第三螺钉,其特征在于,所述弯板可拆卸的设置在印刷版辊和压印辊之间,所述弯板上设置有两个密封套,所述横梁通过四个第一螺钉固定在弯板的下侧,所述弯板的上方形成有弧面板;所述弧面板的下侧向外形成有平板;所述弧面板的上侧表面两端均穿插螺接有一个第三螺钉。

2.根据权利要求1所述的一种凹印机的多功能挡墨装置,其特征在于,两个所述密封套分别嵌入固定在平板的上平面上。

3.根据权利要求1所述的一种凹印机的多功能挡墨装置,其特征在于,所述横梁的截面呈L型,所述横梁的上侧侧面上穿插连接有多个竖直分布的第一螺钉;每个所述第一螺钉的下端均插入螺接在平板中,从而将所述横梁固定在弯板的下侧。

4.根据权利要求3所述的一种凹印机的多功能挡墨装置,其特征在于,所述平板的上侧侧面贴合在横梁的下侧内壁上。

一种凹印机的多功能挡墨装置

技术领域

[0001] 本实用新型涉及一种凹印机的多功能挡墨装置。

背景技术

[0002] 凹版印刷机的印刷过程是一个通过印刷版辊转动把油墨转移到纸上的过程，在此过程中，印刷版辊高速旋转，油墨会被甩出，不仅对环境造成一定污染，同时因飞墨的位置随即且隐蔽性强，造成印刷品合格率较低且难以察觉，印刷成本较大。

[0003] 目前行业内的常规做法是在印刷品和印刷版辊之间设置一张纸张，对飞溅的油墨进行遮挡，但是，设置纸张挡墨的做法存在着一定的隐患，纸张不能全部遮挡印版表面，只能防止两端甩墨，且一旦纸张被卷入高速旋转的机器中时，轻则导致设备停机，印刷品报废，浪费油墨，延误工期，重则对操作工人的人身安全造成危害，有待于进一步改进。

实用新型内容

[0004] 针对上述现有技术的现状，本实用新型所要解决的技术问题在于提供一种结构简单，制造方便且成本低，有效阻挡了飞墨玷污印刷品，避免对环境造成污染，提高了印刷合格率，降低了印刷成本的凹印机的多功能挡墨装置。

[0005] 本实用新型解决上述技术问题所采用的技术方案为：一种凹印机的多功能挡墨装置，包括弯板、密封套、横梁、第一螺钉和第三螺钉，其特征在于，所述弯板可拆卸的设置在印刷版辊和压印辊之间，所述弯板上设置有两个密封套，所述横梁通过四个第一螺钉固定在弯板的下侧，所述弯板的上方形成有弧面板；所述弧面板的下侧向外形成有平板；所述弧面板的上侧表面两端均穿插螺接有一个第三螺钉。

[0006] 优选地，两个所述密封套分别嵌入固定在平板的上平面上。

[0007] 优选地，所述横梁的截面呈L型，所述横梁的上侧侧面上穿插连接有多个竖直分布的第一螺钉；每个所述第一螺钉的下端均插入螺接在平板中，从而将所述横梁固定在弯板的下侧。

[0008] 优选地，所述平板的上侧侧面贴合在横梁的下侧内壁上。

[0009] 与现有技术相比，本实用新型的优点在于：本实用新型在印刷版辊和压印辊之间设置了可拆卸的弯板，结构简单，制造方便且成本低，有效阻挡了飞墨玷污印刷品，避免对环境造成污染，提高了印刷合格率，降低了印刷成本。

附图说明

[0010] 图1为本实用新型的结构图；

[0011] 图2为本实用新型的弯板的结构图。

具体实施方式

[0012] 如图1～2所示，一种凹印机的多功能挡墨装置，包括弯板6、密封套10、横梁7、第一

螺钉11和第三螺钉9;凹印机的两个内壁1之间设置有相互平行分布的印刷版辊3和压印辊2,压印辊2位于印刷版辊3的上方;印刷版辊3的两端均套设有一个套筒4;凹印机的两个内壁1之间还设置有油墨槽8,油墨槽8位于印刷版辊3的下方;印刷版辊3和压印辊2之间设置有可拆卸的弯板6,弯板6上设置有两个密封套10,横梁7通过四个第一螺钉11固定在弯板6的下侧,横梁7的两端分别固定在凹印机的两个内壁1上;弯板6的上侧通过两个第三螺钉9固定在两个套筒4上;弯板6的上方形成有弧面板61;弧面板61的下侧向外形成有平板62,平板62位于油墨槽8的上方,平板62的上平面上嵌入固定有两个密封套10,吸风管12和供墨管13的一端分别插入在两个密封套10中,横梁7的截面呈L型,横梁7的上侧侧面上穿插连接有四个竖直分布的第一螺钉11;每个第一螺钉11的下端均插入螺接在平板62中,平板62的上侧侧面贴合在横梁7的下侧内壁上,从而将横梁7固定在弯板6的下侧;弧面板61的上侧表面两端均穿插螺接有一个第三螺钉9,两个第三螺钉9的螺纹端分别插入螺接在两个套筒4的上侧内部,从而将弯板6固定在两个套筒4上并位于印刷版辊3和压印辊2之间。

[0013] 使用时,将供墨管13的插入端伸入到位于油墨槽8中的油墨中,从而将油墨吸取出来用于印刷,吸风管12的插入端位于油墨的上方,吸风管12的另一端与烘箱排风口管道相连,从而利用排风口的吸力将油墨槽8中的挥发性有机化合物排出,两个密封圈10能防止油墨通过间隙向上喷洒,在压印辊2在对印刷品5进行压印的过程中,弧面板61能挡住由印刷版辊3转动而向上甩出的油墨;弯板6通过第一螺钉11和第三螺钉9可拆卸的设置在印刷版辊3和压印辊2之间,方便进行拆洗维护,平板62可避免油墨直接暴露在空气中。

[0014] 凹版印刷机的印刷过程是一个通过印刷版辊转动把油墨转移到纸上的过程,在此过程中,印刷版辊高速旋转,油墨会被甩出,不仅对环境造成一定污染,同时因飞墨的位置随即且隐蔽性强,造成印刷品合格率较低且难以察觉,印刷成本较大。

[0015] 目前行业内的常规做法是在印刷品和印刷版辊之间设置一张纸张,对飞溅的油墨进行遮挡,但是,设置纸张挡墨的做法存在着一定的隐患,纸张不能全部遮挡印版表面,只能防止两端甩墨,且一旦纸张被卷入高速旋转的机器中时,轻则导致设备停机,印刷品报废,浪费油墨,延误工期,重则对操作工人的人身安全造成危害;本实用新型在印刷版辊3和压印辊2之间设置了可拆卸的弯板6,结构简单,制造方便且成本低,有效阻挡了飞墨玷污印刷品,避免对环境造成污染,提高了印刷合格率,降低了印刷成本。

[0016] 最后应说明的是:以上实施例仅用以说明本实用新型的技术方案,而非对其限制;尽管参照前述实施例对本实用新型进行了详细的说明,本领域的技术人员应当理解,其依然可以对前述各实施例所记载的技术方案进行修改,或者对其中部分技术特征进行同等替换;而这些修改或者替换,并不使相应技术方案的本质脱离本实用新型各实施例技术方案的精神与范围。

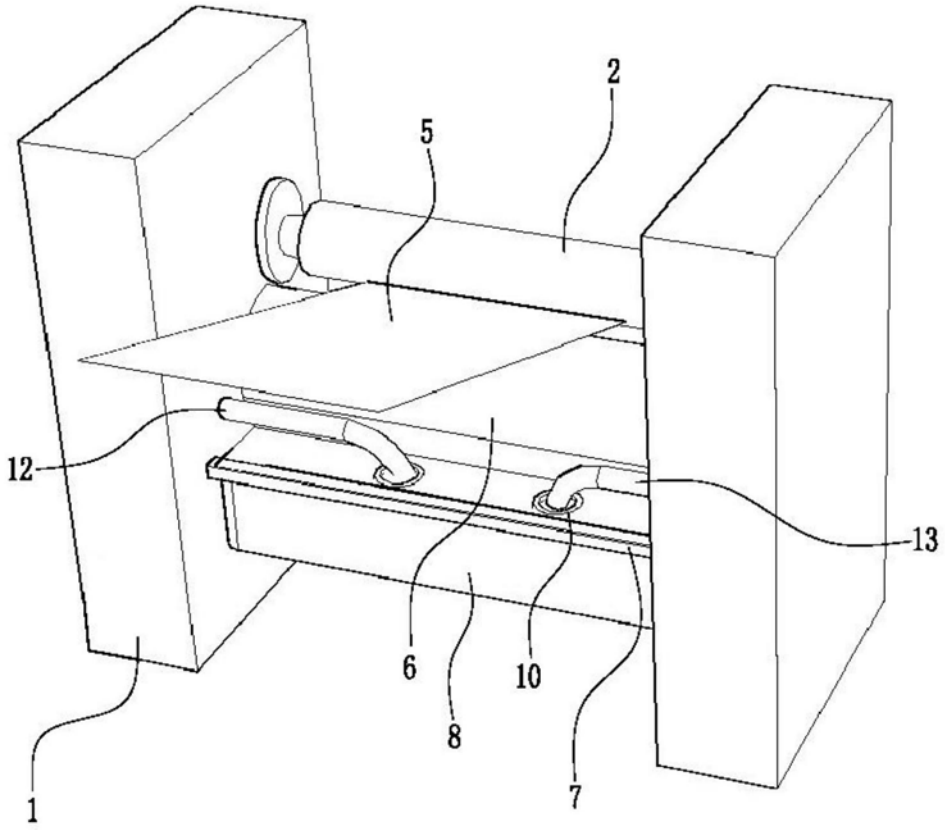

图1

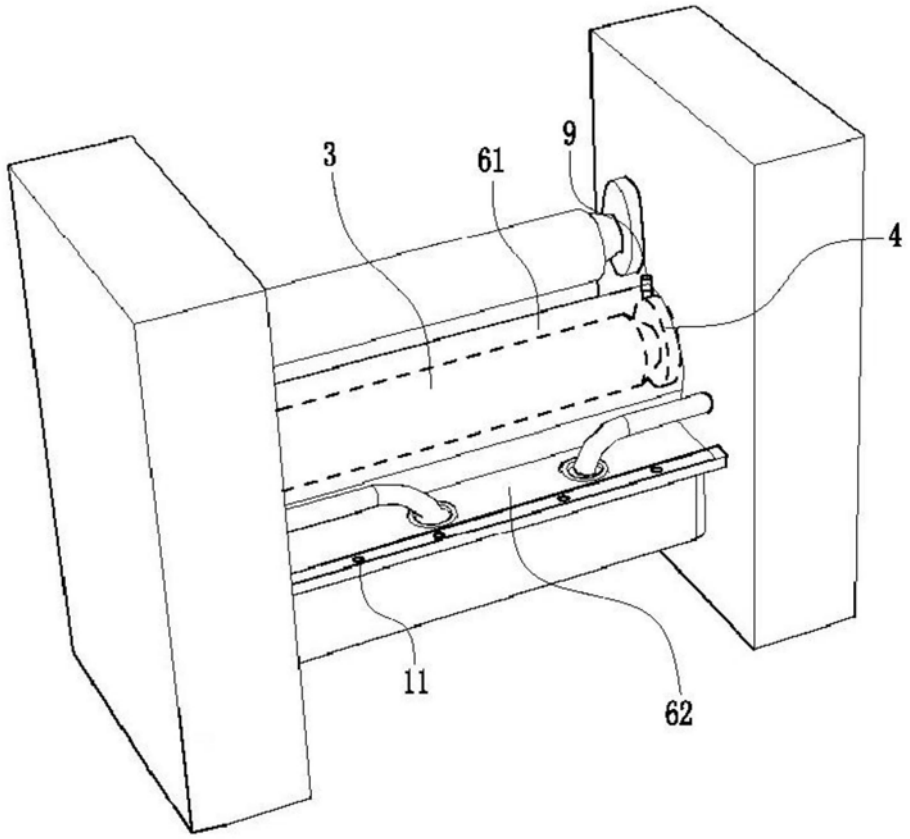

图2