(19)中华人民共和国国家知识产权局

(12)发明专利

(10)授权公告号 CN 103109609 B
(45)授权公告日 2015.10.14

(21)申请号 201310003003.6

(22)申请日 2013.01.04

(73)专利权人 浙江乐客来机械有限公司
地址 313100 浙江省湖州市长兴县经济开发区太湖大道599号

(72)发明人 武顺 张培斌 席文杰

(74)专利代理机构 杭州华鼎知识产权代理事务所(普通合伙) 33217
代理人 胡根良

(51)Int.Cl.
A01B 59/04(2006.01)

(56)对比文件
CN 102823351 A,2012.12.19, 全文.
CN 201182063 Y,2009.01.21, 权利要求1-2、说明书第2页第2段、附图1.
CN 201388366 Y,2010.01.27, 全文.
CN 202979694 U,2013.06.12, 权利要求1-10.
WO 02/45477 A1,2002.06.13, 全文.

审查员 田永华

权利要求书1页 说明书2页 附图2页

(54)发明名称

一种农具横移装置

(57)摘要

本发明涉及一种农具横移装置,农具与拖拉机固定连接之后不能移动,当拖拉机跑偏时需要重新的工作一遍,为增加工作效率采用如下改进结构,包括支架,所述支架上端设有连接件,所述连接件的下端设有沿支架横向移动的横移臂,所述横移臂包括横移管和设在横移管两端的连接臂,所述横移臂上连接有驱动横移臂移动的驱动件;驱动件驱动横移臂能横向调节农具,在拖拉机跑偏、遗漏工作面和不容易清理时横移臂带动农具移动,起到很大的调节作用。

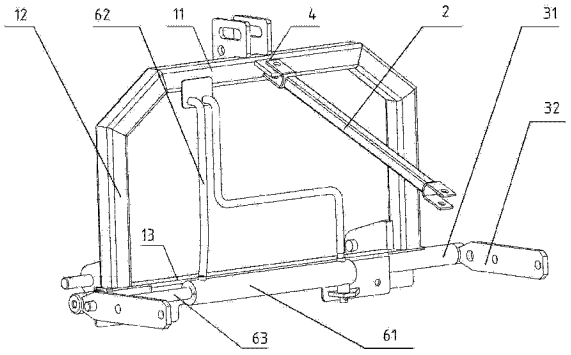

CN 103109609 B

1. 一种农具横移装置，其特征在于：包括支架，所述支架上端转接有连接件，所述连接件的下端设有沿支架横向移动的横移臂，所述横移臂包括横移管和设在横移管两端的连接臂，所述横移臂上连接有驱动横移臂移动的驱动件，所述支架包括上横梁、下横梁以及连接上横梁与下横梁的纵梁，所述上横梁上设有基座，所述基座上设有垂直上表面的通孔，所述连接件上设有连接所述通孔的转轴，所述下横梁上设有固定筒，所述横移管穿接在固定筒中并可沿固定筒的轴向移动，所述驱动件为设在下横梁上的液压装置，所述液压装置驱动所述横移管横向移动。

2. 根据权利要求 1 所述的一种农具横移装置，其特征在于：所述液压装置包括液压缸和流通管路，所述液压缸上设有活塞杆，所述活塞杆连接横移臂。

3. 根据权利要求 2 所述的一种农具横移装置，其特征在于：所述活塞杆连接所述连接臂，或者所述活塞杆连接所述横移管。

4. 根据权利要求 1 所述的一种农具横移装置，其特征在于：所述连接臂与所述横移管转接。

5. 根据权利要求 1 所述的一种农具横移装置，其特征在于：所述连接件和连接臂上设有连接农具的安装孔。

6. 根据权利要求 1 所述的一种农具横移装置，其特征在于：所述农具横移装置与拖拉机活动连接。

一种农具横移装置

技术领域

[0001] 本发明涉及一种农具横移装置。

背景技术

[0002] 现有农具，例如秸秆粉碎还田机，在拖拉机跑偏造成遗漏工作面的情况下需要拖拉机后退重新工作一遍，降低了工作效率和加大了成本支出。

发明内容

[0003] 本发明解决的技术问题是提供一种农具横移装置。

[0004] 本发明解决其技术问题采用如下技术方案：一种农具横移装置，包括支架，所述支架上端转接有连接件，所述连接件的下端设有沿支架横向移动的横移臂，所述横移臂包括横移管和设在横移管两端的连接臂，所述横移臂上连接有驱动横移臂移动的驱动件。

[0005] 进一步的技术方案是：所述支架包括上横梁、下横梁以及连接上横梁与下横梁的纵梁。

[0006] 进一步的技术方案是：所述上横梁上设有基座，所述基座上设有垂直上表面的通孔，所述连接件上设有连接所述通孔的转轴。

[0007] 进一步的技术方案是：所述下横梁上设有固定筒，所述横移管穿接在固定筒中并可沿固定筒的轴向移动。

[0008] 进一步的技术方案是：所述驱动件为设在下横梁上的液压装置，所述液压装置驱动所述横移管横向移动。

[0009] 进一步的技术方案是：所述液压装置包括液压缸和流通管路，所述液压缸上设有活塞杆，所述活塞杆连接横移臂。

[0010] 进一步的技术方案是：所述活塞杆连接所述连接臂，或者所述活塞杆连接所述横移管。

[0011] 进一步的技术方案是：所述连接臂与所述横移管转接。

[0012] 进一步的技术方案是：所述连接件和连接臂上设有连接农具的安装孔。

[0013] 进一步的技术方案是：所述农具横移装置与拖拉机活动连接。

[0014] 本发明的有益效果是：横移装置连接农具和拖拉机，驱动件驱动横移臂横向调节，在拖拉机跑偏、遗漏工作面和不容易清理时横移臂带动农具移动，起到很大的调节作用。

附图说明

[0015] 下面结合附图和具体实施方式对本发明作进一步详细的说明：

[0016] 图 1 为本发明的结构示意图；

[0017] 图 2 为本发明的左视图。

具体实施方式

[0018] 参考图 1 和图 2，所示本发明一种农具横移装置，包括支架，所述支架上端设有可沿支架横向转动的连接件 2，所述连接件 2 的下端设有沿支架横向移动横移臂，所述横移臂包括横移管 31 和设在横移管两端的连接臂 32，所述横移臂上连接有驱动横移臂移动的驱动件，通过横移装置连接农具。

[0019] 上述的支架包括上横梁 11、下横梁 13 以及连接上横梁 11 与下横梁 13 两端的纵梁 12，支架可以为一整块的支板。

[0020] 支架与连接件的转接方式：在所述上横梁 11 上设置基座 4，所述基座 4 上设有垂直上表面的通孔，所述连接件 2 上设有连接所述通孔的转轴；或者在基本上设置转轴，连接件上设置通孔。

[0021] 横移臂的机构和原理，所述下横梁 13 上设有固定筒 5，所述横移管 31 设在固定筒 5 中并可沿固定筒的轴向移动。所述驱动件为设在下横梁 13 上的液压装置，液压装置包括液压缸 61 和流通管路 62，所述液压缸 61 上设有活塞杆 63，所述活塞杆 63 与所述连接臂 32 连接，或者所述活塞杆 6 也可以连接所述横移管 31；由液压带动活塞杆运动，通过活塞杆驱动横移管横向移动来带动农具的横向移动。

[0022] 上述连接臂 32 与所述横移管 31 之间转动连接，所述连接件 2 和连接臂 32 上设置连接农具的安装孔。

[0023] 所述农具横移装置与拖拉机活动连接，通过农具横移装置连接拖拉机和农具。在拖拉机跑偏、遗漏工作面和不容易清理时通过控制驱动件驱动农具横移确保能高效的完成作业。

[0024] 本领域技术人员在熟知本发明的原理后，可对本发明作出各种改变和变形，只要不脱离本发明的精神，均应属于本发明所附权利要求所定义的范围。

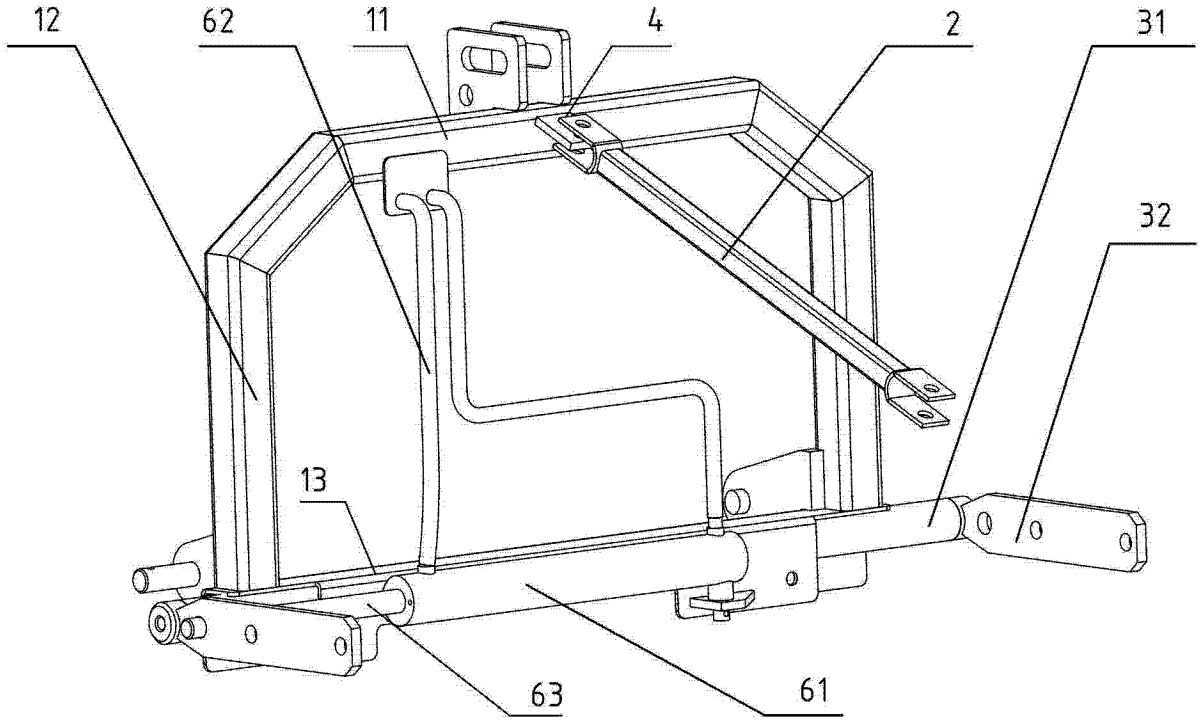

图 1

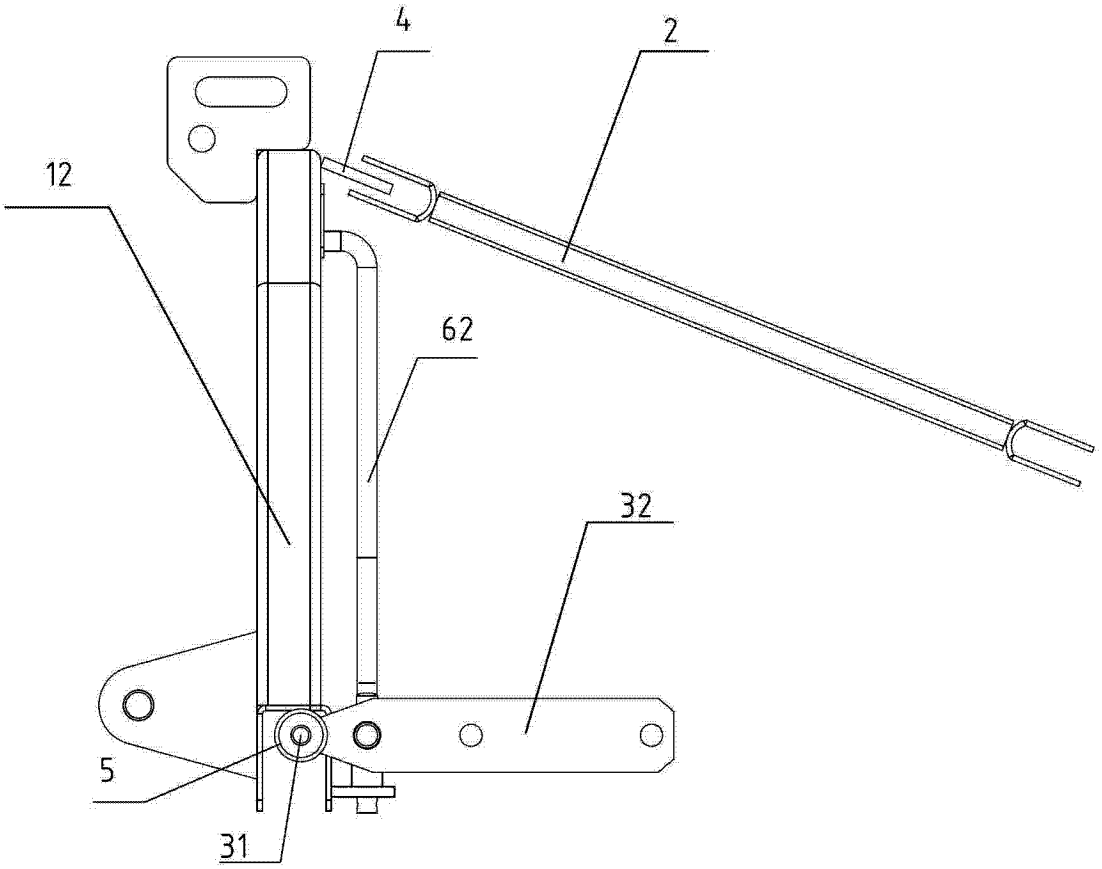

图 2