(19)中华人民共和国国家知识产权局

(12)实用新型专利

(10)授权公告号 CN 212247510 U
(45)授权公告日 2020.12.29

(21)申请号 202020542733.9

(22)申请日 2020.04.14

(73)专利权人 吴江家睦纺织有限公司
地址 215226 江苏省苏州市吴江区盛泽镇永平村一组

(72)发明人 王明娟

(74)专利代理机构 常州品益专利代理事务所(普通合伙) 32401
代理人 王鑫

(51)Int.Cl.
D06B 23/20(2006.01)
B01D 46/12(2006.01)
B01D 46/54(2006.01)
A61L 9/20(2006.01)

权利要求书1页 说明书3页 附图3页

(54)实用新型名称

纺织用退煮漂机

(57)摘要

本实用新型公开了一种纺织用退煮漂机，包括底座、支撑柱、顶板、连接壳、导流板、过滤板、过滤孔、安装板、收集壳、导流管、退浆机、煮练机、漂白机、活性炭过滤网、防水透气膜、通气管、吸气管、抽气泵和紫外线杀菌灯。该种纺织用退煮漂机结构简单、设计新颖，便于将产生的废气进行吸收，便于将吸收的气体进行水分分离，便于将产生的废水通过导流管进行导出，便于将收集壳收集并集中处理，便于操作使用，通过设置的过滤杀菌机构的作用下，便于将过滤后的气体进行杀菌，保障气体的干净，实用性价值较高，适合推广使用。

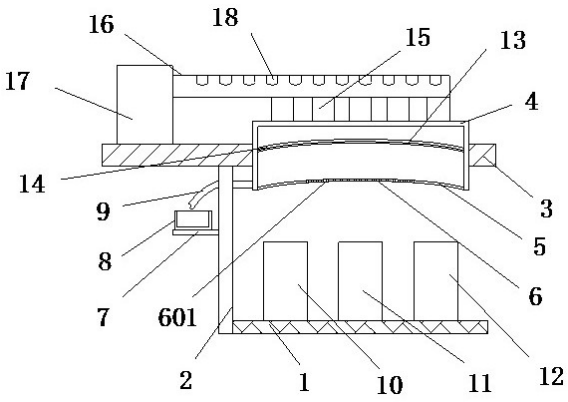

CN 212247510 U

1.一种纺织用退煮漂机，其特征在于：包括底座(1)、支撑柱(2)、顶板(3)、连接壳(4)、退浆机(10)、煮练机(11)、漂白机(12)、过滤杀菌机构以及导流机构；其中所述底座(1)左侧固定连接有支撑柱(2)，且支撑柱(2)顶端固定连接有顶板(3)；所述底座(1)顶侧表面设有退浆机(10)、煮练机(11)以及漂白机(12)；

所述过滤杀菌机构包括连接壳(4)、通气管(15)、吸气管(16)、紫外线杀菌灯(18)以及抽气泵(17)，且连接壳(4)固定镶嵌在顶板(3)内；所述连接壳(4)顶侧固定连通有通气管(15)，且通气管(15)顶侧固定连通有吸气管(16)；所述吸气管(16)末端与固定在顶板(3)顶侧的抽气泵(17)输入端固定连通，且吸气管(16)顶侧内壁固定连接有紫外线杀菌灯(18)；

所述导流机构包括导流板(5)、过滤板(6)、过滤孔(601)、导流管(9)、活性炭过滤网(13)、防水透气膜(14)、安装板(7)以及收集壳(8)，且导流板(5)固定连接在连接壳(4)底端；所述导流板(5)顶端内壁固定连接有过滤板(6)，且过滤板(6)表面开设有过滤孔(601)；所述过滤板(6)顶侧设有固定连接有在连接壳(4)内壁的活性炭过滤网(13)，且活性炭过滤网(13)底侧贴合有防水透气膜(14)；所述导流板(5)顶侧边缘处设有固定连接在导流管(9)；所述支撑柱(2)左侧固定连接有安装板(7)，且安装板(7)顶侧表面放置有收集壳(8)；所述收集壳(8)顶侧设有导流管(9)。

2.根据权利要求1所述的一种纺织用退煮漂机，其特征在于：所述过滤孔(601)数目为若干个，且若干个所述过滤孔(601)在过滤板(6)表面均匀分布。

3.根据权利要求1所述的一种纺织用退煮漂机，其特征在于：所述紫外线杀菌灯(18)数目为若干个，相邻所述紫外线杀菌灯(18)在吸气管(16)顶侧内壁等距均匀分布。

4.根据权利要求1所述的一种纺织用退煮漂机，其特征在于：所述通气管(15)固定连通在吸气管(16)与连接壳(4)之间，且相邻通气管(15)之间等距分布。

5.根据权利要求1所述的一种纺织用退煮漂机，其特征在于：所述活性炭过滤网(13)呈圆弧形结构，且活性炭过滤网(13)与导流板(5)之间平行放置。

6.根据权利要求1所述的一种纺织用退煮漂机，其特征在于：所述导流管(9)一端与连接壳(4)内腔固定连通，所述导流管(9)另一端固定贯穿支撑柱(2)，且导流管(9)末端位于收集壳(8)正上方。

纺织用退煮漂机

技术领域

[0001] 本实用新型涉及一种退煮漂机，具体是一种纺织用退煮漂机，属于纺织机械应用技术领域。

背景技术

[0002] 纺织原意是取自纺纱与织布的总称，但是随着纺织知识体系和学科体系的不断发展和完善，特别是非织造纺织材料和三维复合编织等技术产生后，已经不仅是传统的手工纺纱和织布，也包括无纺布技术，现代三维编织技术，现代静电纳米成网技术等生产的服装用、产业用、装饰用纺织品。

[0003] 现有纺织用退煮漂机在使用过程中存在很多问题，如现有一些退煮漂机在使用时会产生废气，同时废气中会携带废水颗粒，不便于工作者进行处理，影响使用。因此，针对上述问题提出一种纺织用退煮漂机。

发明内容

[0004] 本实用新型的目的就在于为了解决上述问题而提供一种纺织用退煮漂机。

[0005] 本实用新型通过以下技术方案来实现上述目的，一种纺织用退煮漂机，包括底座、支撑柱、顶板、连接壳、退浆机、煮练机、漂白机、过滤杀菌机构以及导流机构；其中所述底座左侧固定连接有支撑柱，且支撑柱顶端固定连接有顶板；所述底座顶侧表面设有退浆机、煮练机以及漂白机；

[0006] 所述过滤杀菌机构包括连接壳、通气管、吸气管、紫外线杀菌灯以及抽气泵，且连接壳固定镶嵌在顶板内；所述连接壳顶侧固定连通有通气管，且通气管顶侧固定连通有吸气管；所述吸气管末端与固定在顶板顶侧的抽气泵输入端固定连通，且吸气管顶侧内壁固定连接有紫外线杀菌灯；

[0007] 所述导流机构包括导流板、过滤板、过滤孔、导流管、活性炭过滤网、防水透气膜、安装板以及收集壳，且导流板固定连接在连接壳底端；所述导流板顶端内壁固定连接有过滤板，且过滤板表面开设有过滤孔；所述过滤板顶侧设有固定连接有在连接壳内壁的活性炭过滤网，且活性炭过滤网底侧贴合有防水透气膜；所述导流板顶侧边缘处设有固定连接在导流管；所述支撑柱左侧固定连接有安装板，且安装板顶侧表面放置有收集壳；所述收集壳顶侧设有导流管。

[0008] 优选的，所述过滤孔数目为若干个，且若干个所述过滤孔在过滤板表面均匀分布。

[0009] 优选的，所述紫外线杀菌灯数目为若干个，相邻所述紫外线杀菌灯在吸气管顶侧内壁等距均匀分布。

[0010] 优选的，所述通气管固定连通在吸气管与连接壳之间，且相邻通气管之间等距分布。

[0011] 优选的，所述活性炭过滤网呈圆弧形结构，且活性炭过滤网与导流板之间平行放置。

[0012] 优选的，所述导流管一端与连接壳内腔固定连通，所述导流管另一端固定贯穿支撑柱，且导流管末端位于收集壳正上方。

[0013] 本实用新型的有益效果是：

[0014] 1.该种纺织用退煮漂机结构简单、设计新颖，便于将产生的废气进行吸收，便于将吸收的气体进行水分分离，便于将产生的废水通过导流管进行导出，便于将收集壳收集并集中处理，便于操作使用。

[0015] 2.在使用时，通过设置的过滤杀菌机构的作用下，便于将过滤后的气体进行杀菌，保障气体的干净，实用性价值较高，适合推广使用。

附图说明

[0016] 为了更清楚地说明本实用新型实施例或现有技术中的技术方案，下面将对实施例或现有技术描述中所需要使用的附图作简单地介绍，显而易见地，下面描述中的附图仅仅是本实用新型的一些实施例，对于本领域普通技术人员来讲，在不付出创造性劳动性的前提下，还可以根据这些附图获得其它的附图。

[0017] 图1为本实用新型整体结构示意图；

[0018] 图2为本实用新型顶板底侧表面结构示意图；

[0019] 图3为本实用新型吸气内腔表面结构示意图。

[0020] 图中：1、底座，2、支撑柱，3、顶板，4、连接壳，5、导流板，6、过滤板，601、过滤孔，7、安装板，8、收集壳，9、导流管，10、退浆机，11、煮练机，12、漂白机，13、活性炭过滤网，14、防水透气膜，15、通气管，16、吸气管，17、抽气泵，18、紫外线杀菌灯。

具体实施方式

[0021] 为使得本实用新型的实用新型目的、特征、优点能够更加的明显和易懂，下面将结合本实用新型实施例中的附图，对本实用新型实施例中的技术方案进行清楚、完整地描述，显然，下面所描述的实施例仅仅是本实用新型一部分实施例，而非全部的实施例。基于本实用新型中的实施例，本领域普通技术人员在没有做出创造性劳动前提下所获得的所有其它实施例，都属于本实用新型保护的范围。

[0022] 下面结合附图并通过具体实施方式来进一步说明本实用新型的技术方案。

[0023] 在本实用新型的描述中，需要理解的是，术语“上”、“下”、“顶”、“底”、“内”、“外”等指示的方位或位置关系为基于附图所示的方位或位置关系，仅是为了便于描述本实用新型和简化描述，而不是指示或暗示所指的装置或元件必须具有特定的方位、以特定的方位构造和操作，因此不能理解为对本实用新型的限制。

[0024] 请参阅图1-3所示，一种纺织用退煮漂机，包括底座1、支撑柱2、顶板3、连接壳4、退浆机10、煮练机11、漂白机12、过滤杀菌机构以及导流机构；其中所述底座1左侧固定连接有支撑柱2，且支撑柱2顶端固定连接有顶板3；所述底座1顶侧表面设有退浆机10、煮练机11以及漂白机12；

[0025] 所述过滤杀菌机构包括连接壳4、通气管15、吸气管16、紫外线杀菌灯18以及抽气泵17，且连接壳4固定镶嵌在顶板3内；所述连接壳4顶侧固定连通有通气管15，且通气管15顶侧固定连通有吸气管16；所述吸气管16末端与固定在顶板3顶侧的抽气泵17输入端固定

连通，且吸气管16顶侧内壁固定连接有紫外线杀菌灯18；

[0026] 所述导流机构包括导流板5、过滤板6、过滤孔601、导流管9、活性炭过滤网13、防水透气膜14、安装板7以及收集壳8，且导流板5固定连接在连接壳4底端；所述导流板5顶端内壁固定连接有过滤板6，且过滤板6表面开设有过滤孔601；所述过滤板6顶侧设有固定连接有在连接壳4内壁的活性炭过滤网13，且活性炭过滤网13底侧贴合有防水透气膜14；所述导流板5顶侧边缘处设有固定连接在导流管9；所述支撑柱2左侧固定连接有安装板7，且安装板7顶侧表面放置有收集壳8；所述收集壳8顶侧设有导流管9。

[0027] 优所述过滤孔601数目为若干个，且若干个所述过滤孔601在过滤板6表面均匀分布，便于过滤，方便使用；所述紫外线杀菌灯18数目为若干个，相邻所述紫外线杀菌灯18在吸气管16顶侧内壁等距均匀分布，提高对经过气体的杀菌效果；所述通气管15固定连通在吸气管16与连接壳4之间，且相邻通气管15之间等距分布，便于吸气；所述活性炭过滤网13呈圆弧形结构，且活性炭过滤网13与导流板5之间平行放置，便于净化过滤；所述导流管9一端与连接壳4内腔固定连通，所述导流管9另一端固定贯穿支撑柱2，且导流管9末端位于收集壳8正上方，便于废水收集接收。

[0028] 本实用新型在使用时，本申请中出现的电器元件在使用时均外接连通电源和控制开关，启动抽气泵17，通过连接壳4将产生的废气进行抽取，抽气的废气通过过滤板6表面的过滤孔601流入，通过顶侧设有的防水透气膜14以及活性炭过滤网13进行过滤净化，同时废水会掉落到导流顶侧，然后通过导流管9将废水导入到收集壳8内，进而进行集中收集，同时经过活性炭过滤网13的气体通过通气管15陆续进入吸气管16内，经过吸气管16内的气体通过紫外线杀菌灯18进行杀菌，然后通过抽气泵17进行排出，进而便于工作者进行操作，同时便于排出的废气进行杀菌，便于使用。

[0029] 涉及到电路和电子元器件和模块均为现有技术，本领域技术人员完全可以实现，无需赘言，本实用新型保护的内容也不涉及对于软件和方法的改进。

[0030] 对于本领域技术人员而言，显然本实用新型不限于上述示范性实施例的细节，而且在不背离本实用新型的精神或基本特征的情况下，能够以其他的具体形式实现本实用新型。因此，无论从哪一点来看，均应将实施例看作是示范性的，而且是非限制性的，本实用新型的范围由所附权利要求而不是上述说明限定，因此旨在将落在权利要求的得同要件的含义和范围内的所有变化囊括在本实用新型内。不应将权利要求中的任何附图标记视为限制所涉及的权利要求。

[0031] 以上所述，以上实施例仅用以说明本实用新型的技术方案，而非对其限制；尽管参照前述实施例对本实用新型进行了详细的说明，本领域的普通技术人员应当理解：其依然可以对前述各实施例所记载的技术方案进行修改，或者对其中部分技术特征进行等同替换；而这些修改或者替换，并不使相应技术方案的本质脱离本实用新型各实施例技术方案的精神和范围。

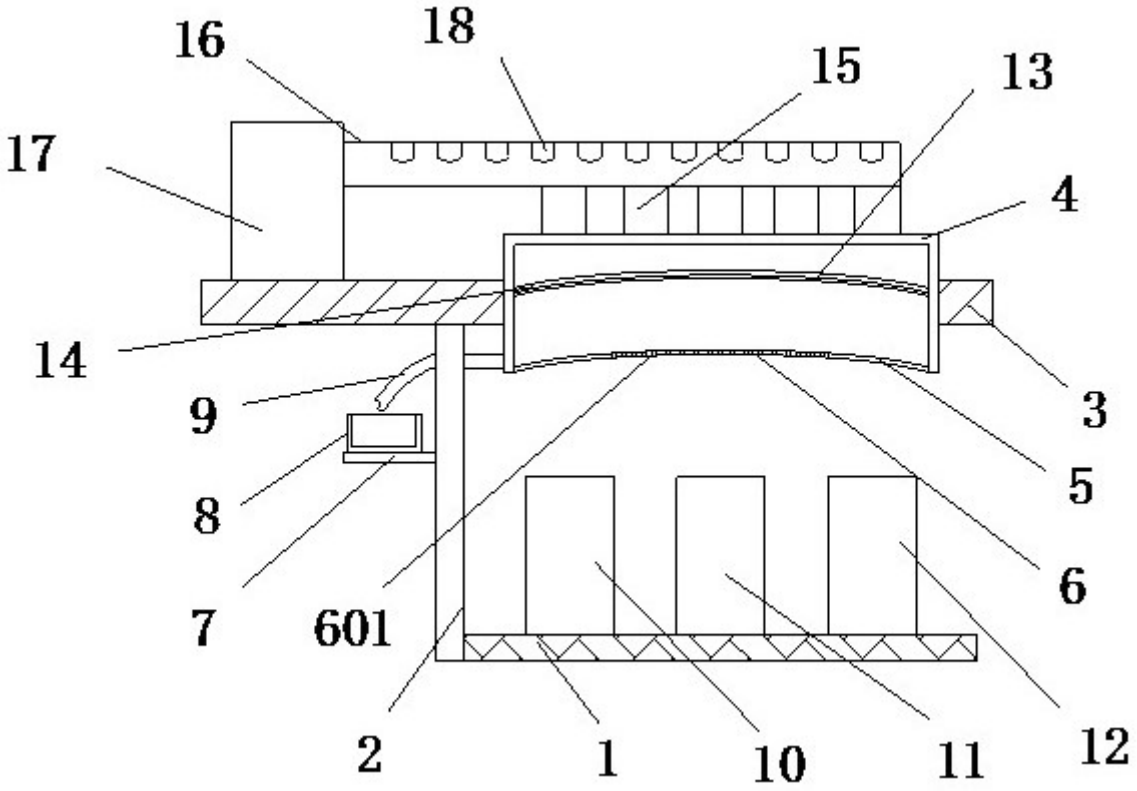

图1

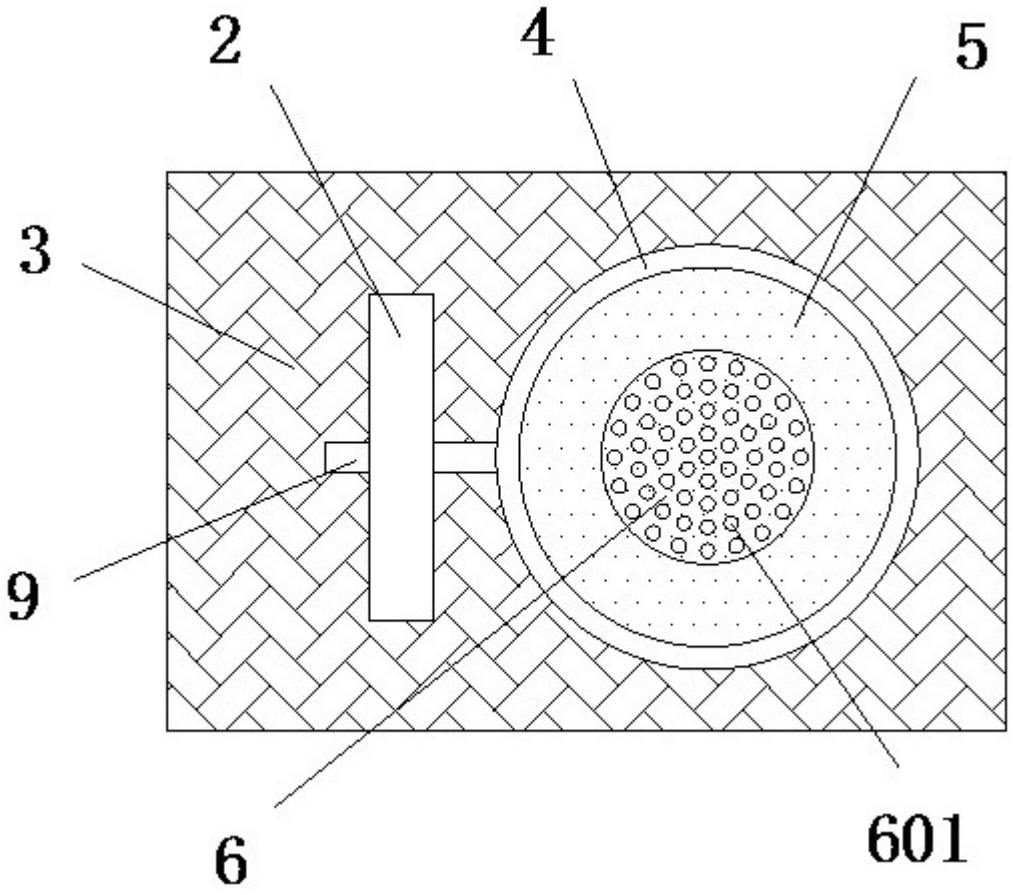

图2

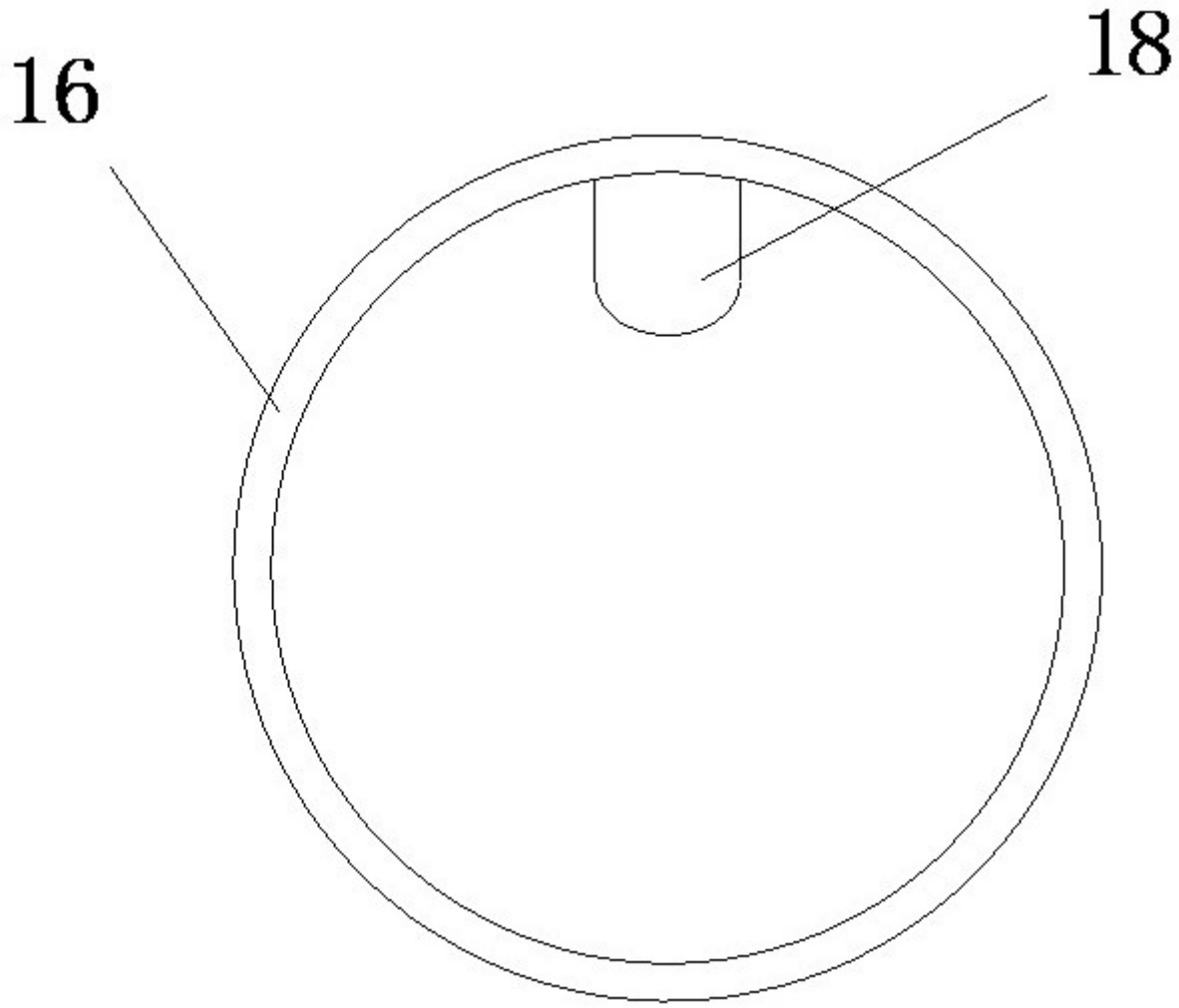

图3