(19)中华人民共和国国家知识产权局

(12)实用新型专利

(10)授权公告号 CN 205927905 U
(45)授权公告日 2017.02.08

(21)申请号 201620886236.4

(22)申请日 2016.08.16

(73)专利权人 贵州航锐航空精密零部件制造有限公司
地址 563000 贵州省遵义市红花岗区南关镇

(72)发明人 王世敏

(74)专利代理机构 遵义市遵科专利事务所 52102
代理人 陈源鸿

(51)Int.Cl.
B23Q 3/00(2006.01)

权利要求书1页 说明书2页 附图2页

(54)实用新型名称

一种夹持螺纹部位的夹具

(57)摘要

一种夹持螺纹部位的夹具，包括夹具体、楔销、滑块、销子、开口销、楔销孔，所述夹具体内部中心设有滑块；所述楔销穿设于夹具体上开设的楔销孔和滑块的孔上；所述楔销一端设有销子，销子上设有开口销。本实用新型在车床上加工带有螺纹的零件时，有效减少损坏螺纹，导致螺纹不通的目的。

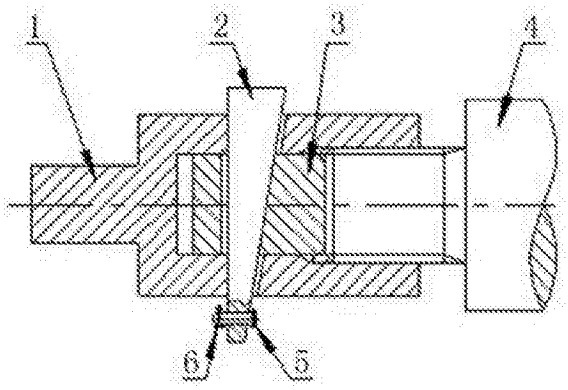

CN 205927905 U

1.一种夹持螺纹部位的夹具，其特征在于：它包括夹具体(1)、楔销(2)、滑块(3)、销子(5)、开口销(6)、楔销孔(102)，所述夹具体(1)内部中心设有滑块(3)；所述楔销(2)穿设于夹具体(1)上开设的楔销孔(102)和滑块(3)的孔上；所述楔销(2)一端设有销子(5)，销子(5)上设有开口销(6)。

2.根据权利要求1所述夹持螺纹部位的夹具，其特征在于：所述夹具体(1)一端设有内螺纹(101)，夹具体(1)另一端设有夹持柄(103)。

3.根据权利要求1所述夹持螺纹部位的夹具，其特征在于：所述楔销(2)上设有销孔(201)。

一种夹持螺纹部位的夹具

技术领域

[0001] 本实用新型涉及一种夹持螺纹部位的夹具，属于机械加工器械技术领域。

背景技术

[0002] 在车床上加工带有螺纹的零件，又需要夹持螺纹部位时，由于螺纹外形是螺旋形的三角形，其夹持受力点在螺纹牙顶，是线接触，这样就容易损坏螺纹，导致螺纹不通。

实用新型内容

[0003] 本实用新型的目的是为了克服现有技术中的不足，从而提供一种夹持螺纹部位的夹具。

[0004] 一种夹持螺纹部位的夹具，包括夹具体、楔销、滑块、销子、开口销、楔销孔，所述夹具体内部中心设有滑块；所述楔销穿设于夹具体上开设的楔销孔和滑块的孔上；所述楔销一端设有销子，销子上设有开口销。

[0005] 所述夹具体一端设有内螺纹，夹具体另一端设有夹持柄。

[0006] 所述楔销上设有销孔。

[0007] 采用上述技术方案的有益效果是：

[0008] 本实用新型在车床上加工带有螺纹的零件时，有效减少损坏螺纹，导致螺纹不通的目的。

附图说明

[0009] 图1为本实用新型夹持螺纹部位的夹具结构示意图。

[0010] 图中：1-夹具体、2-楔销、3-滑块、4-工件、5-销子、6-开口销。

[0011] 图2为本实用新型夹持螺纹部位的夹具工件装入时的要求示意图。

[0012] 图中：7-间隙。

[0013] 图3为本实用新型夹持螺纹部位的夹具锁紧工件时示意图。

[0014] 图4为图1中夹具体结构示意图。

[0015] 图中：101-内螺纹、102-楔销孔、103-夹持柄。

[0016] 图5为图1中楔销结构示意图。

[0017] 图中：201-销孔。

具体实施方式

[0018] 下面结合附图对本实用新型作进一步详细说明：

[0019] 一种夹持螺纹部位的夹具，包括夹具体1、楔销2、滑块3、销子5、开口销6、楔销孔102，所述夹具体1内部中心设有滑块3；所述楔销2穿设于夹具体1上开设的楔销孔102和滑块3的孔上；所述楔销2一端设有销子5，销子5上设有开口销6。

[0020] 所述夹具体1一端设有内螺纹101，夹具体1另一端设有夹持柄103。

[0021] 所述楔销2上设有销孔201。

[0022] 使用时，首先把工件4装入夹具体1的内螺纹孔中，工件4左端接触滑块3的右端面，把楔销2向上推出，保持如图2所示的间隙，然后用手把工件4拧紧，最后把楔销2向下轻敲，如图3所示，楔销2锁紧工件4。车削时，切削力使夹紧更加牢固。加工完毕，只要轻轻敲松楔销2，夹紧力消除，就可旋出工件4。

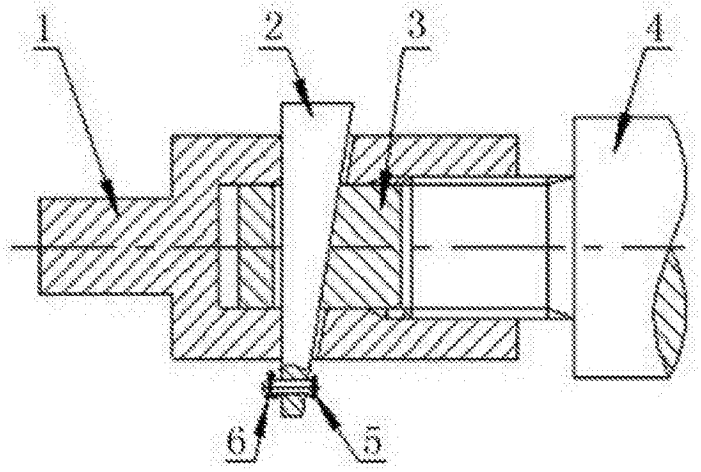

图1

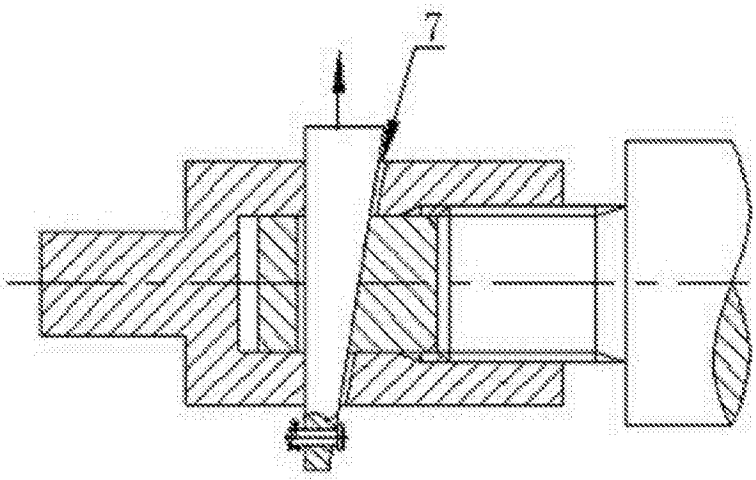

图2

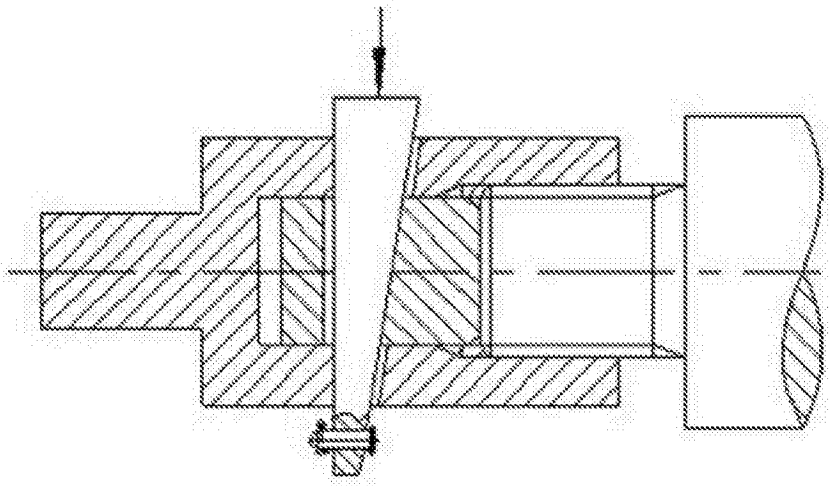

图3

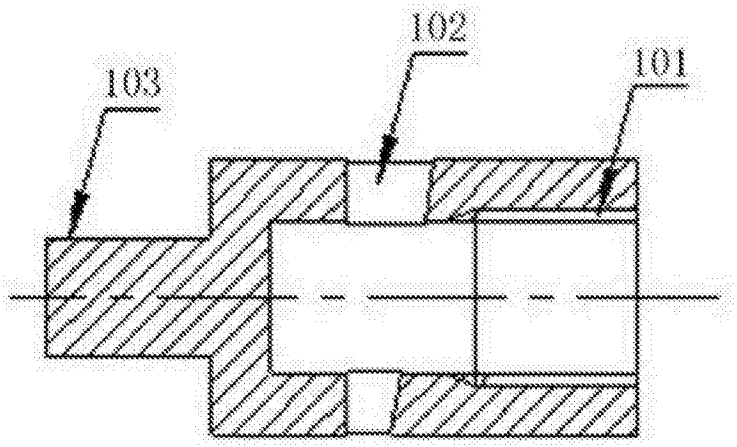

图4



图5