(19)中华人民共和国国家知识产权局

(12)实用新型专利

(10)授权公告号 CN 214285792 U
(45)授权公告日 2021.09.28

(21)申请号 202022245679.4

(22)申请日 2020.10.10

(73)专利权人 海宁创孵医疗器械有限公司
地址 314400 浙江省嘉兴市海宁市海宁经济开发区双联路128号科创中心B座259室

(72)发明人 张应龙

(74)专利代理机构 上海昱泽专利代理事务所(普通合伙) 31341
代理人 孟波

(51)Int.Cl.
A61H 7/00(2006.01)
A61H 9/00(2006.01)

权利要求书1页 说明书3页 附图1页

(54)实用新型名称

一种背靠式人体自动揪痧拔罐器

(57)摘要

本实用新型公开了一种背靠式人体自动揪痧拔罐器，包括机壳、揪痧罐、触屏控制器、滑动机构和自动泄气阀，机壳包括前机壳和后机壳，前机壳与后机壳连接，揪痧罐通过横杠支架安装在前机壳上，触屏控制器安装在前机壳上，滑动机构、自动泄气阀均安装在前机壳与后机壳之间，揪痧罐与滑动机构连接，触屏控制器与滑动机构连接，自动泄气阀与触屏控制器连接，自动泄气阀与揪痧罐连接。采用上述技术方案，通过自动化设备替代传统手工揪痧和拔罐，具有很好的治疗效果，同时具有按摩保健作用，具有很好的推广实用价值。

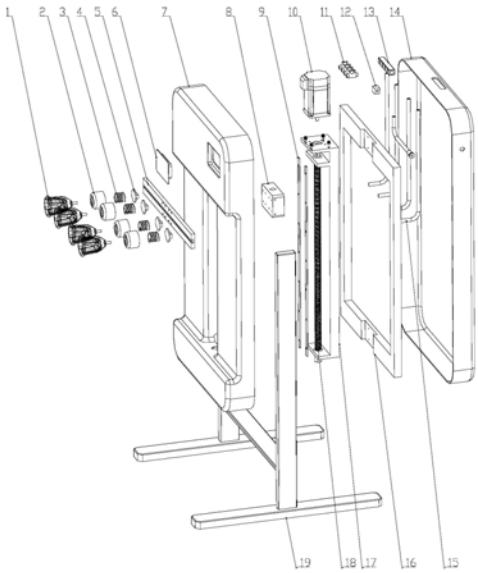

CN 214285792 U

1.一种背靠式人体自动揪痧拔罐器,其特征在于,包括机壳、揪痧罐、触屏控制器、滑动机构和自动泄气阀,所述机壳包括前机壳和后机壳,所述前机壳与后机壳连接,所述揪痧罐通过横杠支架安装在前机壳上,所述触屏控制器安装在前机壳上,所述滑动机构、自动泄气阀均安装在前机壳与后机壳之间,所述揪痧罐与滑动机构连接,所述触屏控制器与滑动机构连接,所述自动泄气阀与触屏控制器连接,所述自动泄气阀与揪痧罐连接。

2.根据权利要求1所述的背靠式人体自动揪痧拔罐器,其特征在于,所述前机壳与后机壳之间设有铝合金框架,所述滑动机构包括滑块、导轨、步进电机和螺杆,所述导轨通过导轨支架安装在铝合金框架上,所述螺杆与步进电机连接,所述螺杆安装在导轨支架上,所述滑块与导轨滑动连接,所述滑块与步进电机连接,所述滑块与揪痧罐连接。

3.根据权利要求2所述的背靠式人体自动揪痧拔罐器,其特征在于,所述揪痧罐通过弹簧和弹簧基座固定在横杠支架上,所述横杠支架与滑块连接。

4.根据权利要求3所述的背靠式人体自动揪痧拔罐器,其特征在于,所述揪痧罐为硅胶揪痧罐。

5.根据权利要求4所述的背靠式人体自动揪痧拔罐器,其特征在于,所述揪痧罐上设有手动阀,所述手动阀与揪痧罐连接。

6.根据权利要求5所述的背靠式人体自动揪痧拔罐器,其特征在于,所述前机壳与后机壳之间还设有五通道分配器,所述五通道分配器分别与揪痧罐和自动泄气阀连接。

7.根据权利要求1所述的背靠式人体自动揪痧拔罐器,其特征在于,所述机壳通过落地支架放置在地面上。

一种背靠式人体自动揪痧拔罐器

技术领域

[0001] 本实用新型涉及中医按摩设备的技术领域，特别涉及一种背靠式人体自动揪痧拔罐器。

背景技术

[0002] 随着医疗模式的转变，从传统生物医疗模式向生物心理一社会医疗模式转变，人们更加意识到各种生理和心理的保健措施在保障健康上的地位和意义。中医包括推拿在内的各种外部治的方法和手段名同繁多，涵盖的治疗很广，各种适应痛测重不一，而中医外部治疗方法中，民间掀痧治疗方法在几千年的防病治病中的作用和地位不容小视。其中，刮痧是以中医经络临穴理论为指导，通过特制的刮痧工具，利用一定的介质，在体表反复刮拭、摩擦，使皮肤局部出现红鱼栗粒状，暗红色出血点等“出痧”变化，从而达到活血逐痧的作用，因其简、便、验效的特点，临床应用广泛，适合医疗及家庭保健，还可配合针灸拔罐、刺络放血等疗法使用，加强活血化瘀、驱邪排毒的效果。

[0003] 目前刮痧同类技术中有电动拔罐加人工移罐，电动机械平面刮痧等，并没有类似的揪痧按摩设备，患者的需求已经产生，但是在医疗保健设备市场上，目前缺乏有效的自动化设备解决方案。

实用新型内容

[0004] 为了解决上述问题，本实用新型提供一种背靠式人体自动揪痧拔罐器，通过自动化设备替代传统手工揪痧和拔罐，具有很好的治疗效果，同时具有按摩保健作用，具有很好的推广实用价值。

[0005] 本实用新型中的一种背靠式人体自动揪痧拔罐器，包括机壳、揪痧罐、触屏控制器、滑动机构和自动泄气阀，所述机壳包括前机壳和后机壳，所述前机壳与后机壳连接，所述揪痧罐通过横杠支架安装在前机壳上，所述触屏控制器安装在前机壳上，所述滑动机构、自动泄气阀均安装在前机壳与后机壳之间，所述揪痧罐与滑动机构连接，所述触屏控制器与滑动机构连接，所述自动泄气阀与触屏控制器连接，所述自动泄气阀与揪痧罐连接。

[0006] 上述方案中，所述前机壳与后机壳之间设有铝合金框架，所述滑动机构包括滑块、导轨、步进电机和螺杆，所述导轨通过导轨支架安装在铝合金框架上，所述螺杆与步进电机连接，所述螺杆安装在导轨支架上，所述滑块与导轨滑动连接，所述滑块与步进电机连接，所述滑块与揪痧罐连接。

[0007] 上述方案中，所述揪痧罐通过弹簧和弹簧基座固定在横杠支架上，所述横杠支架与滑块连接。

[0008] 上述方案中，所述揪痧罐为硅胶揪痧罐。

[0009] 上述方案中，所述揪痧罐上设有手动阀，所述手动阀与揪痧罐连接。

[0010] 上述方案中，所述前机壳与后机壳之间还设有五通道分配器，所述五通道分配器分别与揪痧罐和自动泄气阀连接。

[0011] 所述机壳通过落地支架放置在地面上。

[0012] 本实用新型的优点和有益效果在于:本实用新型提供一种背靠式人体自动揪痧拔罐器,替代了传统的手工揪痧和拔罐,通过对特定人体浅表皮肤组织的上提、钳夹、挤捏动作,使局部皮肤及皮下组织小血管内有形物渗出,达到经络调节的作用,由于局部揪痧点浅表组织内的渗出物刺激调动了人体免疫系统促进吸收机能的提高,从而对各种功能失调和慢性炎症产生治疗作用。

附图说明

[0013] 为了更清楚地说明本实用新型实施例或现有技术中的技术方案,下面将对实施例或现有技术描述中所需要使用的附图作简单地介绍,显而易见地,下面描述中的附图仅仅是本实用新型的一些实施例,对于本领域普通技术人员来讲,在不付出创造性劳动性的前提下,还可以根据这些附图获得其他的附图。

[0014] 图1为本实用新型的结构示意图。

[0015] 图中:1、揪痧罐 2、弹簧支架 3、弹簧 4、弹簧基座 5、横杠支架 6、触屏控制器 7、前机壳 8、滑块 9、导轨 10、步进电机 11、手动阀 12、自动泄气阀 13、五通气道分配器 14、后机壳 15、气管 16、铝合金框架 17、导轨支架 18、螺杆 19、落地支架

具体实施方式

[0016] 下面结合附图和实施例,对本实用新型的具体实施方式作进一步描述。以下实施例仅用于更加清楚地说明本实用新型的技术方案,而不能以此来限制本实用新型的保护范围。

[0017] 如图1所示,本实用新型是一种背靠式人体自动揪痧拔罐器,与人体揪痧按摩机(发明专利号ZL201610589707.X)通过气管15连接,通过从人体揪痧按摩机获得的真空气压动力,本设备进行工作,实现自动化揪痧和按摩。

[0018] 具体结构包括机壳、揪痧罐1、触屏控制器6、滑动机构和自动泄气阀12,机壳包括前机壳7和后机壳14,前机壳7与后机壳14连接,揪痧罐1通过横杠支架5安装在前机壳7上,揪痧罐1底部设有弹簧支架2,弹簧3支架2上设有弹簧3和弹簧基座4,通过弹簧3和弹簧基座4将揪痧罐1固定在横杠支架5上,使揪痧罐1具有前后呈弹力的伸缩性,并保障揪痧罐1与皮肤间的贴合密封性,横杠支架5通过支点与滑动机构的滑块8连接,在前机壳7上设有两条竖型空隙槽,使横杠支架5能顺利的上下滑动,以便变换揪痧拔罐治疗位置;触屏控制器6安装在前机壳7上,滑动机构、自动泄气阀12均安装在前机壳7与后机壳14之间,揪痧罐1与滑动机构连接,触屏控制器6与滑动机构连接,自动泄气阀12与触屏控制器6连接,自动泄气阀12与揪痧罐1连接。

[0019] 前机壳7与后机壳14之间设有铝合金框架16,滑动机构包括滑块8、导轨9、步进电机10和螺杆18,其中,导轨9为竖向导轨,导轨9通过导轨支架17安装在铝合金框架16上,螺杆18与步进电机10连接,螺杆18安装在导轨支架17上,滑块8与导轨9滑动连接,滑块8与步进电机10连接,滑块8与揪痧罐1连接,通过程序控制步进电机10,步进电机10在程序控制下定时工作,定时带动螺杆18,让滑块8按程序上下移动,使得滑块8带动揪痧罐1自动上下移动,并自动调整揪痧拔罐部位和时间。

[0020] 具体的，揪痧罐1为硅胶揪痧罐1，硅胶揪痧罐1有四个，横向排列在横杠支架5上，每个揪痧罐1上均设有手动阀11，关闭某一手动阀11可以任意停止相应揪痧罐1工作，以适应治疗需求。经触屏控制设定，揪痧罐1横杠支架5带动四个揪痧罐1按程序上下移动工作，每一个部位的揪痧拔罐时间可以设定，达到设定值后自动更换下一个治疗部位。

[0021] 前机壳7与后机壳14之间还设有五通道分配器，五通道分配器其中四孔与揪痧罐1连接，另一孔连接自动泄气阀12，通过自动泄气阀12再连接揪痧按摩机(发明专利ZL201610589707.X)，并通过程序控制达到某时间段的自动泄气，而使揪痧罐1自动松开，让揪痧罐1随程序轻松的变换揪痧拔罐部位。

[0022] 机壳通过落地支架19放置在地面上。

[0023] 上述技术方案的工作原理：

[0024] 在工作时，通过气管15获得气压动力后通过五通气道分配器13，负压气动传输给四个硅胶揪痧罐1，实现一吸一松有律动的揪痧动作；在触屏控制器6的程序控制下步进电机10通过螺杆18带动滑块8上下滑动，并通过触屏控制器6设定每个治疗部位的治疗时间，达到设定值后自动更换下一个治疗部位；在程序控制下自动泄气阀12适时泄气，让硅胶揪痧罐1放松而顺利更换治疗部位。

[0025] 本实用新型的优点：

[0026] 1、本实用新型通过对特定人体浅表皮肤组织的上提、钳夹和挤捏动作，使局部皮肤及皮下组织小血管内有形物渗出，达到了两大治疗效果：快效应，经络调节的双向平衡作用，人体所出现的各种不适症状在短时间内得到缓解；慢效应，除了持久的经络调节作用，还由于局部揪痧点浅表组织内的渗出物刺激调动了人体免疫系统促进吸收机能的提高，从而对各种功能失调和慢性炎症产生治疗作用；

[0027] 2、具有保健作用，通过调节频率和负压力可起到按摩作用，能消除疲劳、缓解肌张力、恢复肌张力、增加局部血供和改善局部组织微循环，并对肌张力具有双向调节作用，具有较好的祛寒、除湿、排毒等功效；

[0028] 3、本实用新型通过自动化设备替代了传统的手工揪痧和拔罐，丰富和强化了传统揪痧的治疗作用，填补了中医外治领域中一项重要的技术空白。

[0029] 以上所述仅为本实用新型的较佳实施例而已，并不用以限制本实用新型，凡在本实用新型的精神和原则之内，所作的任何修改、等同替换、改进等，均应包含在本实用新型的保护范围之内。

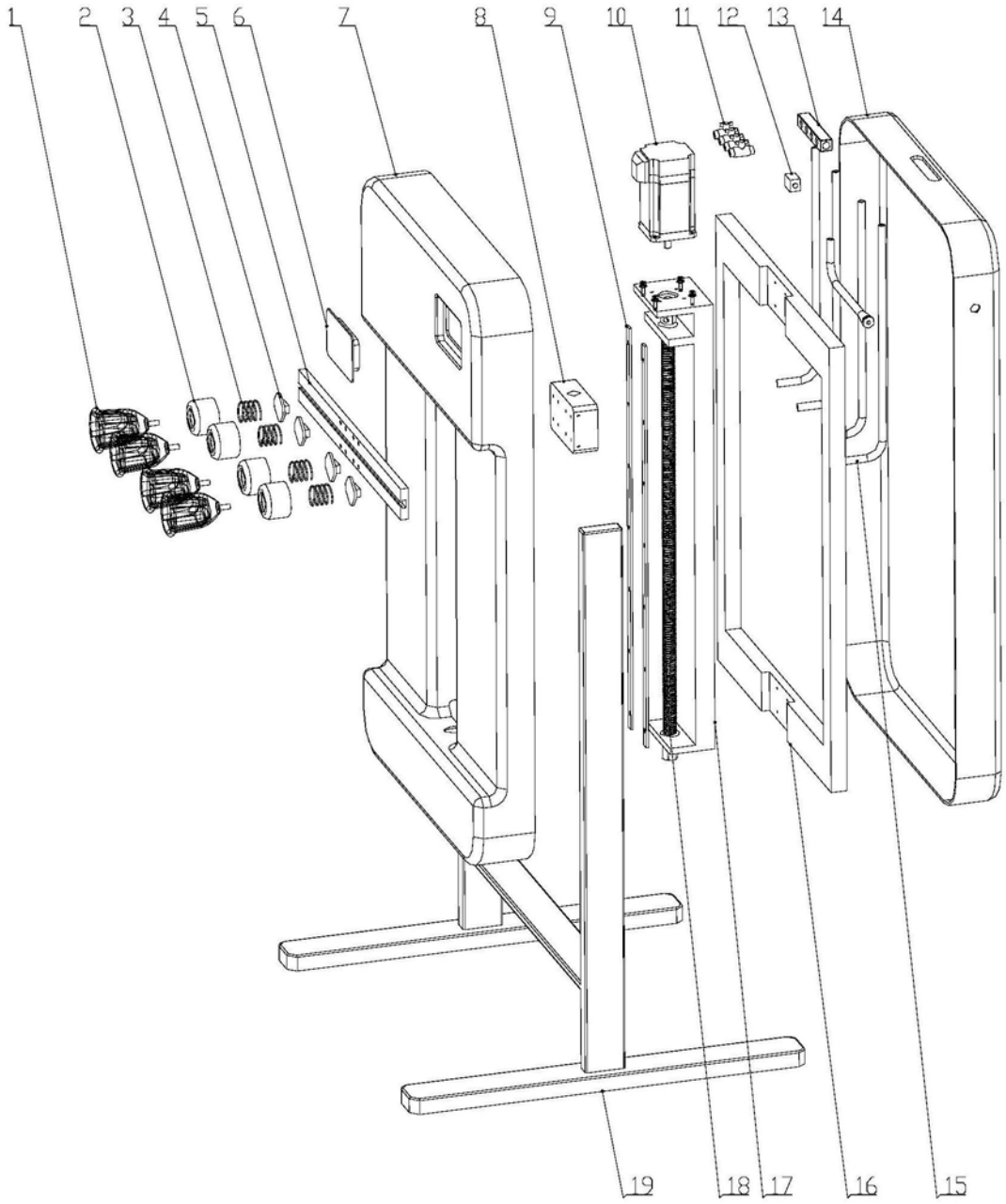

图1