(19)中华人民共和国国家知识产权局

(12)实用新型专利

(10)授权公告号 CN 209912434 U
(45)授权公告日 2020.01.07

(21)申请号 201920512342.X

(22)申请日 2019.04.16

(73)专利权人 思迪恩深圳智能集团有限公司
地址 518048 广东省深圳市福田区莲花街道康欣社区北环大道7057号武警大厦14层1410

(72)发明人 高志斌

(74)专利代理机构 合肥律众知识产权代理有限公司 34147
代理人 黄景燕

(51)Int.Cl.
G09F 13/04(2006.01)
H04N 7/18(2006.01)

权利要求书1页 说明书3页 附图2页

(54)实用新型名称

一种智慧型文化旅游指示牌

(57)摘要

本实用新型公开了一种智慧型文化旅游指示牌，包括指示牌立柱、牌框、指示牌本体，指示牌立柱顶部的一侧通过两个连接杆与牌框的一侧固定连接，牌框一侧的中部设有收纳槽，指示牌本体置于收纳槽的内部，收纳槽顶部的一侧与槽盖的一端铰接，收纳槽的底部间隔设有若干磁铁块，指示牌立柱的顶端安装有太阳能电池板，收纳槽的两侧均安装有照明灯条。本实用新型通过将指示牌放置于收纳槽的内部，使得更换指示牌较为便捷，避免了全部更换所增加的成本，且设有的磁铁块可进一步固定指示牌的位置，使得指示牌的安装更为稳固；固定杆上安装的摄像头可对路过的游客起到监控的作用，提高了文化旅游景区的安全性，增加了指示牌的功能性。

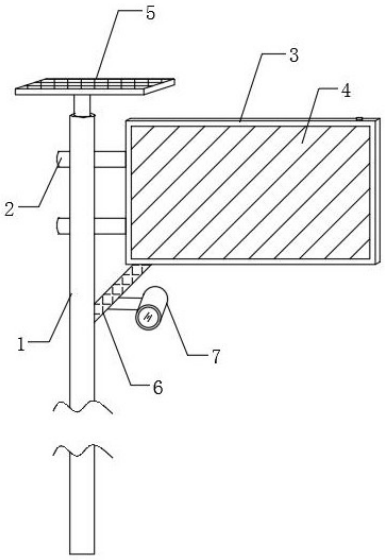

CN 209912434 U

1.一种智慧型文化旅游指示牌，包括指示牌立柱(1)、牌框(3)、指示牌本体(4)，其特征在于，所述指示牌立柱(1)顶部的一侧通过两个连接杆(2)与牌框(3)的一侧固定连接，所述牌框(3)一侧的中部设有收纳槽(8)，所述指示牌本体(4)置于收纳槽(8)的内部，所述收纳槽(8)顶部的一侧与槽盖(9)的一端铰接，所述收纳槽(8)的底部间隔设有若干磁铁块(11)，所述指示牌立柱(1)的顶端安装有太阳能电池板(5)，所述收纳槽(8)的两侧均安装有照明灯条(13)。

2.根据权利要求1所述的一种智慧型文化旅游指示牌，其特征在于：所述槽盖(9)另一端的顶部固定设有凸块(10)，且槽盖(9)与收纳槽(8)相匹配设置。

3.根据权利要求1所述的一种智慧型文化旅游指示牌，其特征在于：所述指示牌本体(4)由不锈钢材料制成，且磁铁块(11)的磁性与指示牌本体(4)的磁性相吸。

4.根据权利要求1所述的一种智慧型文化旅游指示牌，其特征在于：所述牌框(3)的底部间隔设有若干漏孔(12)，所述漏孔(12)的顶部与收纳槽(8)连通。

5.根据权利要求1所述的一种智慧型文化旅游指示牌，其特征在于：所述指示牌立柱(1)的顶部通过固定杆(6)与牌框(3)底部的一侧固定连接，所述固定杆(6)的一侧安装有摄像头(7)。

一种智慧型文化旅游指示牌

技术领域

[0001] 本实用新型涉及指示牌技术领域，特别涉及一种智慧型文化旅游指示牌。

背景技术

[0002] 指示牌就是指示方向的牌子，也叫做广告牌，标识牌，比如厕所指向牌、路牌之类的都可以叫做指示牌。它的定义比较广泛。酒店宾馆用品的大堂指示牌、导向牌、房号牌、咨询台牌、收银台牌，停车用的塑料牌、公园提示牌等都属于指示牌的范畴。

[0003] 现有的文化旅游景区用的指示牌，在使用一段时间后需要更换，传统的更换是整个指示牌更换，这样无形中增加了更换成本，且指示牌的功能性较为单一，因此急需一种智慧型文化旅游指示牌解决上述问题。

实用新型内容

[0004] 本实用新型的目的在于提供一种智慧型文化旅游指示牌，以解决上述背景技术中提出的指示牌更换成本较大和功能性单一的问题。

[0005] 为实现上述目的，本实用新型提供如下技术方案：一种智慧型文化旅游指示牌，包括指示牌立柱、牌框、指示牌本体，所述指示牌立柱顶部的一侧通过两个连接杆与牌框的一侧固定连接，所述牌框一侧的中部设有收纳槽，所述指示牌本体置于收纳槽的内部，所述收纳槽顶部的一侧与槽盖的一端铰接，所述收纳槽的底部间隔设有若干磁铁块，所述指示牌立柱的顶端安装有太阳能电池板，所述收纳槽的两侧均安装有照明灯条。

[0006] 作为本实用新型的一种优选技术方案，所述槽盖另一端的顶部固定设有凸块，且槽盖与收纳槽相匹配设置。

[0007] 作为本实用新型的一种优选技术方案，所述指示牌本体由不锈钢材料制成，且磁铁块的磁性与指示牌本体的磁性相吸。

[0008] 作为本实用新型的一种优选技术方案，所述牌框的底部间隔设有若干漏孔，所述漏孔的顶部与收纳槽连通。

[0009] 作为本实用新型的一种优选技术方案，所述指示牌立柱的顶部通过固定杆与牌框底部的一侧固定连接，所述固定杆的一侧安装有摄像头。

[0010] 与现有技术相比，本实用新型的有益效果是：

[0011] 1、通过将指示牌放置于收纳槽的内部，使得更换指示牌较为便捷，避免了全部更换所增加的成本，且设有的磁铁块可进一步固定指示牌的位置，使得指示牌的安装更为稳固；

[0012] 2、收纳槽两侧设有的照明灯条便于夜间起到指示作用，提高了指示牌的指示效果，设有的太阳能电池板可为照明灯条供电；

[0013] 3、固定杆上安装的摄像头可对路过的游客起到监控的作用，提高了文化旅游景区的安全性，增加了指示牌的功能性。

附图说明

[0014] 图1为本实用新型的整体结构示意图。

[0015] 图2为本实用新型的牌框剖面结构示意图。

[0016] 图3为本实用新型的牌框侧面结构示意图。

[0017] 图中：1、指示牌立柱；2、连接杆；3、牌框；4、指示牌本体；5、太阳能电池板；6、固定杆；7、摄像头；8、收纳槽；9、槽盖；10、凸块；11、磁铁块；12、漏孔；13、照明灯条。

具体实施方式

[0018] 下面将结合本实用新型实施例中的附图，对本实用新型实施例中的技术方案进行清楚、完整地描述，显然，所描述的实施例仅仅是本实用新型一部分实施例，而不是全部的实施例。基于本实用新型中的实施例，本领域普通技术人员在没有做出创造性劳动前提下所获得的所有其他实施例，都属于本实用新型保护的范围。

[0019] 请参阅图1-3，本实用新型提供了一种智慧型文化旅游指示牌，包括指示牌立柱1、牌框3、指示牌本体4，指示牌立柱1顶部的一侧通过两个连接杆2与牌框3的一侧固定连接，牌框3一侧的中部设有收纳槽8，指示牌本体4置于收纳槽8的内部，收纳槽8顶部的一侧与槽盖9的一端铰接，收纳槽8的底部间隔设有若干磁铁块11，指示牌立柱1的顶端安装有太阳能电池板5，收纳槽8的两侧均安装有照明灯条13。

[0020] 优选的，槽盖9另一端的顶部固定设有凸块10，且槽盖9与收纳槽8相匹配设置，便于拿起槽盖9。

[0021] 优选的，指示牌本体4由不锈钢材料制成，且磁铁块11的磁性与指示牌本体4的磁性相吸，便于进一步固定指示牌本体4。

[0022] 优选的，牌框3的底部间隔设有若干漏孔12，漏孔12的顶部与收纳槽8连通，便于收纳槽8排水。

[0023] 优选的，指示牌立柱1的顶部通过固定杆6与牌框3底部的一侧固定连接，固定杆6的一侧安装有摄像头7，可对路过的游客起到监控的作用。

[0024] 具体使用时，本实用新型一种智慧型文化旅游指示牌，在更换指示牌时，通过拿住凸块10提起槽盖9，进而可拿出指示牌本体4，放入新的指示牌本体4，指示牌本体4与磁铁块11磁性相吸，则进一步固定指示牌本体4，设有的太阳能电池板5可将太阳能转化为电能储存在指示牌立柱1内设有的蓄电池中，并为照明灯条13供电，使得在夜间或者阴雨天照亮指示牌本体4，牌框3设有收纳槽8的一侧由透明材料制成，因此指示牌本体4上的指示文字可被查看到，设有的摄像头7可对路过的游客起到监控的作用，提高了文化旅游景区的安全性。

[0025] 对于本领域技术人员而言，显然本实用新型不限于上述示范性实施例的细节，而且在不背离本实用新型的精神或基本特征的情况下，能够以其他的具体形式实现本实用新型。因此，无论从哪一点来看，均应将实施例看作是示范性的，而且是非限制性的，本实用新型的范围由所附权利要求而不是上述说明限定，因此旨在将落在权利要求的等同要件的含义和范围内的所有变化囊括在本实用新型内。不应将权利要求中的任何附图标记视为限制所涉及的权利要求。

[0026] 此外，应当理解，虽然本说明书按照实施方式加以描述，但并非每个实施方式仅包

含一个独立的技术方案，说明书的这种叙述方式仅仅是为清楚起见，本领域技术人员应当将说明书作为一个整体，各实施例中的技术方案也可以经适当组合，形成本领域技术人员可以理解的其他实施方式。

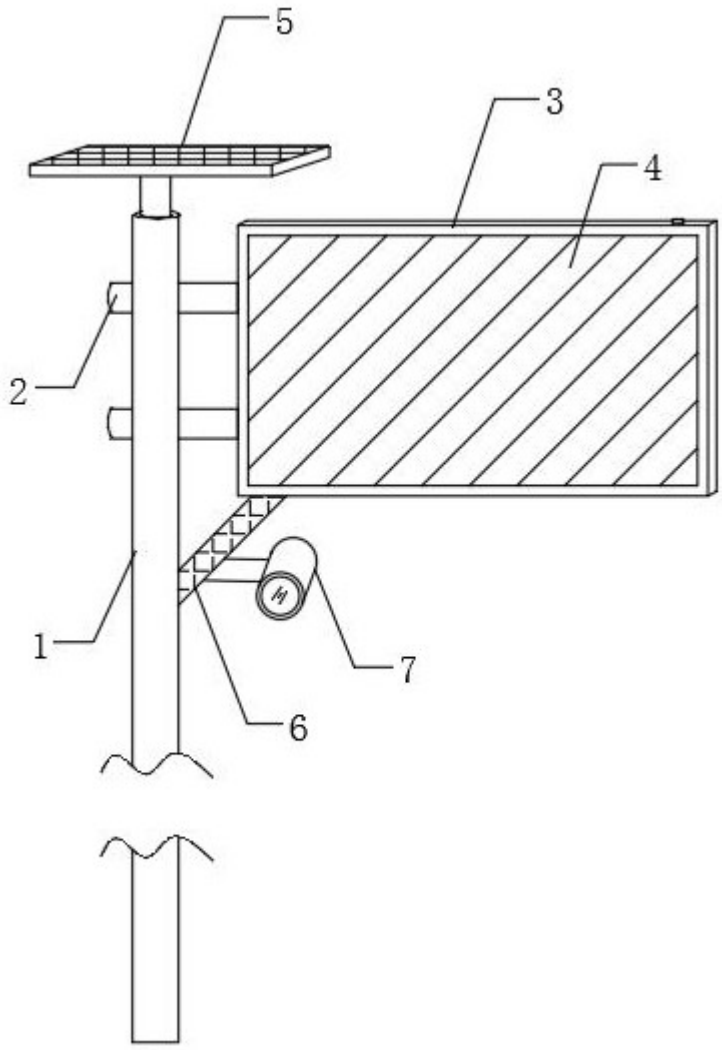

图1

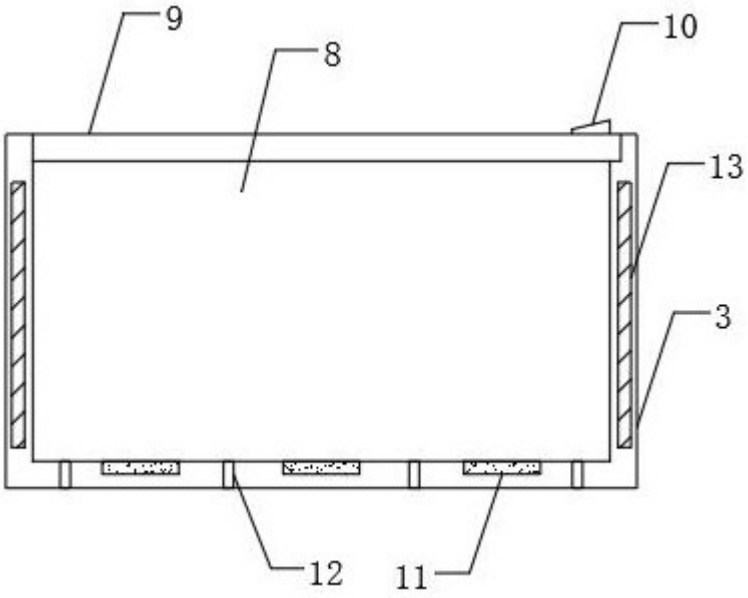

图2

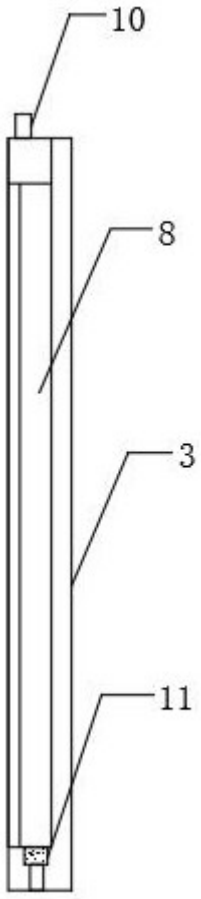

图3