(19)中华人民共和国国家知识产权局

(12)实用新型专利

(10)授权公告号 CN 215708286 U
(45)授权公告日 2022.02.01

(21)申请号 202121675908.4

(22)申请日 2021.07.22

(73)专利权人 苍南县磊升纺织有限公司
地址 325804 浙江省温州市苍南县望里镇乌石岭村135号

(72)发明人 张立聘

(74)专利代理机构 温州知西思悟专利代理事务所(普通合伙) 33379
代理人 张伟静

(51)Int.Cl.
B65D 25/20(2006.01)
B65D 25/54(2006.01)
B65D 25/24(2006.01)
B65D 85/00(2006.01)
B60B 33/00(2006.01)

权利要求书1页 说明书2页 附图1页

(54)实用新型名称

一种纱卷展示盒

(57)摘要

本实用新型公开了一种纱卷展示盒,其特征在于:包括背板和设置在背板上的第一展示盒、第二展示盒和第三展示盒,所述背板由多个直板组合而成,所述第一展示盒、第二展示盒和第三展示盒之间错层设置,所述第一展示盒、第二展示盒和第三展示盒的外盒面设置标签固定板,标签固定板的上端设置可折叠磁性固定条,本实用新型通过错层设置的展示盒能够很好的对纱卷进行保存和展示,也实现了展示盒的搬运和保存。

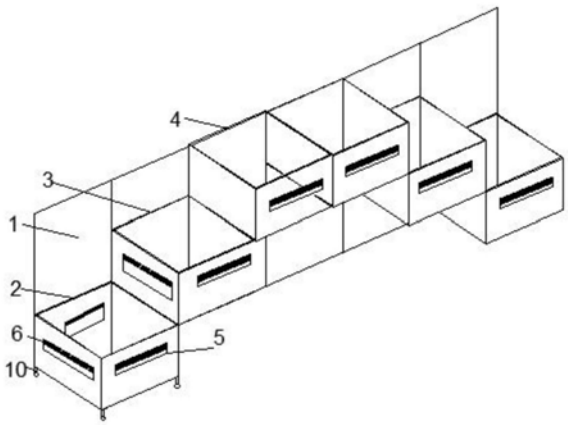

CN 215708286 U

1.一种纱卷展示盒,其特征在于:包括背板(1)和设置在背板(1)上的第一展示盒(2)、第二展示盒(3)和第三展示盒(4),所述背板(1)由多个直板组合而成,所述第一展示盒(2)、第二展示盒(3)和第三展示盒(4)之间错层设置,所述第一展示盒(2)、第二展示盒(3)和第三展示盒(4)的外盒面设置标签固定板(5),标签固定板(5)的上端设置可折叠磁性固定条(6)。

2.根据权利要求1所述的一种纱卷展示盒,其特征在于:所述展示盒内设置旋转底台(7),旋转底台(7)上设置伸缩杆(8)。

3.根据权利要求1所述的一种纱卷展示盒,其特征在于:所述第一展示盒(2)、第二展示盒(3)和第三展示盒(4)的盒体材料为透明材料。

4.根据权利要求1所述的一种纱卷展示盒,其特征在于:所述直板之间为可折叠连接,同时在第一展示盒(2)的下端设置行走轮(10)。

5.根据权利要求1所述的一种纱卷展示盒,其特征在于:所述第一展示盒(2)三个面设置标签固定板(5),第二展示盒(3)两个面设置标签固定板(5)。

一种纱卷展示盒

技术领域

[0001] 本实用新型涉及一种纱卷展示盒，属于纺织设备技术领域。

背景技术

[0002] 传统纱卷在保存方面，多之间放置于柜台上一格一卷纱卷，占用了极大的空间，且不方便搬运折叠，加大人力物力。

实用新型内容

[0003] (一)要解决的技术问题

[0004] 为解决上述问题，本实用新型通过错层设置的展示盒能够很好的对纱卷进行保存和展示，也实现了展示盒的搬运和保存。

[0005] (二)技术方案

[0006] 本实用新型的一种纱卷展示盒，其特征在于：包括背板和设置在背板上的第一展示盒、第二展示盒和第三展示盒，所述背板由多个直板组合而成，所述第一展示盒、第二展示盒和第三展示盒之间错层设置，所述第一展示盒、第二展示盒和第三展示盒的外盒面设置标签固定板，标签固定板的上端设置可折叠磁性固定条。

[0007] 进一步地，所述展示盒内设置旋转底台，旋转底台上设置伸缩杆。

[0008] 进一步地，所述第一展示盒、第二展示盒和第三展示盒的盒体材料为透明材料。

[0009] 进一步地，所述直板之间为可折叠连接，同时在第一展示盒的下端设置行走轮。

[0010] 进一步地，所述第一展示盒三个面设置标签固定板，第二展示盒两个面设置标签固定板。

[0011] (三)有益效果

[0012] 本实用新型通过错层设置的展示盒能够很好的对纱卷进行保存和展示，也实现了展示盒的搬运和保存。

附图说明

[0013] 为了更清楚地说明本实用新型实施例或现有技术中的技术方案，下面将对实施例或现有技术描述中所需要使用的附图作简单地介绍，显而易见地，下面描述中的附图仅仅是本实用新型的一些实施例，对于本领域普通技术人员来讲，在不付出创造性劳动的前提下，还可以根据这些附图获得其他的附图。

[0014] 图1是本实用新型的结构示意图；

[0015] 图2是旋转底台的结构示意图；

[0016] 1-背板；2-第一展示盒；3-第二展示盒；4-第三展示盒；5-标签固定板；6-可折叠磁性固定条；7-旋转底台；8-伸缩杆；10-行走轮。

具体实施方式

[0017] 如图1,所示的本实用新型的一种纱卷展示盒,包括背板1和设置在背板1上的第一展示盒2、第二展示盒3和第三展示盒4,其每个展示盒数量为两个如图所示对称设置,上端板可开合,所述背板1 由多个直板组合而成,所述第一展示盒2、第二展示盒3和第三展示盒4以不同的高度设置在各自的直板上,之间错层设置,第一展示盒 2、第二展示盒3和第三展示盒4的盒体材料为透明材料,这样可以在展示盒内放置纱卷,便于客户已经使用者观看挑选,同时也便于纱卷保存。

[0018] 需要放置不同的纱卷,为了便于区别,在第一展示盒2、第二展示盒3和第三展示盒4的外盒面设置标签固定板5,标签固定板5的上端设置可折叠磁性固定条6,可以在标签固定板5放置写明不同类型纱卷的纸张,进而进行固定。

[0019] 图2同时在展示盒内设置旋转底台7,在旋转底台7上设置伸缩杆8,这样可以调节伸缩杆8的长度实现将不同尺寸的纱卷套在伸缩杆8上,通过旋转底台7进行观赏。

[0020] 进一步的,将多个直板为可折叠连接,因为多个展示盒之间为错层连接,折叠后,第一展示盒2旋转至第二展示盒3下端,再进行折叠第一展示盒2和第二展示盒3旋转至第三展示盒4的下端,这样可以进行同一高度展示,同时在第一展示盒2的下端设置行走轮10,在进行折叠后,便于搬运进行保存,进一步的,第一展示盒2三个面设置标签固定板5,第二展示盒3两个面设置标签固定板5,这样可以在第一展示盒2和第二展示盒3折叠后,正面还是可以有显示标签固定板5。

[0021] 上面所述的实施例仅仅是对本实用新型的优选实施方式进行描述,并非对本实用新型的构思和范围进行限定。在不脱离本实用新型设计构思的前提下,本领域普通人员对本实用新型的技术方案做出的各种变型和改进,均应落入到本实用新型的保护范围,本实用新型请求保护的技术内容,已经全部记载在权利要求书中。

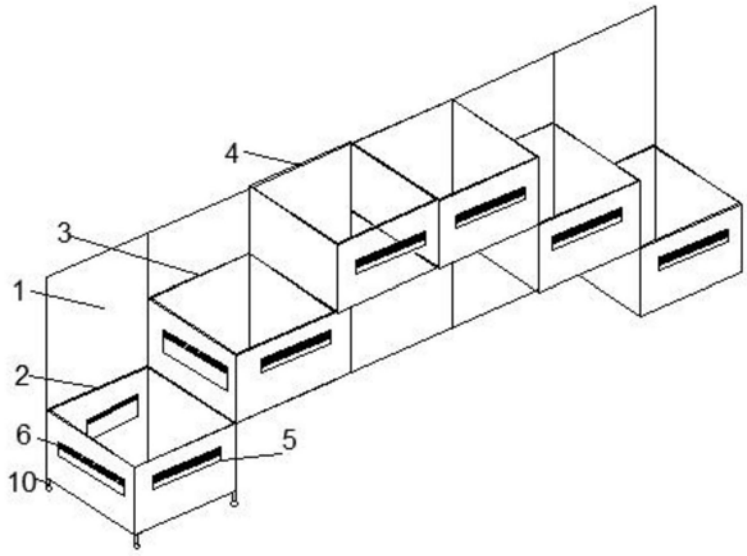

图1

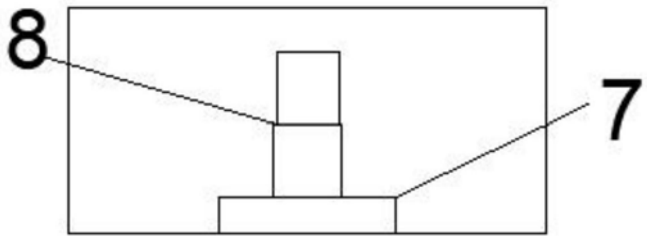

图2