(19)国家知识产权局

(12)实用新型专利

(10)授权公告号 CN 223003621 U
(45)授权公告日 2025.06.20

(21)申请号 202422016965.1

(22)申请日 2024.08.20

(73)专利权人 河北洲信金属科技有限公司
地址 056400 河北省邯郸市涉县经济开发区管理委员会4楼403室

(72)发明人 李焕平 孔祥年 白文川 霍建国

(74)专利代理机构 河北冀创信达知识产权代理事务所(普通合伙) 13159
专利代理师 刘晨

(51)Int.Cl.
E04C 5/04(2006.01)
E04C 5/18(2006.01)

权利要求书1页 说明书3页 附图4页

(54)实用新型名称

一种高抗压抗裂的钢筋焊接网片

(57)摘要

本实用新型提出一种高抗压抗裂的钢筋焊接网片,固定板一的下端面设有通槽一,固定板二的上端面设有通槽二,通槽一和通槽二相互垂直设置,固定板一和固定板二安装在纵向钢筋和横向钢筋连接处,固定板一和固定板二侧面开设有凹槽,固定板一和固定板二设置有多个卡接组件,卡接组件包括延伸杆,延伸杆与凹槽滑动连接,固定板一和固定板二均设置有两组夹紧组件,夹紧组件包括两个对称设置的夹紧结构,所述夹紧结构包括套筒,所述套筒上螺纹连接有螺纹杆一,所述螺纹杆一上转动连接有套轴,所述套轴与套筒滑动连接,所述套轴上固定安装有夹紧弧板,通过设置两个固定板分别对上下的钢筋进行固定,固定板通过卡接关系,使得钢筋焊接的连接处更加抗压。

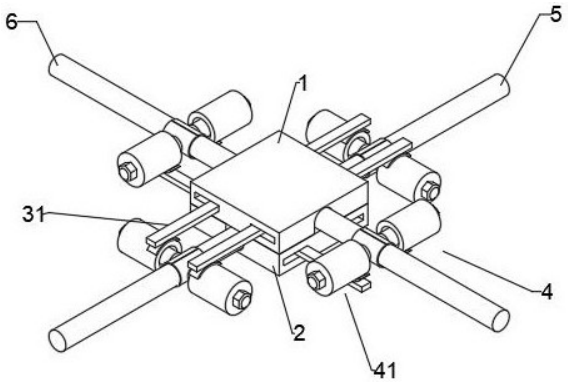

CN 223003621 U

1.一种高抗压抗裂的钢筋焊接网片,包括固定板一(1)、固定板二(2)、纵向钢筋(5)、横向钢筋(6),所述纵向钢筋(5)固定连接在横向钢筋(6)上,所述固定板一(1)的下端面设有通槽一(10),所述固定板二(2)的上端面设有通槽二(20),所述通槽一(10)和通槽二(20)相互垂直设置,所述固定板一(1)和固定板二(2)安装在纵向钢筋(5)和横向钢筋(6)连接处,其特征在于:所述固定板一(1)和固定板二(2)侧面开设有多个凹槽(12),所述固定板一(1)和固定板二(2)设置有多个卡接组件(3),所述卡接组件(3)包括延伸杆(31),所述延伸杆(31)与凹槽(12)滑动连接,所述固定板一(1)和固定板二(2)均设置有两组夹紧组件(4),所述夹紧组件(4)包括两个对称设置的夹紧结构(41),所述夹紧结构(41)包括套筒(411),所述套筒(411)上螺纹连接有螺纹杆一(410),所述螺纹杆一(410)上转动连接有套轴(412),所述套轴(412)与套筒(411)滑动连接,所述套轴(412)上固定安装有夹紧弧板(413)。

2.根据权利要求1所述的一种高抗压抗裂的钢筋焊接网片,其特征在于:所述固定板一(1)的下端面固定安装有多个卡件(11),所述固定板二(2)的上端面固定安装有多个卡槽(21),所述卡件(11)和卡槽(21)对应设置。

3.根据权利要求1所述的一种高抗压抗裂的钢筋焊接网片,其特征在于:所述卡接组件(3)还包括棘齿条(32)、弹簧二(33)、滑块(34)、肋板(35),所述棘齿条(32)固定安装在凹槽(12)内,所述延伸杆(31)的另一端与弹簧二(33)的一端固定连接,所述弹簧二(33)的另一端与滑块(34)固定连接,所述滑块(34)与延伸杆(31)滑动连接,所述滑块(34)与肋板(35)固定连接,所述肋板(35)与棘齿条(32)卡接连接。

4.根据权利要求1所述的一种高抗压抗裂的钢筋焊接网片,其特征在于:所述套轴(412)的下端面开设有螺纹孔二(4121),所述夹紧弧板(413)的外弧面固定安装有螺纹杆二(4131),所述夹紧弧板(413)与套轴(412)螺纹连接。

5.根据权利要求1所述的一种高抗压抗裂的钢筋焊接网片,其特征在于:所述套筒(411)上开设有螺纹孔一(4111),所述螺纹杆一(410)贯穿套筒(411),与套筒(411)螺纹连接。

6.根据权利要求2所述的一种高抗压抗裂的钢筋焊接网片,其特征在于:所述卡槽(21)内固定安装有两个对称设置的限位块一(22)和限位块二(23),所述限位块二(23)与两个限位块一(22)配合设置。

一种高抗压抗裂的钢筋焊接网片

技术领域

[0001] 本实用新型涉及钢筋焊接网技术领域,具体为一种高抗压抗裂的钢筋焊接网片。

背景技术

[0002] 钢筋焊接网是一种在工厂焊接成型的网状钢筋制品,由纵向钢筋和横向钢筋分别以一定间距排列且成直角,全部交焊点均焊接在一起的钢筋网片。钢筋焊接网被广泛用于各种建筑结构中,例如在铁路箱梁的建造过程中钢筋焊接网得到广泛运用,采用钢筋焊接网明显提高桥面铺装层质量,使得桥面的平整度提高,能够有效增加桥面的抗裂性能。

[0003] 一些建筑施工中对钢筋焊接网强度要求较高,当前主要会采用冷轧带肋钢筋制成钢筋焊接网,但冷轧带肋钢筋的强度只是相比普通钢筋有所提高,冷轧带肋钢筋制成的钢筋焊接网的连接处,通常通过焊接的方式去实现连接,使得钢筋网片在长时间的使用过程中,连接处容易开裂。

[0004] 鉴于此,有必要提供了一种高抗压抗裂的钢筋焊接网片。

实用新型内容

[0005] 本实用新型的目的在于提供一种高抗压抗裂的钢筋焊接网片,以便解决钢筋焊接网强度不够的问题。

[0006] 实现上述目的本实用新型提供如下技术方案为一种高抗压抗裂的钢筋焊接网片,包括固定板一、固定板二、纵向钢筋、横向钢筋,所述纵向钢筋固定连接在横向钢筋上,所述固定板一的下端面设有通槽一,所述固定板二的上端面设有通槽二,所述通槽一和通槽二相互垂直设置,所述固定板一和固定板二安装在纵向钢筋和横向钢筋连接处,所述固定板一和固定板二侧面开设有凹槽,所述固定板一和固定板二设置有多个卡接组件,所述卡接组件包括延伸杆,所述延伸杆与凹槽滑动连接,所述固定板一和固定板二均设置有两组夹紧组件,所述夹紧组件包括两个对称设置的夹紧结构,所述夹紧结构包括套筒,所述套筒上螺纹连接有螺纹杆一,所述螺纹杆一上转动连接有套轴,所述套轴与套筒滑动连接,所述套轴上固定安装有夹紧弧板。

[0007] 所述固定板一的下端面固定安装有多个卡件,所述固定板二的下端面固定安装有多个卡槽,所述卡件和卡槽对应设置。

[0008] 所述卡接组件还包括棘齿条、弹簧二、肋板,所述棘齿条固定安装在凹槽内,所述延伸杆的另一端与弹簧二的一端固定连接,所述弹簧二的另一端与肋板固定连接,所述肋板与棘齿条卡接连接。

[0009] 所述套轴的下端面开设有螺纹孔二,所述夹紧弧板的外弧面固定安装有螺纹杆二,所述夹紧弧板与套轴螺纹连接。

[0010] 所述套筒上开设有螺纹孔一,所述螺纹杆一贯穿套筒,与套筒螺纹连接。

[0011] 所述卡槽内固定安装有两个对称设置的限位块一和限位块二,所述限位块二与两个限位块一配合设置。

[0012] 与现有技术相比,本实用新型的有益效果是:

[0013] 1.通过设置两个固定板分别对上下的钢筋进行固定,两个固定板通过卡接的连接关系,使得钢筋焊接的连接处更加抗压;

[0014] 2.在对不同直径的钢筋网片和不同密度的钢筋网片进行加固时,可以通过卡接组件和夹紧组件的配合使用,使得夹紧组件可以夹紧在钢筋上,增强钢筋之间的连接关系,进而增加钢筋网片的抗裂性。

附图说明

[0015] 图1为本实用新型的立体结构示意图;

[0016] 图2为本实用新型的固定板一与固定板二拆分立体结构示意图;

[0017] 图3为本实用新型的夹紧结构的立体结构示意图;

[0018] 图4为本实用新型的卡接组件的立体结构示意图;

[0019] 图5为图4A区放大结构示意图;

[0020] 图6本实用新型的固定板一与固定板二连接立体结构示意图;

[0021] 图中:1、固定板一,10、通槽一,11、卡件,12、凹槽,2、固定板二,20、通槽二,21、卡槽,22、限位块一,23、限位块二,3、卡接组件,31、延伸杆,32、棘齿条,33、弹簧二,34、滑块,35、肋板,4、夹紧组件,41、夹紧结构,410、螺纹杆一,411、套筒,4111、螺纹孔一,412、套轴,413、夹紧弧板,4121、螺纹孔二,4131、螺纹杆二,5、纵向钢筋,6、横向钢筋。

具体实施方式

[0022] 为使本实用新型实施例的目的、优点和技术方案更加清楚,下面将结合本实用新型实施例中的附图,对本实用新型实施例中的技术方案进行清楚、完整地描述,显然,所描述的实施例仅仅是本实用新型一部分实施例,而不是全部的实施例。基于本实用新型中的实施例,本领域普通技术人员在没有做出创造性劳动前提下所获得的所有其他实施例,都属于本实用新型保护的范围。

[0023] 在本实用新型的描述中,需要理解的是,术语“长度”、“宽度”、“上”、“下”、“前”、“后”、“左”、“右”、“竖直”、“水平”、“顶”、“底”“内”、“外”等指示的方位或位置关系为基于附图所示的方位或位置关系,仅是为了便于描述本实用新型和简化描述,而不是指示或暗示所指的装置或元件必须具有特定的方位、以特定的方位构造和操作,因此不能理解为对本实用新型的限制。此外,在本实用新型的描述中,“多个”的含义是两个或两个以上,除非另有明确具体的限定。

[0024] 根据图1-6,本实施例提供了一种高抗压抗裂的钢筋焊接网片,包括固定板一1、固定板二2、纵向钢筋5、横向钢筋6,所述纵向钢筋5固定连接在横向钢筋6上,所述固定板一1的下端面设有通槽一10,所述固定板二2的上端面设有通槽二20,所述通槽一10和通槽二20相互垂直设置,所述固定板一1和固定板二2安装在纵向钢筋5和横向钢筋6连接处,纵向钢筋5和横向钢筋6连接处通常通过焊接连接,将固定板一1和固定板二2安装在连接处,加强连接处的抗压抗裂性,所述固定板一1和固定板二2侧面开设有多个凹槽12,所述固定板一1和固定板二2设置有多个卡接组件3,所述卡接组件3包括延伸杆31,所述延伸杆31与凹槽12滑动连接,所述固定板一1和固定板二2均设置有两组夹紧组件4,所述夹紧组件4包括两个

对称设置的夹紧结构41,所述夹紧结构41包括套筒411,所述套筒411上螺纹连接有螺纹杆一410,所述螺纹杆一410上转动连接有套轴412,所述套轴412与套筒411滑动连接,所述套轴412上固定安装有夹紧弧板413,通过固定板一1上设置的两组对称夹紧结构41,通过移动夹紧结构41,将夹紧结构41移动至合适位置,通过套筒411上螺纹连接的螺纹杆一410对套轴412进行移动,进而带动了夹紧弧板413的移动,对固定板一1下方的纵向钢筋5进行固定连接,固定板二2上设置的两组对称夹紧结构41,对固定板二2上方的横向钢筋6进行固定连接,通过上下相互固定的方式,使得钢筋的连接处的稳定性得到提高。

[0025] 所述固定板一1的下端面固定安装有多个卡件11,所述固定板二2的上端面固定安装有多个卡槽21,所述卡件11和卡槽21对应设置,通过将固定板一1与固定板二2进行卡接连接,进而将纵向钢筋5和横向钢筋6的连接处保护在固定板一1与固定板二2之间,进而增强钢筋网片的抗压性。

[0026] 所述卡接组件3还包括棘齿条32、弹簧二33、滑块34、肋板35,所述棘齿条32固定安装在凹槽12内,所述延伸杆31的另一端与弹簧二33的一端固定连接,所述弹簧二33的另一端与滑块34固定连接,所述滑块34与延伸杆31滑动连接,所述滑块34与肋板35固定连接,所述肋板35与棘齿条32卡接连接,通过肋板35与棘齿条32的卡接连接,用于移动夹紧弧板413,使得夹紧弧板413在夹紧钢筋后,会一直保持对钢筋的夹紧状态。

[0027] 所述套轴412的下端面开设有螺纹孔二4121,所述夹紧弧板413的外弧面固定安装有螺纹杆二4131,所述夹紧弧板413与套轴412螺纹连接,若夹紧弧板413与所需要夹紧的钢筋直径不匹配时,可以通过更换夹紧弧板413,从而达到对钢筋直径匹配的作用。

[0028] 所述套筒411上开设有螺纹孔一4111,所述螺纹杆一410贯穿套筒411,与套筒411螺纹连接,通过转动螺纹杆一410,使得套轴412带动夹紧弧板413进行移动。

[0029] 所述卡槽21内固定安装有两个对称设置的限位块一22和限位块二23,所述限位块二23与两个限位块一22配合设置,通过两个限位块一22和限位块二23对卡件11进行限位,防止卡件11在卡槽21内晃动,进而造成连接稳定。

[0030] 具体操作如下:将固定板一1与固定板二2置于纵向钢筋5和横向钢筋6焊接的连接处,将交叉焊接的横向钢筋6和纵向钢筋5分别从通槽一10和通槽二20中穿过,挤压固定板一1与固定板二2,使得卡件11卡在卡槽21中,通过推动延伸杆一31将夹紧结构41上的套筒411移动至合适位置,转动螺纹杆一410,进而推动套轴412,将夹紧弧板413与钢筋进行夹紧接触,查看夹紧弧板413与所需要夹紧的钢筋是否贴合,若贴合同步操作其他的夹紧结构41,若不贴合,反向转动螺纹杆一410,带动夹紧弧板413脱离钢筋,转动夹紧弧板413,对夹紧弧板413进行更换,同时更换其他的夹紧结构41上的夹紧弧板413,以便对焊接强度不够的钢筋网片进行加固。

[0031] 尽管参照前述实施例对本实用新型进行了详细的说明,本领域的普通技术人员应当理解:其依然可以对前述各实施例所记载的技术方案进行修改,或者对其中部分技术特征进行等同替换;而这些修改或者替换,并不使相应技术方案的本质脱离本实用新型各实施例技术方案的精神和范围。

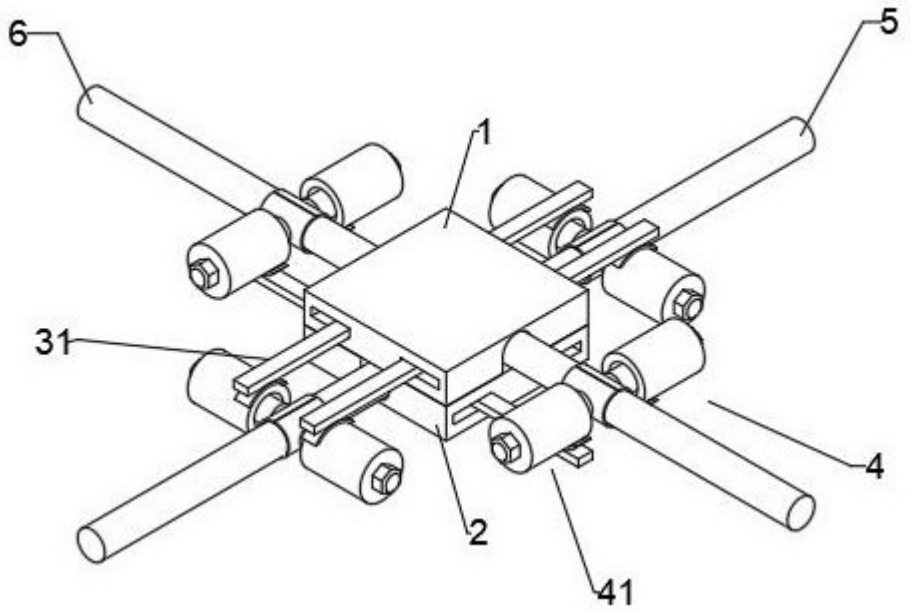

图 1

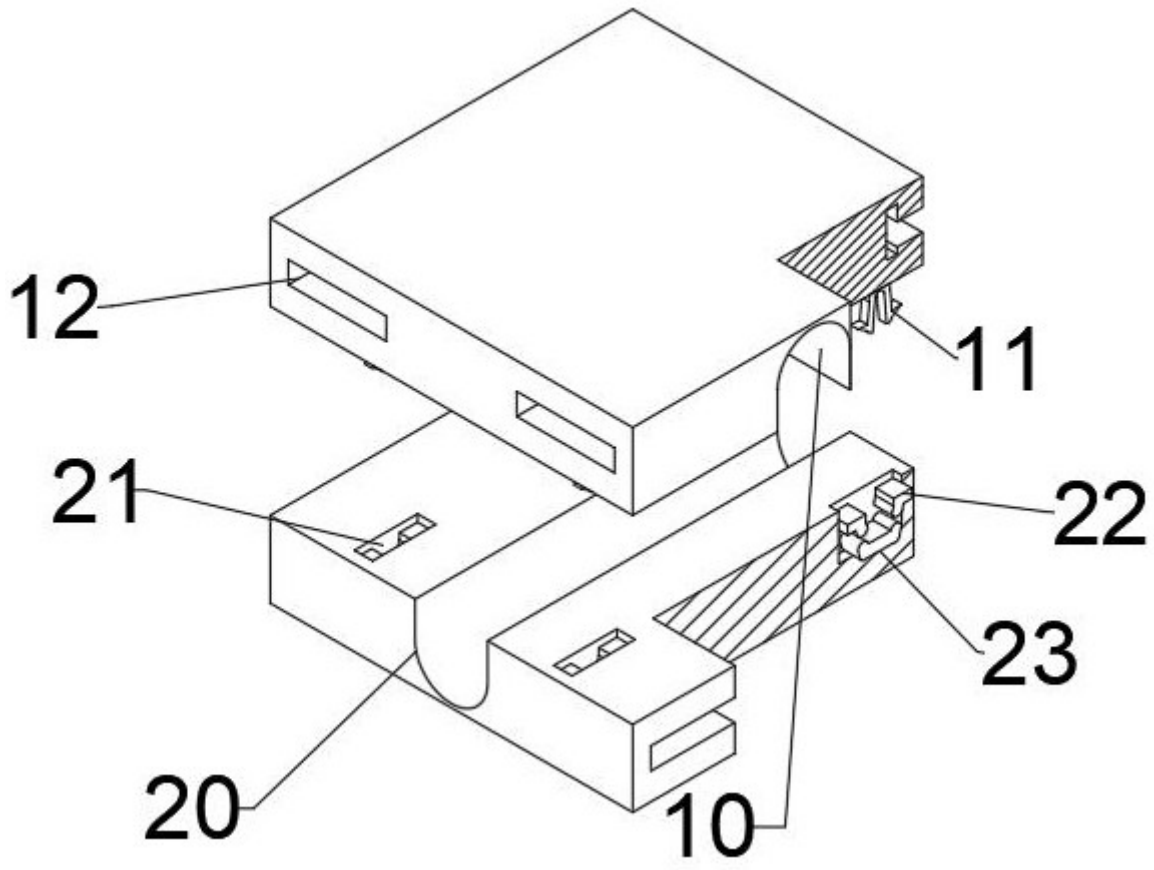

图 2

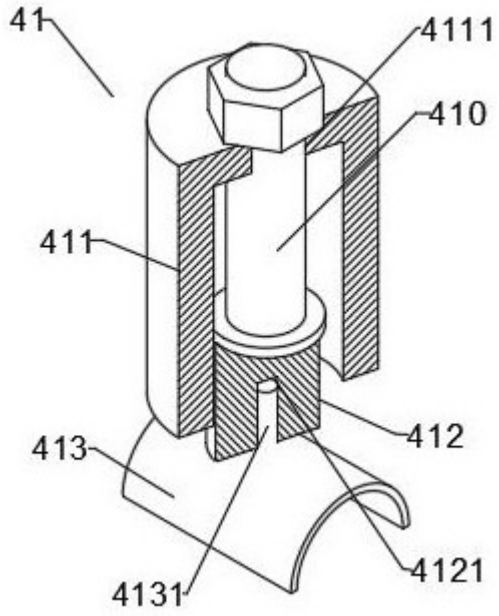

图 3

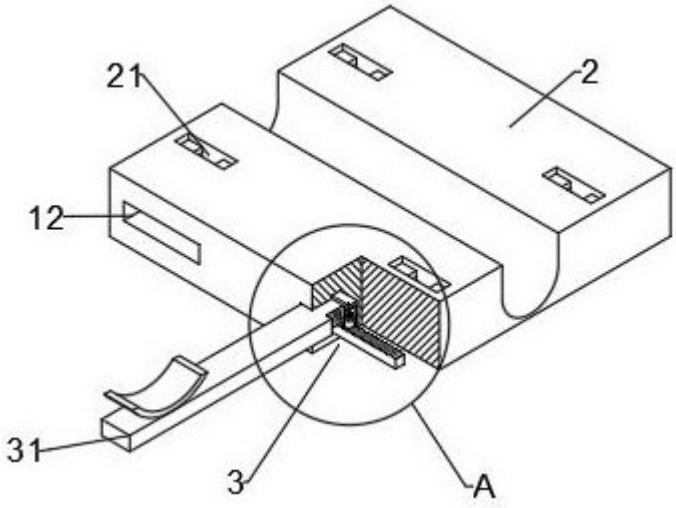

图 4

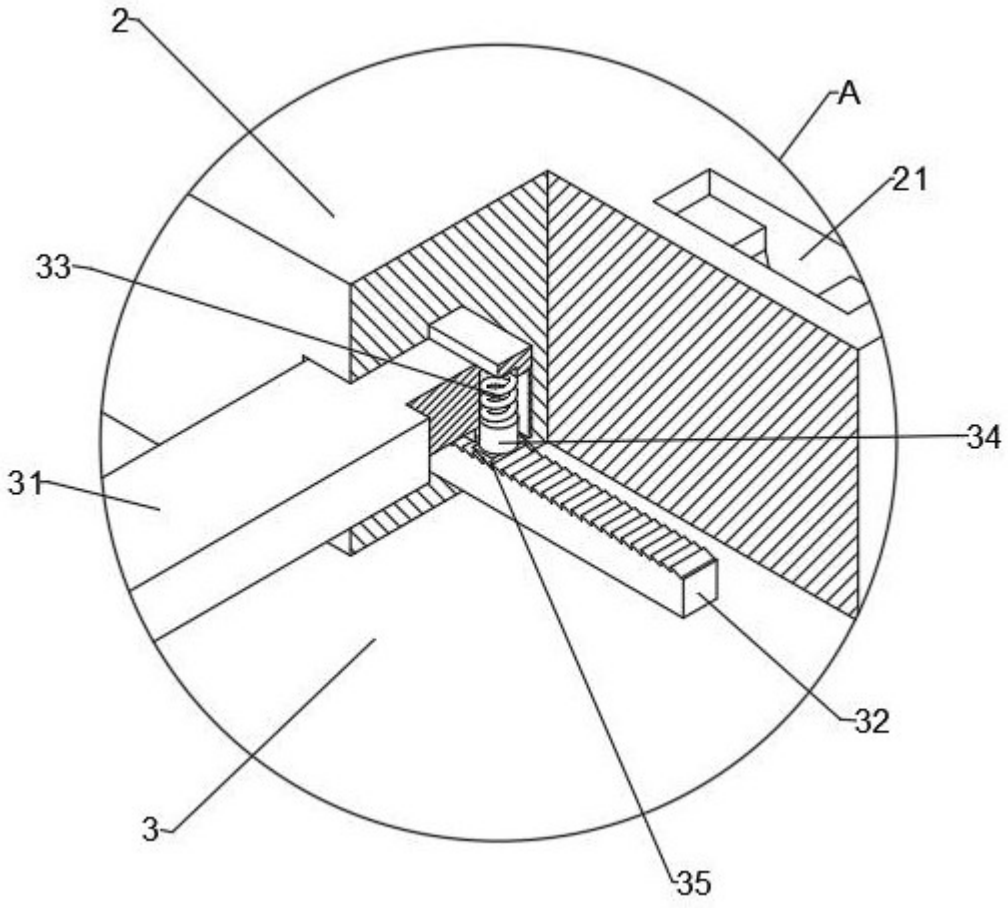

图 5

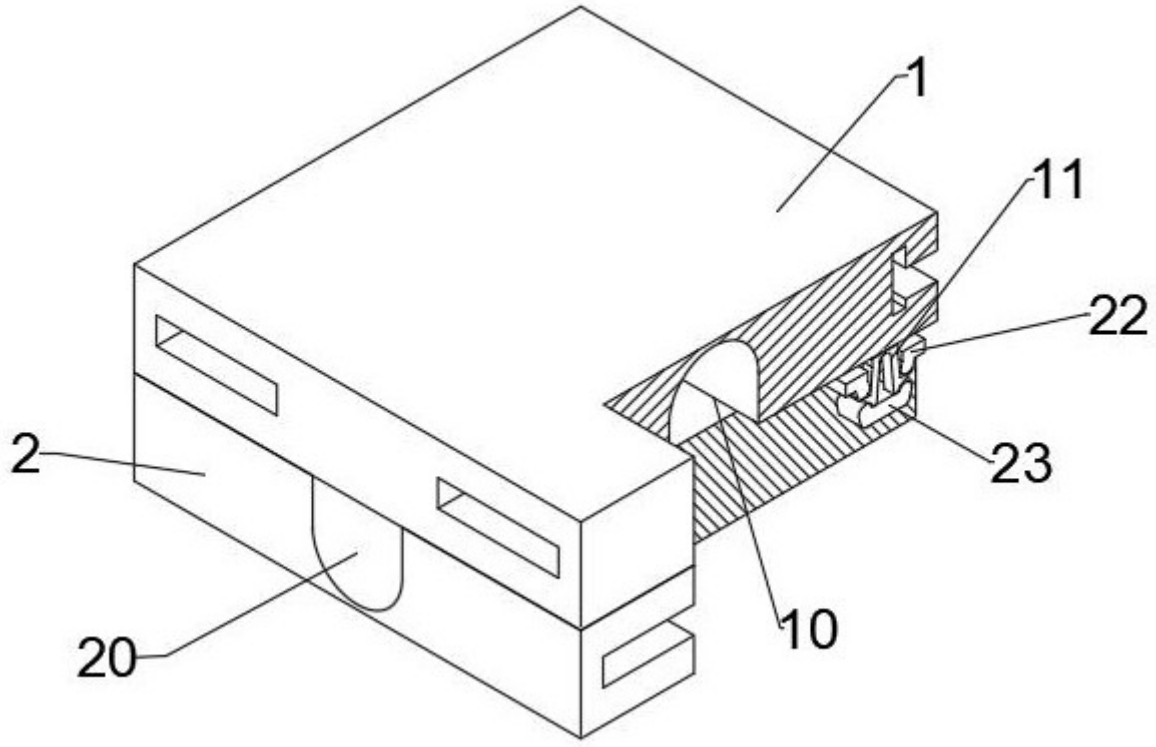

图 6