(19)国家知识产权局

(12)实用新型专利

(10)授权公告号 CN 221548523 U
(45)授权公告日 2024.08.16

(21)申请号 202323543384.5
(22)申请日 2023.12.25
(73)专利权人 江苏太阳鸟照明电器有限公司
地址 212200 江苏省镇江市扬中市新坝镇联合公信桥路48号
(72)发明人 周详御 周正中
(74)专利代理机构 南京创略知识产权代理事务所(普通合伙) 32358
专利代理师 王丹
(51)Int.Cl.
F21V 19/00(2006.01)
F21V 3/00(2015.01)
F21V 15/01(2006.01)
F21V 21/03(2006.01)
F21V 21/14(2006.01)
F21V 17/12(2006.01)
F21Y 115/10(2016.01)

权利要求书1页 说明书3页 附图5页

(54)实用新型名称

一种组合式新型照明灯具

(57)摘要

本实用新型涉及照明灯具技术领域,且公开了一种组合式新型照明灯具,包括灯盘和L型吊灯柱,灯盘内壁的顶端设有LED灯芯,灯盘的底端螺纹设有灯罩,灯盘通过组合组件和美观组件设置在L型吊灯柱的底端;组合组件包括连接轴,连接轴的底端与灯盘顶端的中部螺纹连接,灯盘顶端的中部开设有与连接轴相配合的连接槽;美观组件包括若干个螺纹块,若干个螺纹块等间距圆形阵列螺纹设置在灯盘顶端的外圈,灯盘顶端的外圈开设有若干个与螺纹块相配合的螺纹槽,进而解决了不便于多功能使用形成落地灯或吸顶灯,且可操作性不高的同时美观性较为局限,不便于变换造型的问题。

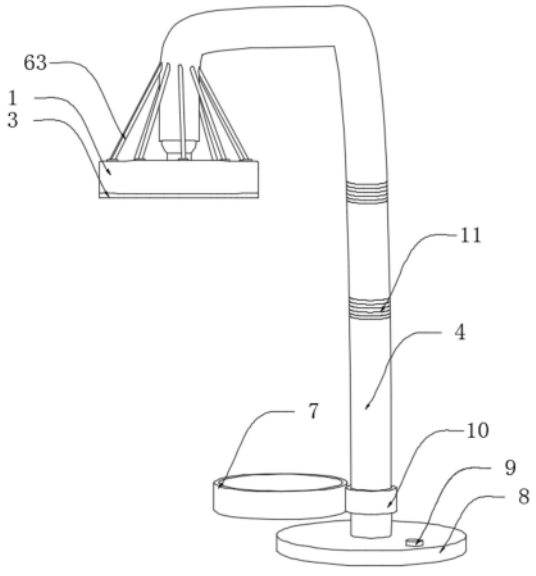

CN 221548523 U

1.一种组合式新型照明灯具,包括灯盘(1)和L型吊灯柱(4),其特征在于,所述灯盘(1)内壁的顶端设有LED灯芯(2),所述灯盘(1)的底端螺纹设有灯罩(3),所述灯盘(1)通过组合组件(5)和美观组件(6)设置在L型吊灯柱(4)的底端;

所述组合组件(5)包括连接轴(51),所述连接轴(51)的底端与灯盘(1)顶端的中部螺纹连接,所述灯盘(1)顶端的中部开设有与连接轴(51)相配合的连接槽(52);

所述美观组件(6)包括若干个螺纹块(61),若干个所述螺纹块(61)等间距圆形阵列螺纹设置在灯盘(1)顶端的外圈,所述灯盘(1)顶端的外圈开设有若干个与螺纹块(61)相配合的螺纹槽(62)。

2.根据权利要求1所述的一种组合式新型照明灯具,其特征在于:所述连接轴(51)的顶端设有卡球(53),所述L型吊灯柱(4)的底端开设有球槽(54),所述卡球(53)卡合设置在球槽(54)的内部。

3.根据权利要求1所述的一种组合式新型照明灯具,其特征在于:若干个所述螺纹块(61)的顶端均设有连接绳(63),若干个所述连接绳(63)的一端与L型吊灯柱(4)的顶部连接。

4.根据权利要求3 所述的一种组合式新型照明灯具,其特征在于:若干个所述连接绳(63)均为硅胶材质制成。

5.根据权利要求1所述的一种组合式新型照明灯具,其特征在于:所述L型吊灯柱(4)的底部螺纹套设有螺纹筒(10),所述螺纹筒(10)的一侧设有托盘(7)。

6.根据权利要求5所述的一种组合式新型照明灯具,其特征在于:所述L型吊灯柱(4)的中部等间距开设有与螺纹筒(10)相匹配的固定槽(11)。

7.根据权利要求1所述的一种组合式新型照明灯具,其特征在于:所述L型吊灯柱(4)的底端设有底盘(8)。

8.根据权利要求7所述的一种组合式新型照明灯具,其特征在于:所述底盘(8)顶端的外圈设有照明开关(9),所述LED灯芯(2)通过照明开关(9)与外接电源电性连接。

一种组合式新型照明灯具

技术领域

[0001] 本实用新型涉及照明灯具技术领域,具体为一种组合式新型照明灯具。

背景技术

[0002] 照明灯具的作用已经不仅仅局限于照明,也是家居的眼睛,更多的时候它起到的是装饰作用。因此照明灯具的选择就要更加复杂得多,它不仅涉及到安全省电,而且会涉及到材质、种类、风格品位等诸多因素。一个好的灯饰,可能一下成为装修的灵魂,照明灯具的品种很多,有吊灯、吸顶灯、台灯、落地灯、壁灯 、射灯等;照明灯具的颜色也有很多,无色、纯白、 粉红、浅蓝、淡绿、金黄、奶白。选灯具时,不要只考虑灯具的外形和价格,还要考虑亮度,而亮度的定义应该是不刺眼、经过安全处理、清澈柔和的光线。

[0003] 现有的照明灯具可参考授权公告号为CN201020128985.3的中国实用新型专利,其公开了组合式照明灯具,“包括矩形支架、可拆卸式安装在矩形支架上的面光源照明灯具、点光源照明灯具、光导向扩展器以及效果器等设备。其中面光源照明灯具包括面灯源模块和矩形灯罩。点光源照明灯具包括点灯源模块和棱锥形灯罩。所述光导向扩展器包括矩形框与安装在该矩形框上的棱锥形的扩展灯罩。本实用新型组合式照明灯具可以根据需要将相应的设备安装到矩形支架上。这样设置使得使用更加灵活,不但节省了费用,而且也节约了储存空间。”

[0004] 上述设备在使用时,照明灯具市场上使用的照明灯具的用途大多是单一的,不便于多功能使用形成落地灯或吸顶灯,且可操作性不高的同时美观性较为局限,不便于变换造型。

实用新型内容

[0005] 针对现有技术的不足,本实用新型提供了一种组合式新型照明灯具,具备实用性强、稳定性好、的优点,解决了上述背景技术所提出的问题。

[0006] 本实用新型提供如下技术方案:一种组合式新型照明灯具,包括灯盘和L型吊灯柱,所述灯盘内壁的顶端设有LED灯芯,所述灯盘的底端螺纹设有灯罩,所述灯盘通过组合组件和美观组件设置在L型吊灯柱的底端;所述组合组件包括连接轴,所述连接轴的底端与灯盘顶端的中部螺纹连接,所述灯盘顶端的中部开设有与连接轴相配合的连接槽;所述美观组件包括若干个螺纹块,若干个所述螺纹块等间距圆形阵列螺纹设置在灯盘顶端的外圈,所述灯盘顶端的外圈开设有若干个与螺纹块相配合的螺纹槽。

[0007] 作为本实用新型的一种优选技术方案,所述连接轴的顶端设有卡球,所述L型吊灯柱的底端开设有球槽,所述卡球卡合设置在球槽的内部。

[0008] 作为本实用新型的一种优选技术方案,若干个所述螺纹块的顶端均设有连接绳,若干个所述连接绳的一端与L型吊灯柱的顶部连接。

[0009] 作为本实用新型的一种优选技术方案,若干个所述连接绳均为硅胶材质制成。

[0010] 作为本实用新型的一种优选技术方案,所述L型吊灯柱的底部螺纹套设有螺纹筒,

所述螺纹筒的一侧设有托盘。

[0011] 作为本实用新型的一种优选技术方案,所述L型吊灯柱的中部等间距开设有与螺纹筒相匹配的固定槽。

[0012] 作为本实用新型的一种优选技术方案,所述L型吊灯柱的底端设有底盘。

[0013] 作为本实用新型的一种优选技术方案,所述底盘顶端的外圈设有照明开关,所述LED灯芯通过照明开关与外接电源电性连接。

[0014] 与现有技术对比,本实用新型具备以下有益效果:

[0015] 将LED灯芯与灯盘的内部固定,灯罩与灯盘固定形成一个灯具,其整体可以安装在天花板上作为吸顶灯使用,将其拆卸下,安装上组合组件中设置的连接轴,连接轴的安装带动卡球与L型吊灯柱的球槽卡合连接,若干个螺纹块与螺纹槽螺纹固定,在固定前连接绳可以随意打结,打结后的连接绳与螺纹块相配合使用,进而解决了不便于多功能使用形成落地灯或吸顶灯,且可操作性不高的同时美观性较为局限,不便于变换造型的问题。

附图说明

[0016] 图1为本实用新型立体结构示意图;

[0017] 图2为本实用新型剖面结构示意图;

[0018] 图3为本实用新型图2的A部放大结构示意图;

[0019] 图4为本实用新型侧视剖面结构示意图;

[0020] 图5为本实用新型俯视剖面结构示意图。

[0021] 图中:1、灯盘;2、LED灯芯;3、灯罩;4、L型吊灯柱;5、组合组件;51、连接轴;52、连接槽;53、卡球;54、球槽;6、美观组件;61、螺纹块;62、螺纹槽;63、连接绳;7、托盘;8、底盘;9、照明开关;10、螺纹筒;11、固定槽。

具体实施方式

[0022] 下面将结合本实用新型实施例中的附图,对本实用新型实施例中的技术方案进行清楚、完整地描述,显然,所描述的实施例仅仅是本实用新型一部分实施例,而不是全部的实施例。基于本实用新型中的实施例,本领域普通技术人员在没有做出创造性劳动前提下所获得的所有其他实施例,都属于本实用新型保护的范围。

[0023] 实施例1:

[0024] 请参阅图1-5,本实用新型提供了一种组合式新型照明灯具,包括灯盘1和L型吊灯柱4,灯盘1内壁的顶端设有LED灯芯2,灯盘1的底端螺纹设有灯罩3,灯盘1通过组合组件5和美观组件6设置在L型吊灯柱4的底端;

[0025] 组合组件5包括连接轴51,连接轴51的底端与灯盘1顶端的中部螺纹连接,灯盘1顶端的中部开设有与连接轴51相配合的连接槽52,便于使连接轴51与连接槽52的安装;

[0026] 连接轴51的顶端固定设有卡球53,L型吊灯柱4的底端开设有球槽54,卡球53卡合设置在球槽54的内部,便于带动卡球53与L型吊灯柱4的球槽54卡合连接安装;

[0027] L型吊灯柱4的底部螺纹套设有螺纹筒10,螺纹筒10的一侧固定设有托盘7,增加放置托盘7用于放置物品;

[0028] L型吊灯柱4的中部等间距开设有与螺纹筒10相匹配的固定槽11,便于调节托盘7

的使用高度；

[0029] L型吊灯柱4的底端固定设有底盘8，增加落地灯其整体的稳定性；

[0030] 底盘8顶端的外圈固定设有照明开关9，LED灯芯2通过照明开关9与外接电源电性连接，便于控制使用；

[0031] 具体的，如图1-5所示，首先将将LED灯芯2与灯盘1的内部固定，灯罩3与灯盘1固定形成一个灯具，其整体可以安装在天花板上作为吸顶灯使用，将其拆卸下，安装上组合组件5中设置的连接轴51，连接轴51与连接槽52的安装带动卡球53与L型吊灯柱4的球槽54卡合连接，便于多功能使用形成落地灯或吸顶灯。

[0032] 实施例2：

[0033] 美观组件6包括若干个螺纹块61，若干个螺纹块61等间距圆形阵列螺纹设置在灯盘1顶端的外圈，灯盘1顶端的外圈开设有若干个与螺纹块61相配合的螺纹槽62，若干个螺纹块61与螺纹槽62螺纹固定，提高使用效果；

[0034] 若干个螺纹块61的顶端均固定设有连接绳63，若干个连接绳63的一端与L型吊灯柱4的顶部固定连接，带动卡球53与L型吊灯柱4的球槽54卡合连；

[0035] 若干个连接绳63均为硅胶材质制成，可操作性强的同时提高美观；

[0036] 具体的，如图1-5所示，若干个螺纹块61与螺纹槽62螺纹固定，在固定前连接绳63可以随意打结，打结后的连接绳63与螺纹块61相配合使用，不仅可以随意变换造型，也可以调节其照射角度，可操作性强的同时提高美观性。

[0037] 具体使用时，本实用新型一种组合式新型照明灯具，首先将LED灯芯2与灯盘1的内部固定，灯罩3与灯盘1固定形成一个灯具，其整体可以安装在天花板上作为吸顶灯使用，将其拆卸下，安装上组合组件5中设置的连接轴51，连接轴51与连接槽52的安装带动卡球53与L型吊灯柱4的球槽54卡合连接，若干个螺纹块61与螺纹槽62螺纹固定，在固定前连接绳63可以随意打结，打结后的连接绳63与螺纹块61相配合使用，不仅可以随意变换造型，也可以调节其照射角度，便于多功能使用形成落地灯或吸顶灯，且可操作性强的同时提高美观性。

[0038] 尽管已经示出和描述了本实用新型的实施例，对于本领域的普通技术人员而言，可以理解在不脱离本实用新型的原理和精神的情况下可以对这些实施例进行多种变化、修改、替换和变型，本实用新型的范围由所附权利要求及其等同物限定。

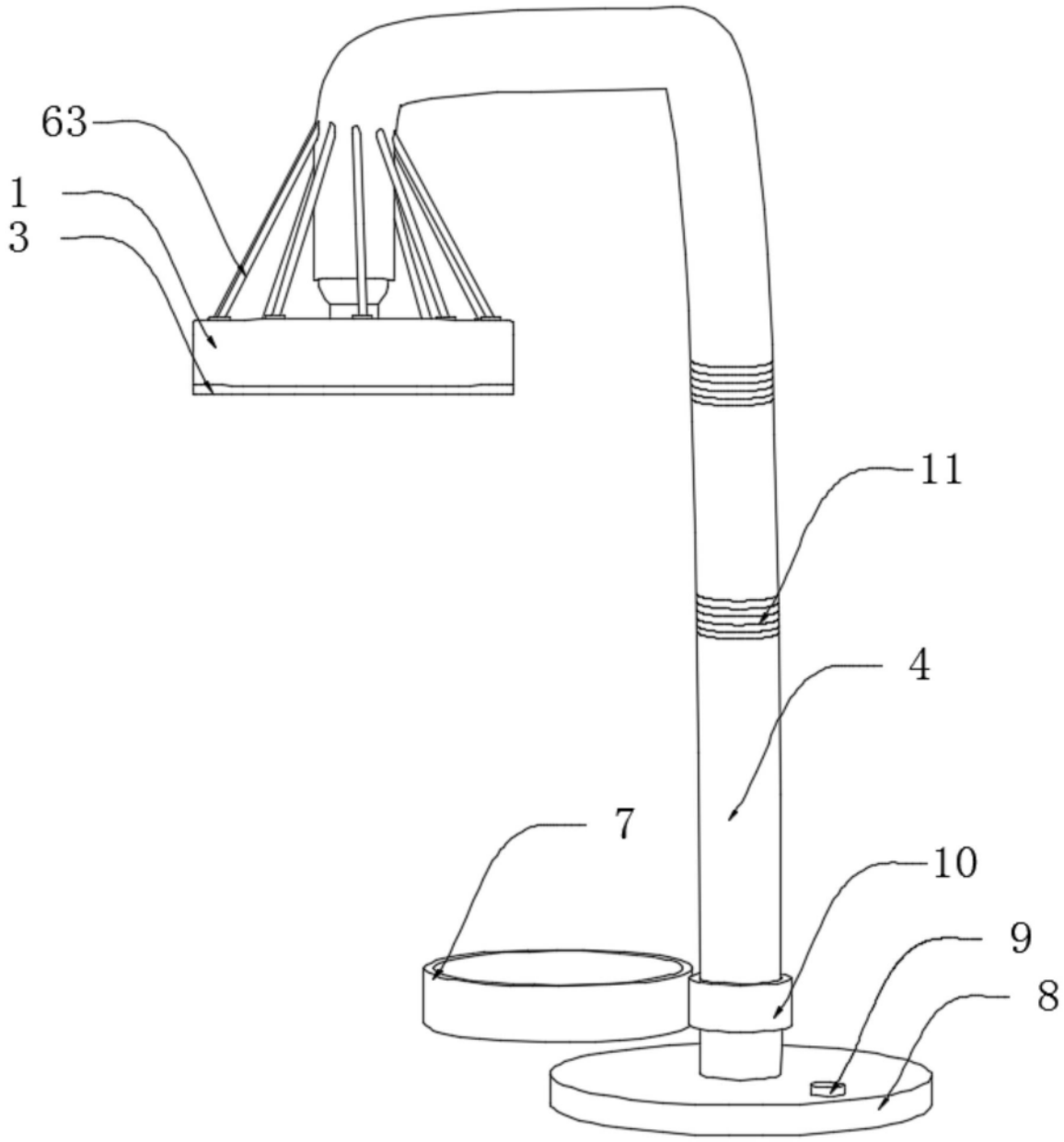

图1

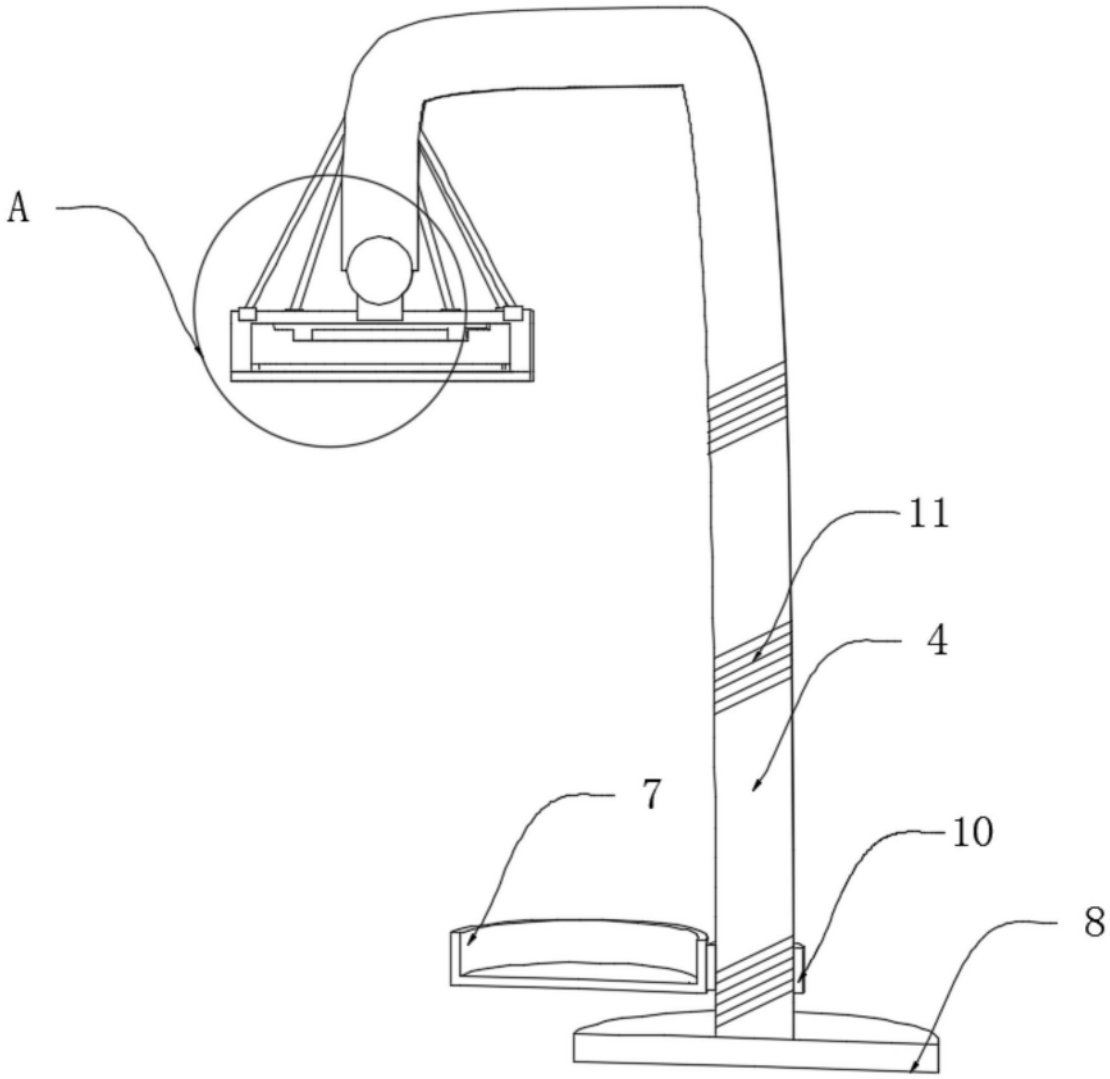

图2

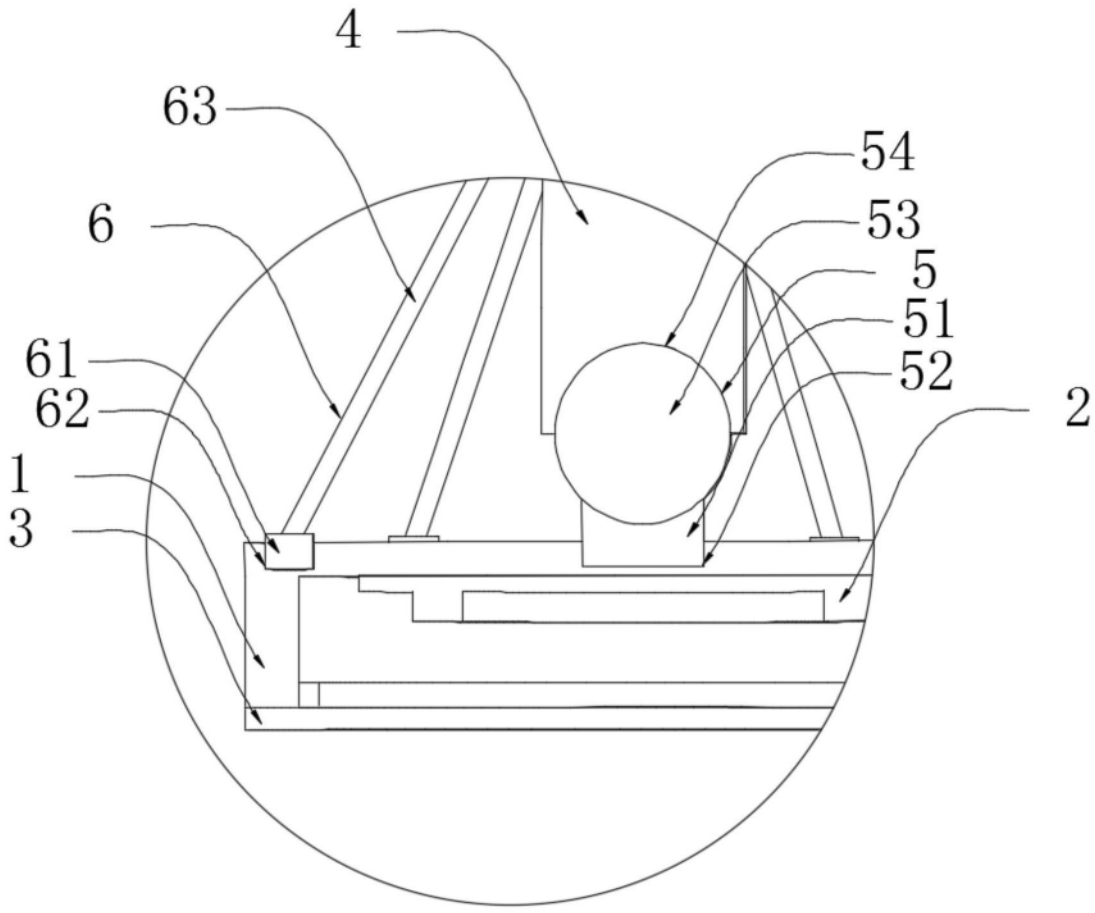

图3

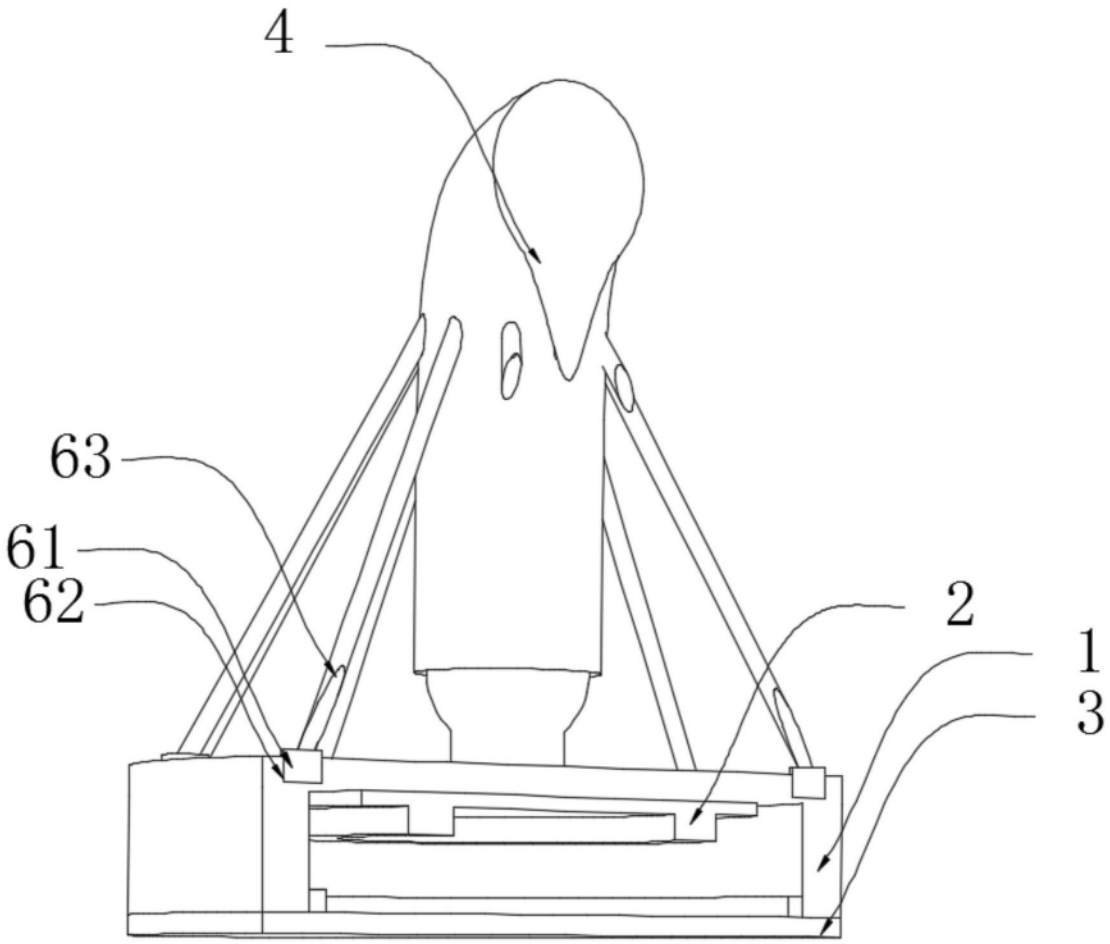

图4

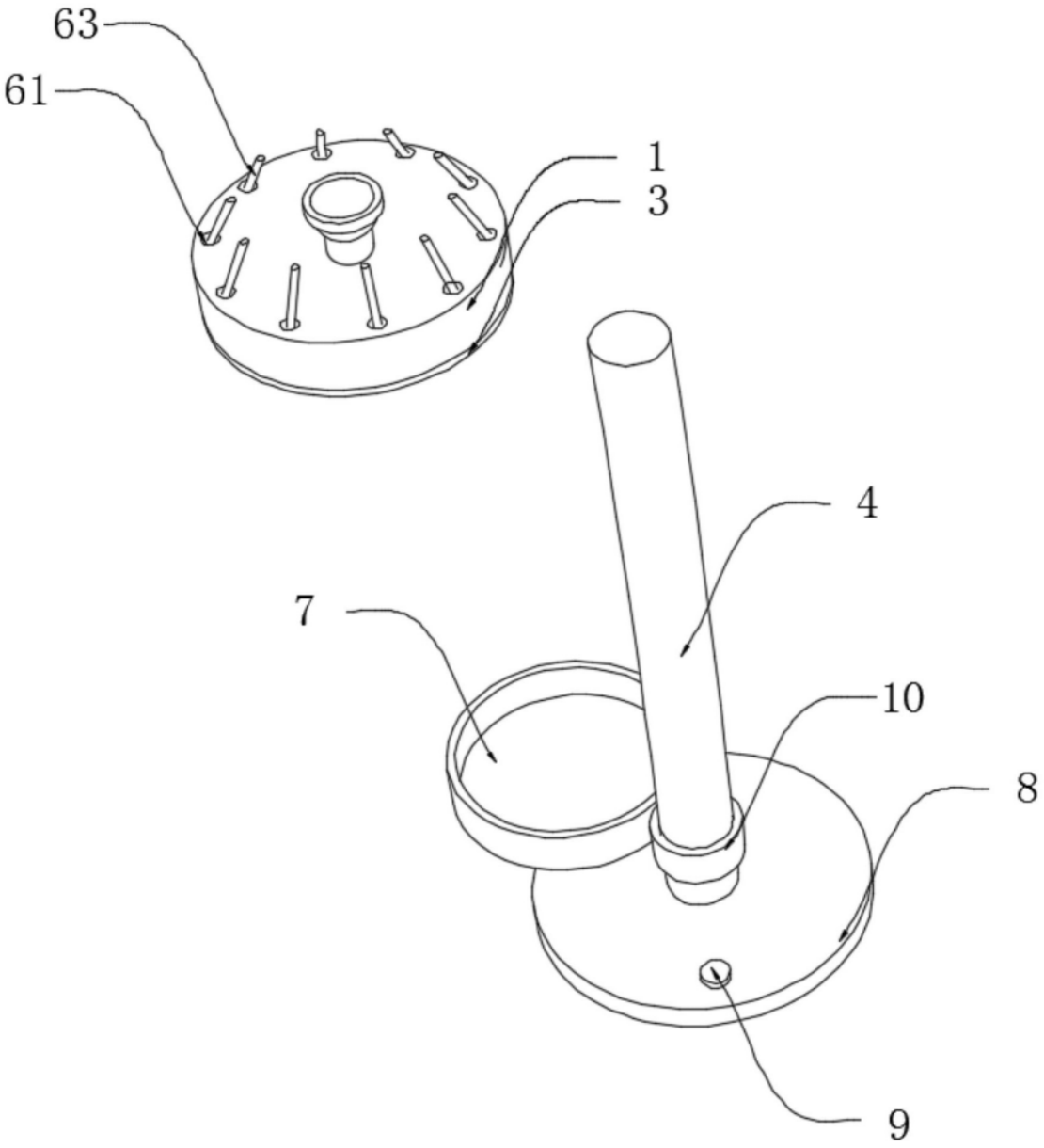

图5