(19)中华人民共和国国家知识产权局

(12)实用新型专利

(10)授权公告号 CN 202060306 U
(45)授权公告日 2011.12.07

(21)申请号 201120165930.4

(22)申请日 2011.05.23

(73)专利权人 施建华
地址 315500 浙江省奉化市莼湖镇漂溪村4组38号

(72)发明人 施建华

(51)Int.Cl.
A47B 96/06(2006.01)

权利要求书 1 页 说明书 2 页 附图 2 页

(54)实用新型名称

可调层板托

(57)摘要

本实用新型是一种可调层板托，包括固定座和托架，所述固定座包括竖板与横板，所述竖板外侧面具有螺纹孔，所述托架包括竖柱与横柱，所述竖柱内侧具有可容纳所述竖板的滑槽，所述竖柱的底面具有固定孔，所述固定座与托架通过螺杆穿过固定孔与螺纹孔连接定位。本实用新型的可调层板托，外形美观，可以通过调节层板的上下位置，调整隔间的高度，满足存放不同物品的要求。

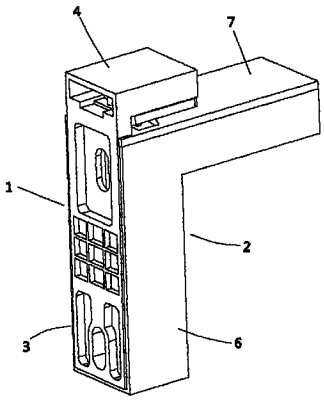

CN 202060306 U

1. 可调层板托，包括固定座和托架，其特征在于，所述固定座包括竖板与横板，所述竖板外侧面具有螺纹孔，所述托架包括竖柱与横柱，所述竖柱内侧具有可容纳所述竖板的滑槽，所述竖柱的底面具有固定孔，所述固定座与托架通过螺杆穿过固定孔与螺纹孔连接定位。

2. 根据权利要求 1 所述的可调层板托，其特征在于，所述横板底面具有与横板底面形状相匹配的防滑片。

3. 根据权利要求 1 所述的可调层板托，其特征在于，所述横柱顶面具有与横柱底面形状相匹配的防滑板。

可调层板托

技术领域

[0001] 本实用新型属于家具领域，特别是一种可调层板托。

背景技术

[0002] 一般人们家里都有很多橱柜，可以存放衣物、食品或是其它杂物。由于橱柜内部空间比较高，在存放一些高度较小的物品时，就显得比较浪费橱柜的存放空间。因此人们会在橱柜内设置隔板，将橱柜隔离成多层，每层都可以存放较多的小物件，以此来节省橱柜的存储空间。隔板在橱柜内需要支承，一般的做法是通过螺钉将隔板钉在橱柜侧壁上，以螺钉来支承隔板。这种方式在一些不经常开启的橱柜内使用时不存在问题，但如果是茶几或是酒柜，由于使用频繁，使用螺钉支承层板时，螺钉会影响家具的整体美观。同时，在层板下方的隔间存取物品时，螺钉可能会划伤人手，引起不便。此外，在存放物品时，有时会需要调整隔间的高度，普通的层板托则不具备这种可以调节隔间高度的功能。

实用新型内容

[0003] 本实用新型提供一种可调层板托，具有使用方便，外形美观，而且还可以调节隔间高度的功能。

[0004] 本实用新型采用的技术方案如下：一种可调层板托，包括固定座和托架，其特征在于，所述固定座包括竖板与横板，所述竖板外侧面具有螺纹孔，所述托架包括竖柱与横柱，所述竖柱内侧具有可容纳所述竖板的滑槽，所述竖柱的底面具有固定孔，所述固定座与托架通过螺杆穿过固定孔与螺纹孔连接定位。

[0005] 优选地，所述横板底面具有与横板底面形状相匹配的防滑片。

[0006] 优选地，所述横柱顶面具有与横柱底面形状相匹配的防滑板。

[0007] 本实用新型的可调层板托，所有的固定螺钉全部被包含在固定座及托架内部，使用时不会划伤人手，而且在外形上看起来也比较美观，更重要的是，固定座与托架之间可以通过滑槽相对滑动，通过螺杆定位，可以调节隔板的上下位置，调整隔间的高度，满足存放不同物品的要求。

附图说明

[0008] 图 1 是本实用新型的示意图；

[0009] 图 2 是本实用新型的结构示意图。

[0010] 附图标记

[0011]	1---- 固定座	2---- 托架	3---- 竖板	4---- 横板
[0012]	5---- 螺纹孔	6---- 竖柱	7---- 横柱	8---- 滑槽
[0013]	9---- 固定孔	10---- 防滑片	11---- 防滑板	12---- 螺杆

具体实施方式

[0014] 本实用新型是一种可调层板托，如图 1 和图 2 所示，它包括固定座 1 和托架 2，所述固定座 1 包括竖板 3 与横板 4，所述竖板 3 外侧面具有螺纹孔 5，所述托架 2 包括竖柱 6 与横柱 7，所述竖柱 6 内侧具有可容纳所述竖板 3 的滑槽 8，所述竖柱 6 的底面具有固定孔 9，所述固定座 1 与托架 2 通过螺杆 12 穿过固定孔 9 与螺纹孔 5 连接定位。安装时，先将固定座 1 通过螺钉固定于橱柜的侧板上，然后将托架 2 放到固定座 1 侧边，使竖板 3 位于横柱 7 的滑槽 8 内，此时竖板 3 上的螺纹孔 5 与竖柱 6 底部的固定孔 9 刚好对齐，使用一根螺杆 12 从托架 2 底部依次穿过固定孔 9 和螺纹孔 5 进行连接，即可将托架 2 固定在固定座 1 上。安装好之后，相当于固定座 1 背在托架 2 背后，如图 1 所示，所有的连接螺钉都位于固定座 1 与托架 2 之间，被包含在内，不影响美观，也不会划伤人手。将隔间的层板放置在托架 2 的横柱 7 上便可以支承住层板，形成一个隔间可以摆放物品。需要调节层板高度时，只需要拧动螺杆 12，托架 2 便可相对于固定座 1 上下滑动，由于固定座 1 是固定的，当托架 2 移动时层板也随便之移动，即可完成调整隔间高度的目的。

[0015] 在一些茶几或酒柜中，层板一般都是玻璃材料制，表面光滑，放置在托架 2 上时经常会滑动，引起橱柜隔间不稳定，因此在所述横板 4 底面具有与横板 4 底面形状相匹配的防滑片 10，在所述横柱 7 顶面具有与横柱 7 底面形状相匹配的防滑板 11，可以将层板夹持在横板 4 与横柱 7 之间的间隙中，保证层板不会轻易滑动。

[0016] 本实用新型的可调层板托，外形美观，可以通过调节层板的上下位置，调整隔间的高度，满足存放不同物品的要求。

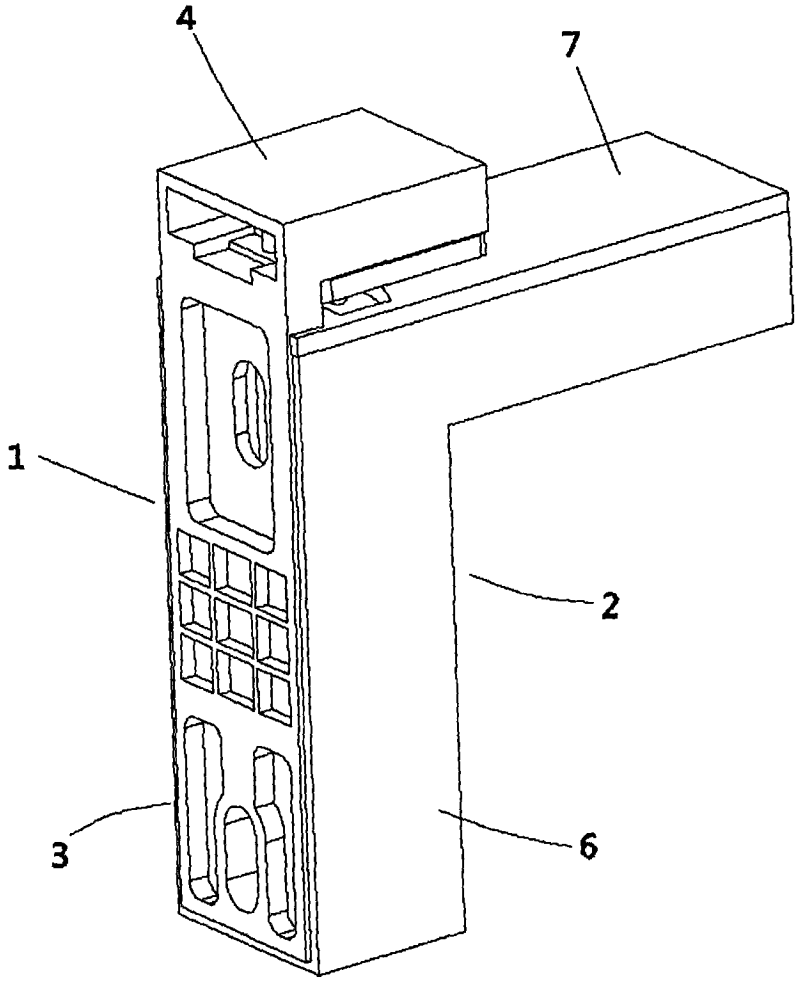

图 1

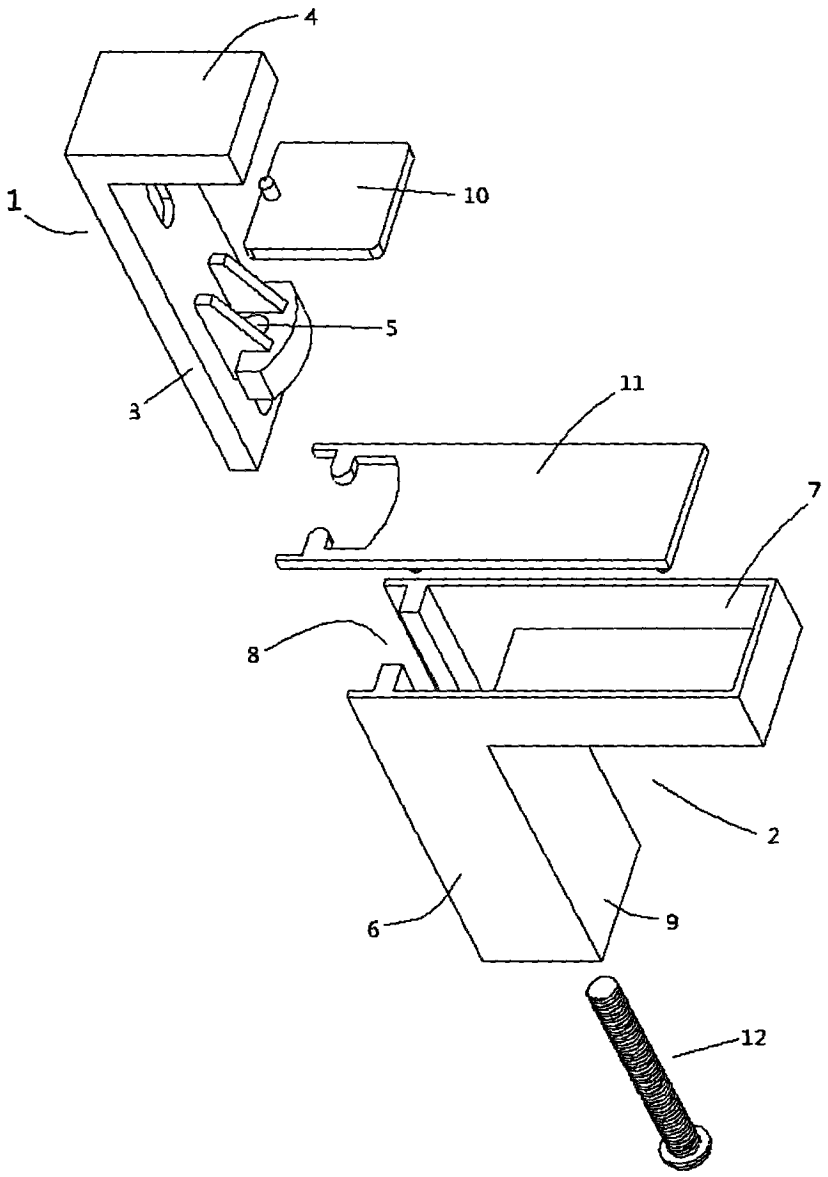

图 2