[19] 中华人民共和国国家知识产权局

[51] Int. Cl.
A61F 5/045 (2006.01)
A61F 5/048 (2006.01)

[12] 实用新型专利说明书

专利号 ZL 200920101472.0

[45] 授权公告日 2009 年 12 月 16 日

[11] 授权公告号 CN 201361152Y

[22] 申请日 2009.2.7
[21] 申请号 200920101472.0
[73] 专利权人 谷德印
地址 053200 河北省冀州市新世纪医用健身制品有限责任公司
[72] 发明人 谷德印
[74] 专利代理机构 衡水市盛博专利事务所
代理人 李志华

权利要求书 1 页 说明书 2 页 附图 2 页

[54] 实用新型名称

颈腰椎牵引床

[57] 摘要

本实用新型属于医疗器械技术领域，公开了一种颈腰椎牵引床。 其主要技术特征为：包括设置有牵伸机构的床架，床架上设置有胸部床面、臀部床面和腿部床面，胸部床面设置有顶部牵引杆，腿部床面设置有尾部牵引杆，所述的胸部床面与床架通过前支杆活动连接，腿部床面与床架通过后支杆活动连接。 该颈腰椎牵引床躺着牵引时，将前支杆合起，后支杆展开，使胸部床面、臀部床面和腿部床面成一平面即可。 坐着牵引时，将前支杆展开，使胸部床面立起，将后支杆合起，使腿部床面垂下，胸部床面、臀部床面和腿部床面构成一个椅子形状，人坐在臀部床面上面，背靠胸部床面即可。 从而满足了一种装置既能躺着治疗又能坐着治疗的要求。

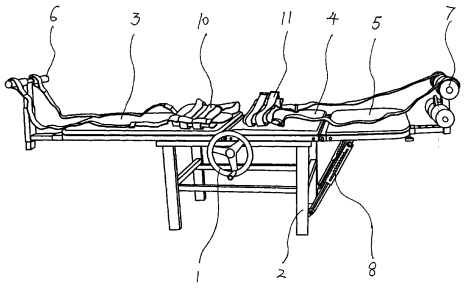

1、颈腰椎牵引床，包括设置有牵伸机构的床架，床架上设置有胸部床面、臀部床面和腿部床面，胸部床面设置有顶部牵引杆，腿部床面设置有尾部牵引杆，其特征在于：所述的胸部床面与床架通过前支杆活动连接，腿部床面与床架通过后支杆活动连接。

2、根据权利要求 1 所述的颈腰椎牵引床，其特征在于：所述的前支杆、后支杆成对设置。

3、根据权利要求 1 或 2 所述的颈腰椎牵引床，其特征在于：所述的前支杆、后支杆为伸缩杆。

颈腰椎牵引床

技术领域

本实用新型属于医疗器械技术领域，尤其涉及一种颈腰椎牵引床。

背景技术

在治疗颈腰椎时大多使用牵引装置。目前使用的牵引装置结构单一，只能单独进行躺着或坐着治疗，不能满足既能躺着治疗又能坐着治疗的要求。

实用新型内容

本实用新型要解决的问题就是提供一种既能躺着治疗又能坐着治疗的颈腰椎牵引床。

为解决上述问题，本实用新型采用的技术方案为：包括设置有牵伸机构的床架，床架上设置有胸部床面、臀部床面和腿部床面，胸部床面设置有顶部牵引杆，腿部床面设置有尾部牵引杆，所述的胸部床面与床架通过前支杆活动连接，腿部床面与床架通过后支杆活动连接。

其附加技术特征为：所述的前支杆、后支杆成对设置；所述的前支杆、后支杆为伸缩杆。

本实用新型所提供的颈腰椎牵引床与现有技术相比，胸部床面与床架通过前支杆活动连接，腿部床面与床架通过后支杆活动连接。躺着牵引时，将前支杆合起，后支杆展开，使胸部床面、臀部床面和腿部床面成一平面，人躺在上面，将胸带固定在顶部牵引杆，将腹带固定在尾部牵引杆即可牵引。坐着牵引时，将前支杆展开，使胸部床面立起，将后支杆合起，使腿部床面垂下，胸部床面、臀部床面和腿部床面构成一个椅子形状，人坐在臀部床面上面，背靠胸部床面，将颈带固定在顶部牵引杆即可牵引。从而满足了一种装置既能躺着治疗又能坐着治疗的要求。而前支杆、后支杆成对设置，则使得胸部床面和腿部床面调节牢靠。而前支杆、后支杆为伸缩杆，则可以根据需要调节胸部床面和腿部床面的角度，使患者更舒适。

附图说明

图 1 为本实用新型颈腰椎牵引床的一种使用结构示意图；

图 2 为颈腰椎牵引床的另一种使用结构示意图。

具体实施方式

下面结合附图对本实用新型颈腰椎牵引床的具体结构和使用原理做进一步详细说明。

如图 1 所示，本实用新型颈腰椎牵引床包括设置有牵伸机构 1 的床架 2，床架 2 上设置有胸部床面 3、臀部床面 4 和腿部床面 5，胸部床面 3 设置有顶部牵引杆 6，腿部床面 5 设置有尾部牵引杆 7，腿部床面 5 与床架 1 通过后支杆 8 活动连接，后支杆 8 为成对设置的伸缩杆。如图 2 所示，胸部床面 3 与床架 1 通过前支杆 9 活动连接，前支杆 9 为成对设置的伸缩杆。

躺着治疗腰椎时，将前支杆 9 合起，后支杆 8 展开，使胸部床面 3、臀部床面 4 和腿部床面 5 成一平面，人躺在上面，将胸带 10 固定在顶部牵引杆 6，将腹带 11 固定在尾部牵引杆 7 即可牵引。坐着治疗颈椎时，将前支杆 9 展开，使胸部床面 3 立起，将后支杆 8 合起，使腿部床面 5 垂下，胸部床面 3、臀部床面 4 和腿部床面 5 构成一个椅子形状，人坐在臀部床面 4 上面，背靠胸部床面 3，将颈带 12 固定在顶部牵引杆 6 即可牵引。从而满足了一种装置既能躺着治疗又能坐着治疗的要求。

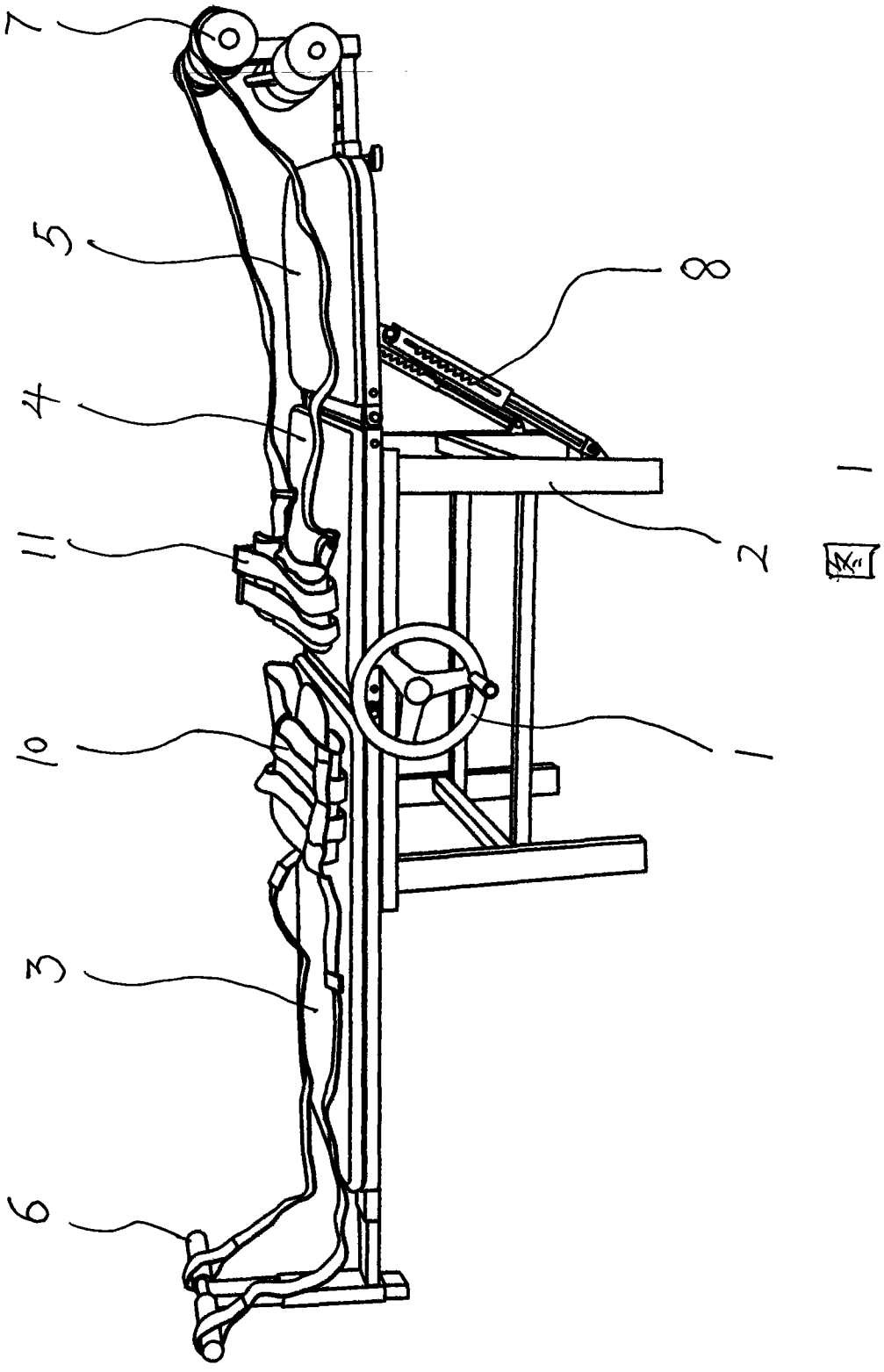
7
5
8
4
1
11
2
10
1
3
6

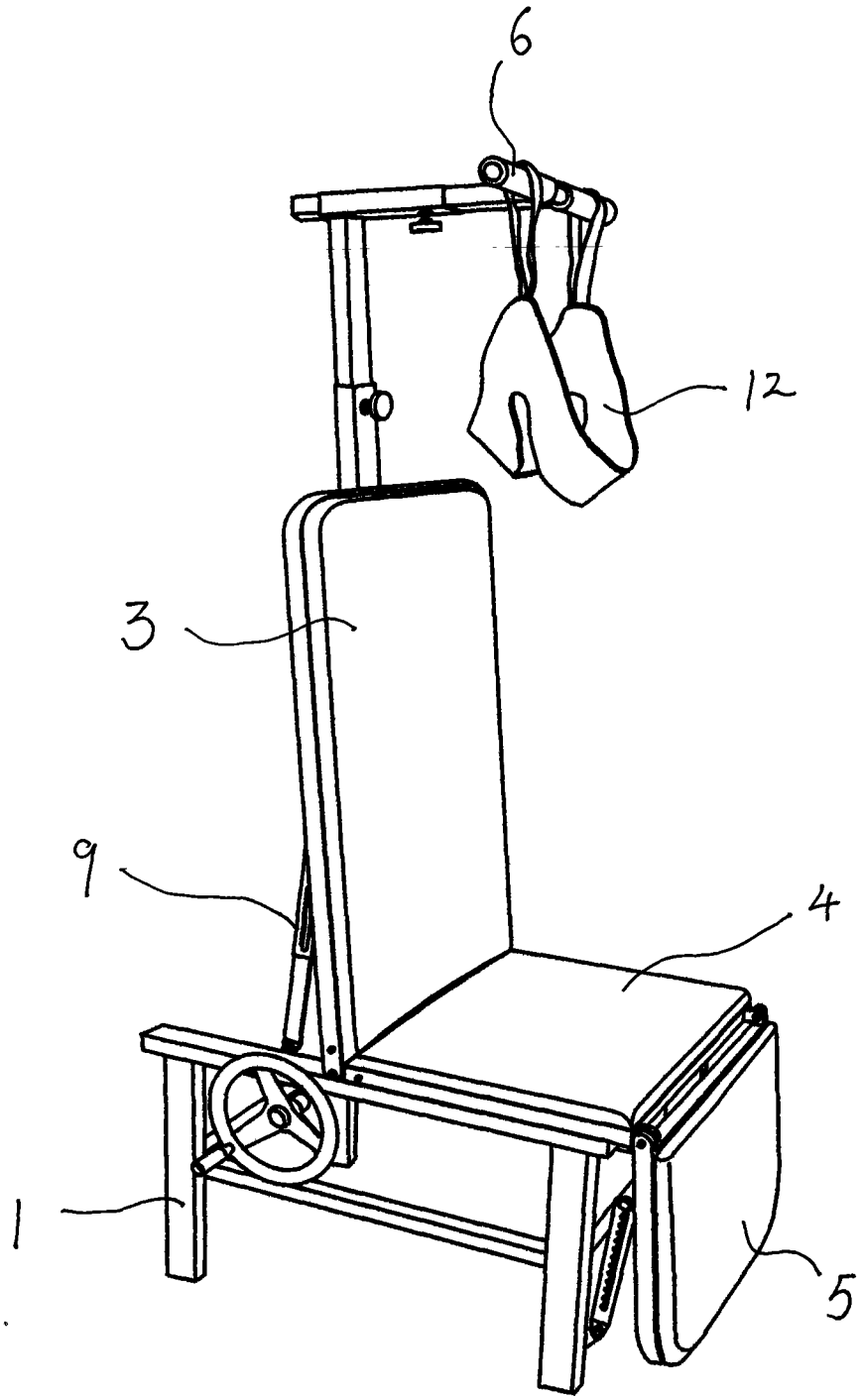

图 2