(19)中华人民共和国国家知识产权局

(12)实用新型专利

(10)授权公告号 CN 206061422 U
(45)授权公告日 2017.04.05

(21)申请号 201620937806.8

(22)申请日 2016.08.25

(73)专利权人 金保安
地址 461200 河南省许昌市鄢陵县南坞乡刘贾村1组

(72)发明人 金保安

(74)专利代理机构 洛阳公信知识产权事务所（普通合伙）41120
代理人 宋晨炜

(51)Int.Cl.
A01B 1/04(2006.01)
A01M 21/02(2006.01)

权利要求书1页 说明书2页 附图1页

(54)实用新型名称

一种手持锄锯两用除草铲

(57)摘要

本实用新型提供的一种手持锄锯两用除草铲，包括铲体、铲柄和手持杆，其特征在于：所述铲体为平面结构，其前端设有铲草用的弧形刀刃，铲体两侧边向内侧倾斜设置，并在侧边设有割草的锯齿，所述手持杆包括手柄和伸缩杆，所述伸缩杆由固定段和活动段组成，所述的铲柄一端与铲体连接，另一端与所述手持杆的固定段端部连接，铲柄上连接铲体的一端设置为弧形，以使所述的手持杆与铲体平面之间呈一定夹角。本实用新型一种手持除草用铲，结构简单、牢固耐用、能多次反复使用而降低除草成本，并达除草和疏松土壤的目的，具备除草中最小量伤害植物根系的功能，与传统方法比较具有更好的实用性和很大的推广潜力，对农业生产具有十分重要的意义。

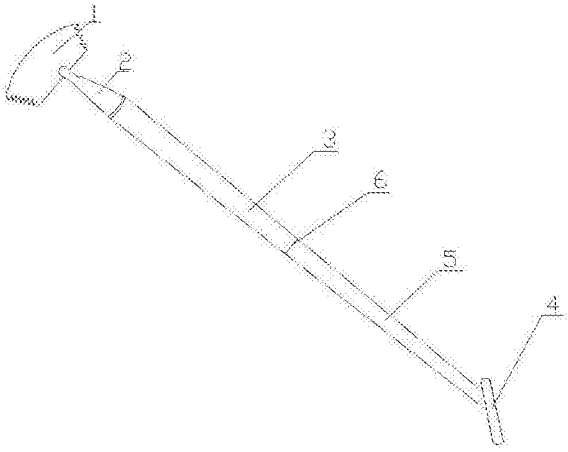

CN 206061422 U

1.一种手持锄锯两用除草铲，包括铲体(1)、铲柄(2)和手持杆(3)，其特征在于：所述铲体(1)为平面结构，其前端设有铲草用的弧形刀刃，铲体两侧边向内侧倾斜设置，并在侧边设有割草的锯齿，所述手持杆(3)包括手柄(4)和伸缩杆(5)，所述伸缩杆(5)由固定段和活动段组成，活动段活动插设在固定段的空腔中，并在固定段和活动段之间设置锁紧螺丝(6)，所述手柄(4)通过一角度调节器转动设置在活动段的端部，所述的铲柄(2)一端与铲体(1)连接，另一端与所述手持杆(3)的固定段端部连接，铲柄(2)上连接铲体(1)的一端设置为弧形，以使所述的手持杆(3)与铲体(1)平面之间呈30度夹角。

2.根据权利要求1所述的一种手持锄锯两用除草铲，其特征在于：所述手持杆(3)上设置有挂钩(7)。

一种手持锄锯两用除草铲

技术领域

[0001] 本实用新型涉及农业生产工具制造技术领域，具体地说是一种手持锄锯两用除草铲。

背景技术

[0002] 目前，在给农田进行锄草仍使用的是传统的锄头，锄头在给农作物锄草时极易造成作物苗根受伤或铲掉作物苗，同时锄头还易造成作物苗下的表土与底土分离过于松弛而流失，园林工人在清理园林杂草时现有的锄草工具不仅效率低而且也易会对林间作物造成影响，且在锄草过程中遇到韧性较大的草时，往往不能轻松将其处理掉，需要弯腰用手将其拔掉。使用锄头在锄草工作时，使用者一般要弯着腰工作，时间久之便会腰酸背痛，影响工作效率。

实用新型内容

[0003] 本实用新型所要解决的技术问题是利用一种手持锄锯两用除草铲，方便、省力的完成锄草问题，而且还不会造成作物苗的伤害及表土流失。

[0004] 本实用新型为解决上述技术问题所采用的技术方案是：一种手持锄锯两用除草铲，包括铲体、铲柄和手持杆，其特征在于：所述铲体为平面结构，其前端设有铲草用的弧形刀刃，铲体两侧边向内侧倾斜设置，并在侧边设有割草的锯齿，所述手持杆包括手柄和伸缩杆，所述伸缩杆由固定段和活动段组成，活动段活动插设在固定段的空腔中，并在固定段和活动段之间设置锁紧螺丝，所述手柄通过一角度调节器转动设置在活动段的端部，所述的铲柄一端与铲体连接，另一端与所述手持杆的固定段端部连接，铲柄上连接铲体的一端设置为弧形，以使所述的手持杆与铲体平面之间呈30度夹角。

[0005] 作为本新型一种手持锄锯两用除草铲的进一步改进：所述手持杆上设置有挂钩，可方便除草铲挂在墙体上。

[0006] 有益效果

[0007] 本实用新型一种手持锄锯两用除草铲，造型独特、简捷，制作简单，使用方便省力能够轻松清理杂草疏松土壤，对于一些韧性较大草根也能够轻松锄锯掉。

附图说明

[0008] 图1为本实用新型的结构示意图；

[0009] 图2为本实用新型的正视结构示意图；

[0010] 图中标记：1、铲体，2、铲柄，3、手持杆，4、手柄，5、伸缩杆，6、锁紧螺丝，7、挂钩。

具体实施方式

[0011] 如图所示，一种手持锄锯两用除草铲，包括铲体1、铲柄2和手持杆3，其特征在于：所述铲体1为平面结构，其前端设有铲草用的弧形刀刃，铲体两侧边向内侧倾斜设置，并在

侧边设有割草的锯齿，所述手持杆3包括手柄4和伸缩杆5，所述伸缩杆5由固定段和活动段组成，活动段活动插设在固定段的空腔中，并在固定段和活动段之间设置锁紧螺丝6，所述手柄4通过一角度调节器转动设置在活动段的端部，所述的铲柄2一端与铲体1连接，另一端与所述手持杆3的固定段端部连接，铲柄2上连接铲体1的一端设置为弧形，以使所述的手持杆3与铲体1平面之间呈30度夹角。在使用时根据需要调节手持杆3的长度，旋紧锁紧螺丝6，手握手持杆3的手柄4站立推拉即可将杂草清理掉，无须弯腰，提高工作效率。使用完毕，旋开锁紧螺丝6将活动段手持杆插放入固定段手持杆，将整个铲体通过挂钩7悬挂在墙上 。

[0012] 本实用新型一种手持锄锯两用除草铲，结构简单、牢固耐用、能多次反复使用而降低除草成本，并达除草和疏松土壤的目的，具备除草中最小量伤害植物根系的功能，在生产中易推广，与传统方法比较具有更好的实用性和很大的推广潜力，对农业生产具有十分重要的意义。

[0013] 以上所述，仅是本实用新型的较佳实施例而已，并非对本实用新型作任何形式上的限制，虽然本实用新型已以较佳实施例揭露如上，然而并非用以限定本实用新型，任何熟悉本专业的技术人员，在不脱离本实用新型技术方案范围内，当可利用上述揭示的技术内容作出些许更动或修饰为等同变化的等效实施例，但凡是未脱离本实用新型技术方案内容，依据本实用新型的技术实质对以上实施例所作的任何简单修改、等同变化与修饰，均仍属于本实用新型技术方案的范围内。

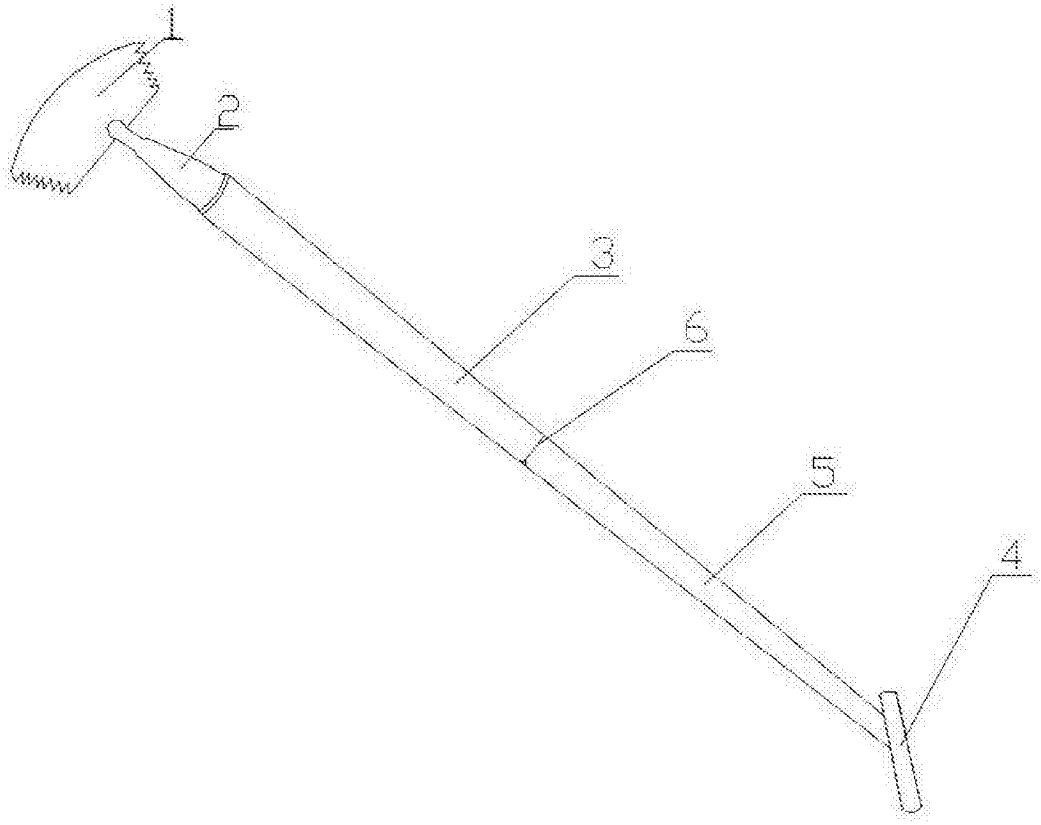

图1

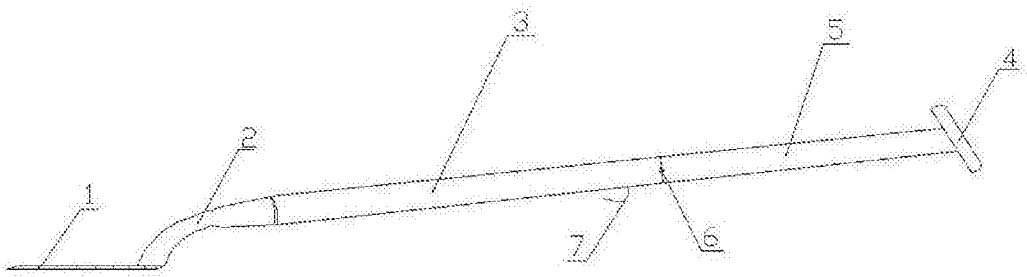

图2