(19)国家知识产权局

(12)实用新型专利

(10)授权公告号 CN 216875695 U
(45)授权公告日 2022.07.05

(21)申请号 202121318153.2
(22)申请日 2021.06.11
(73)专利权人 罗厚明
地址 545000 广西壮族自治区柳州市柳北区庆丰路2号三丰名园20栋3单元501室
(72)发明人 罗厚明
(74)专利代理机构 东莞卓诚专利代理事务所(普通合伙) 44754
专利代理师 李捷
(51)Int.Cl.
A47C 7/54(2006.01)
A47C 7/74(2006.01)
A47C 7/40(2006.01)
A47C 7/72(2006.01)
A47C 31/12(2006.01)

权利要求书1页 说明书2页 附图3页

(54)实用新型名称

一种新型休息等候椅

(57)摘要

本实用新型涉及生活用品领域，尤其是涉及一种新型休息等候椅，包括两个相对设置的支架，支架的截面形状为C形，支架的底面安装有支撑脚，支架的底面成型有螺纹孔，支撑脚上成型有用于与螺纹孔螺纹连接的螺柱，两个支架上端安装有横杆，横杆上安装有若干个座椅，相邻的座椅之间设有空隙，座椅的左右两侧设有安装座，安装座上安装有扶手，座椅包括坐板与靠背，坐板表面覆盖有第一皮垫，靠背表面覆盖有第二皮垫，第二皮垫上成型有用于贴合人体腰部的贴合部，本实用新型的结构简单合理，通过贴合部的设置，能够贴合人体腰部，增加舒适性。

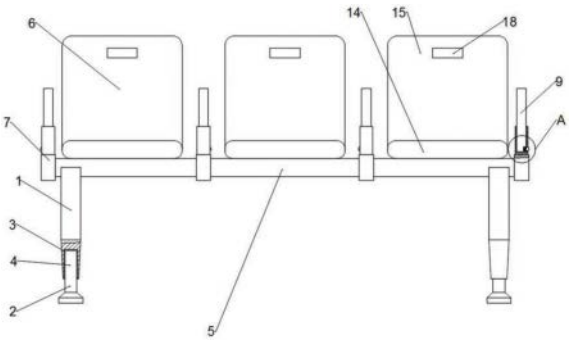

CN 216875695 U

1.一种新型休息等候椅，其特征在于，包括两个相对设置的支架，支架的截面形状为C形，支架的底面安装有支撑脚，支架的底面成型有螺纹孔，支撑脚上成型有用于与螺纹孔螺纹连接的螺柱，两个支架上端安装有横杆，横杆上安装有若干个座椅，相邻的座椅之间设有空隙，座椅的左右两侧设有安装座，安装座上安装有扶手，座椅包括坐板与靠背，坐板表面覆盖有第一皮垫，靠背表面覆盖有第二皮垫，第二皮垫上成型有用于贴合人体腰部的贴合部。

2.根据权利要求1所述的一种新型休息等候椅，其特征在于，安装座内成型有安装槽，扶手下端安装在安装槽内，扶手的下端成型有凹槽，凹槽内安装有弹簧，弹簧的一端连接有卡块，安装座的侧面成型有若干个用于与卡块卡接的卡孔，卡孔沿竖直方向排列设置。

3.根据权利要求1所述的一种新型休息等候椅，其特征在于，坐板内设有加热管与温度传感器，靠背前侧安装有显示屏，显示屏与温度传感器电连接。

4.根据权利要求2所述的一种新型休息等候椅，其特征在于，卡块内侧成型有第一连接柱，弹簧的一端与第一连接柱螺纹连接。

5.根据权利要求2所述的一种新型休息等候椅，其特征在于，凹槽内成型有第二连接柱，弹簧的另一端与第二连接柱螺纹连接。

6.根据权利要求2所述的一种新型休息等候椅，其特征在于，卡块的外侧为圆弧形。

一种新型休息等候椅

技术领域

[0001] 本实用新型涉及生活用品领域，尤其是涉及一种新型休息等候椅。

背景技术

[0002] 椅子是一种日常生活家具，一种有靠背、还有扶手的坐具，按材质分类，实木椅、玻璃椅、铁艺椅、塑料椅、布艺椅、皮艺椅、发泡椅等，按使用分类，办公椅、餐椅、吧椅、休闲椅、躺椅、专用椅等，然而传统的休息等候椅不能对腰部脊柱进行支撑，长久静坐会是腰椎感到不适，使得使用者的体验极差，使用效果不好，大大降低了椅子的实用性。

实用新型内容

[0003] 本实用新型为克服上述情况不足，旨在提供一种能解决上述问题的技术方案。

[0004] 一种新型休息等候椅，包括两个相对设置的支架，支架的截面形状为C形，支架的底面安装有支撑脚，支架的底面成型有螺纹孔，支撑脚上成型有用于与螺纹孔螺纹连接的螺柱，两个支架上端安装有横杆，横杆上安装有若干个座椅，相邻的座椅之间设有空隙，座椅的左右两侧设有安装座，安装座上安装有扶手，座椅包括坐板与靠背，坐板表面覆盖有第一皮垫，靠背表面覆盖有第二皮垫，第二皮垫上成型有用于贴合人体腰部的贴合部。

[0005] 作为本实用新型进一步的方案：安装座内成型有安装槽，扶手下端安装在安装槽内，扶手的下端成型有凹槽，凹槽内安装有弹簧，弹簧的一端连接有卡块，安装座的侧面成型有若干个用于与卡块卡接的卡孔，卡孔沿竖直方向排列设置。

[0006] 作为本实用新型进一步的方案：坐板内设有加热管与温度传感器，靠背前侧安装有显示屏，显示屏与温度传感器电连接。

[0007] 作为本实用新型进一步的方案：卡块内侧成型有第一连接柱，弹簧的一端与第一连接柱螺纹连接。

[0008] 作为本实用新型进一步的方案：凹槽内成型有第二连接柱，弹簧的另一端与第二连接柱螺纹连接。

[0009] 作为本实用新型进一步的方案：卡块的外侧为圆弧形。

[0010] 与现有技术相比，本实用新型的有益效果是：本实用新型的结构简单合理，通过贴合部的设置，能够贴合人体腰部，增加舒适性，通过安装座的设置，可实现扶手高度的调节，适于不同身高的人乘坐，能够提供最大的舒适度，通过加热管的设置，不但冬季可以保暖还能产生理疗的作用。

[0011] 本实用新型的附加方面和优点将在下面的描述中部分给出，部分将从下面的描述中变得明显，或通过本实用新型的实践了解到。

附图说明

[0012] 为了更清楚地说明本实用新型实施例或现有技术中的技术方案，下面将对实施例或现有技术描述中所需要使用的附图作简单地介绍，显而易见地，下面描述中的附图仅仅

是本实用新型的一些实施例，对于本领域普通技术人员来讲，在不付出创造性劳动性的前提下，还可以根据这些附图获得其他的附图。

[0013] 图1是本实用新型结构示意图。

[0014] 图2是本实用新型的坐板结构示意图。

[0015] 图3是图1的A处局部放大图。

[0016] 图中：1、支架，2、支撑脚，3、螺纹孔，4、螺柱，5、横杆，6、座椅，7、安装座，8、安装槽，9、扶手，10、凹槽，11、弹簧，12、卡块，13、卡孔，14、坐板，15、靠背，16、加热管，17、温度传感器，18、显示屏，19、第一连接柱，20、第二连接柱，21、贴合部，22、第一皮垫，23、第二皮垫。

具体实施方式

[0017] 下面将对本实用新型实施例中的技术方案进行清楚、完整地描述，显然，所描述的实施例仅仅是本实用新型一部分实施例，而不是全部的实施例。基于本实用新型中的实施例，本领域普通技术人员在没有做出创造性劳动前提下所获得的所有其他实施例，都属于本实用新型保护的范围。

[0018] 请参阅图1～3，本实用新型实施例中，一种新型休息等候椅，包括两个相对设置的支架1，支架1的截面形状为C形，支架1的底面安装有支撑脚2，支架1的底面成型有螺纹孔3，支撑脚2上成型有用于与螺纹孔3螺纹连接的螺柱4，两个支架1上端安装有横杆5，横杆5上安装有若干个座椅6，相邻的座椅之间设有空隙，座椅6的左右两侧设有安装座7，安装座7上安装有扶手9，座椅6包括坐板14与靠背15，坐板14表面覆盖有第一皮垫22，靠背15表面覆盖有第二皮垫23，第二皮垫23上成型有用于贴合人体腰部的贴合部21，本实用新型的结构简单合理，通过贴合部21的设置，能够贴合人体腰部，增加舒适性。

[0019] 安装座7内成型有安装槽8，扶手9下端安装在安装槽8内，扶手9的下端成型有凹槽10，凹槽10内安装有弹簧11，弹簧11的一端连接有卡块12，安装座7的侧面成型有若干个用于与卡块12卡接的卡孔13，卡孔13沿竖直方向排列设置，用户可根据需要加装扶手调节机构，实现扶手9的高度调节，适于不同身高的人乘坐，能够提供最大的舒适度。

[0020] 坐板14内设有加热管16与温度传感器17，靠背15前侧安装有显示屏18，显示屏18与温度传感器17电连接，用户可根据需要加装加热管16、温度传感器17与显示屏18，起到保暖与理疗的作用。

[0021] 卡块12内侧成型有第一连接柱19，弹簧11的一端与第一连接柱19螺纹连接。

[0022] 凹槽10内成型有第二连接柱20，弹簧11的另一端与第二连接柱20螺纹连接。

[0023] 卡块12的外侧为圆弧形。

[0024] 对于本领域技术人员而言，显然本实用新型不限于上述示范性实施例的细节，而且在不背离本实用新型的精神或基本特征的情况下，能够以其他的具体形式实现本实用新型。因此，无论从哪一点来看，均应将实施例看作是示范性的，而且是非限制性的，本实用新型的范围由所附权利要求而不是上述说明限定，因此旨在将落在权利要求的等同要件的含义和范围内的所有变化囊括在本实用新型内。

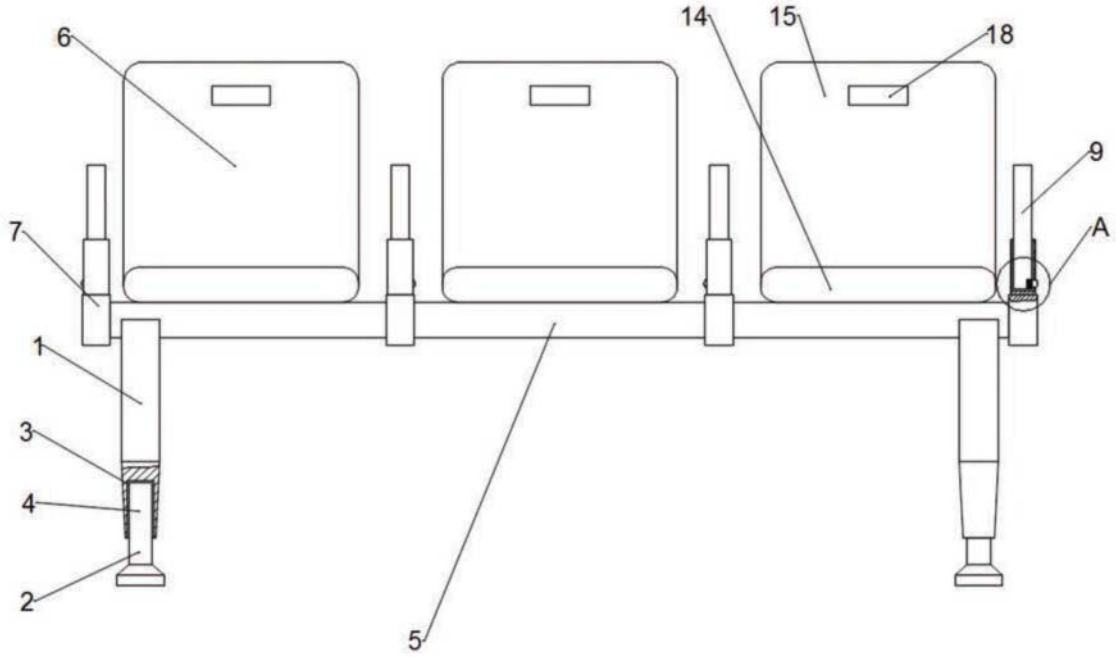

图1

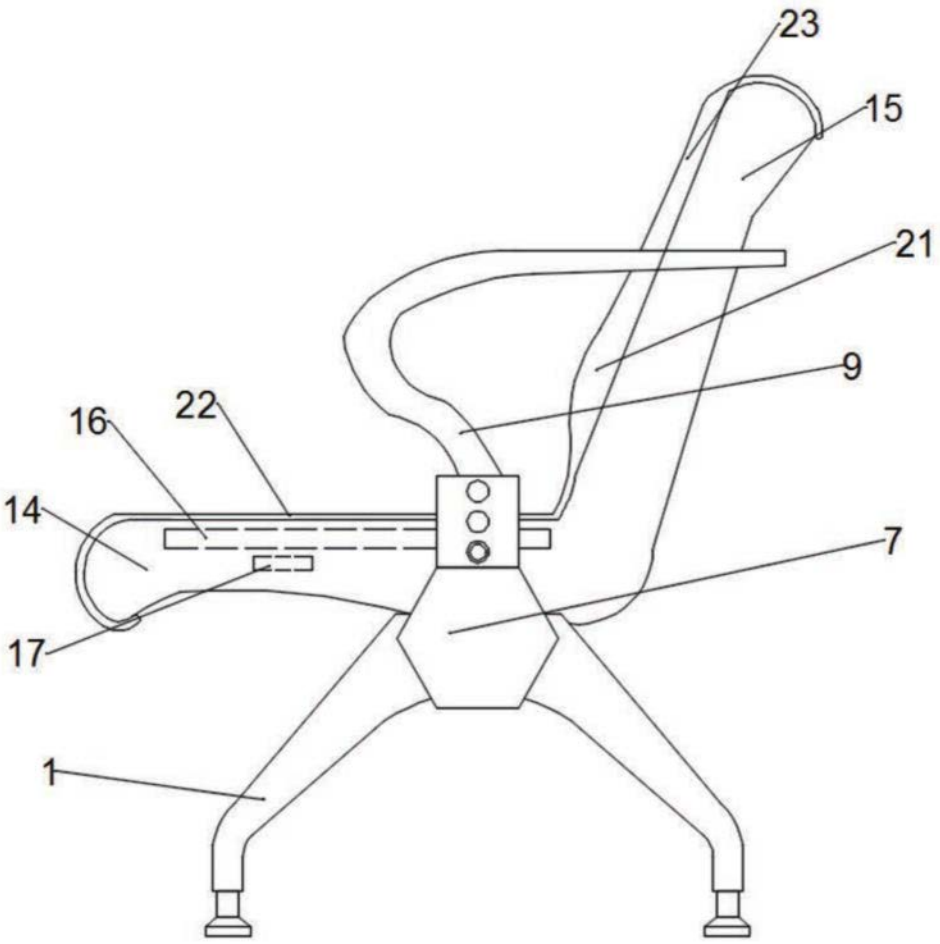

图2

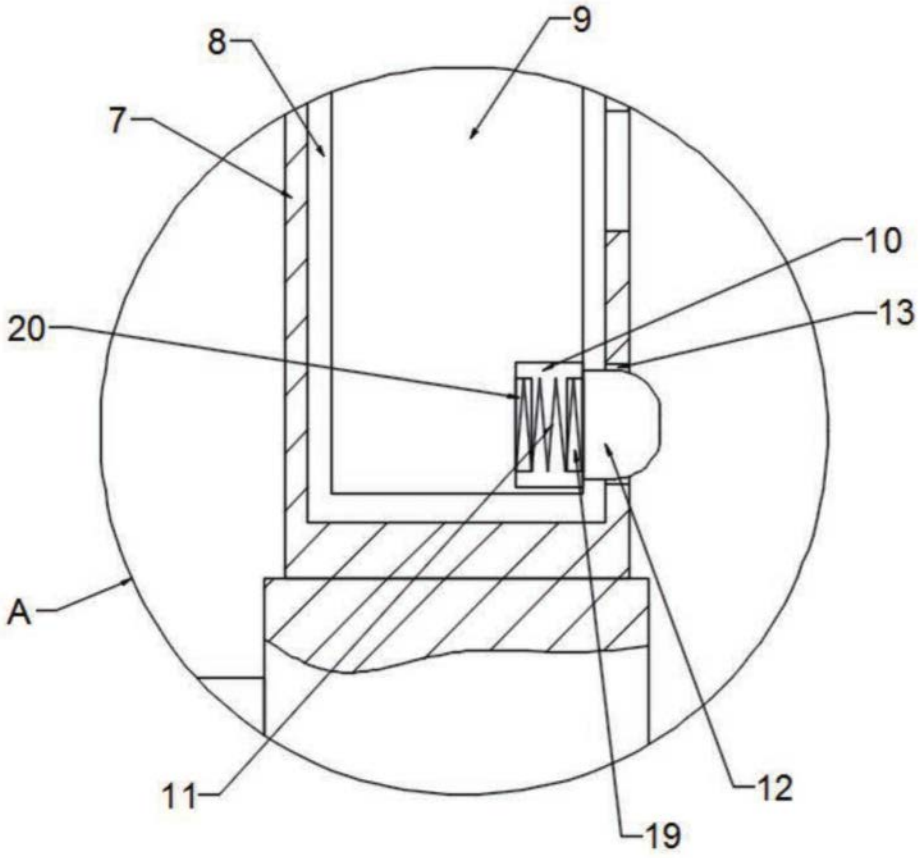

图3