(19)中华人民共和国国家知识产权局

(12)实用新型专利

(10)授权公告号 CN 206877506 U
(45)授权公告日 2018.01.12

(21)申请号 201720493355.8

(22)申请日 2017.05.05

(73)专利权人 盐城卫生职业技术学院
地址 224005 江苏省盐城市解放南路283号

(72)发明人 胡良玉 罗锦霞

(74)专利代理机构 北京市领专知识产权代理有限公司 11590
代理人 林辉轮

(51)Int.Cl.
G09B 1/06(2006.01)
B43L 1/00(2006.01)

权利要求书1页 说明书3页 附图2页

(54)实用新型名称

一种科技英语语法辅助记忆装置

(57)摘要

本实用新型提供一种科技英语语法辅助记忆装置，包括辅助记忆装置总成、黑板擦总成、记号笔总成、固定耳以及手提柄，本实用新型通过增加限高块，该设计便于对辅助记忆装置总成进行保护，解决了辅助记忆装置总成放置时，容易对辅助记忆装置总成表面造成伤害的弊端，因增加设有插槽的展板，该设计便于在展板上进行书写和在展板内部放置书写好的纸卡，解决了展板使用方法单一的问题，由于增添黑板擦总成和记号笔总成，该设计便于对黑板擦和记号笔进行安放和使用，解决了黑板擦和记号笔使用不便的弊端，本实用新型使用方便，便于操作，且结构简单。

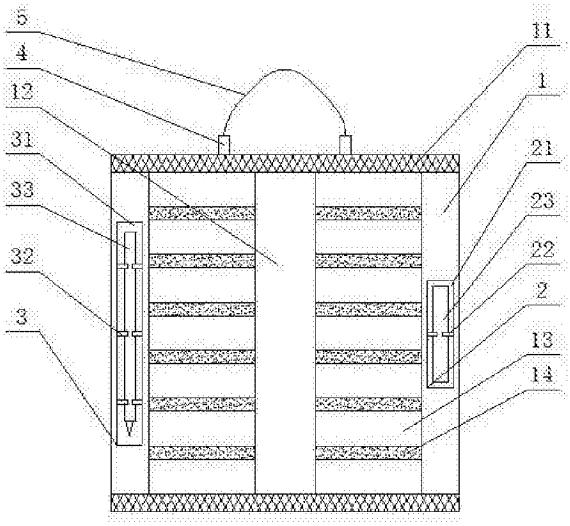

CN 206877506 U

1.一种科技英语语法辅助记忆装置，包括辅助记忆装置总成(1)、黑板擦总成(2)、记号笔总成(3)、固定耳(4)以及手提柄(5)，其特征在于：所述辅助记忆装置总成(1)前侧面的右侧端设有黑板擦总成(2)，所述辅助记忆装置总成(1)前侧面的左侧端设有记号笔总成(3)，所述辅助记忆装置总成(1)顶部的安装有两个固定耳(4)，所述固定耳(4)上安装有手提柄(5)；

所述辅助记忆装置总成(1)包括限高块(11)、连线板面(12)、展板(13)、间隔区(14)以及插槽(15)，所述辅助记忆装置总成(1)前后侧面的上下端均安装有限高块(11)，所述辅助记忆装置总成(1)前后侧面的中间位置均安装有连线板面(12)，所述两个连线板面(12)的左右两侧位置均匀的设有展板(13)，所述展板(13)之间通过间隔区(14)进行间隔，所述展板(13)远离连线板面(12)一端的侧面上均设有插槽(15)；

所述黑板擦总成(2)包括黑板擦安放槽(21)、黑板擦固定卡扣(22)以及黑板擦(23)，所述黑板擦总成(2)的内部设有黑板擦安放槽(21)，所述黑板擦安放槽(21)内部中间位置的左右两侧均安装有黑板擦固定卡扣(22)，所述黑板擦固定卡扣(22)上安装有黑板擦(23)；

所述记号笔总成(3)包括记号笔安放槽(31)、记号笔固定卡扣(32)以及记号笔(33)，所述记号笔总成(3)的内部设有记号笔安放槽(31)，所述记号笔安放槽(31)内部左右两侧位置上均匀的安装有三组记号笔固定卡扣(32)，所述记号笔固定卡扣(32)上安装有记号笔(33)。

2.根据权利要求1所述的一种科技英语语法辅助记忆装置，其特征在于：所述辅助记忆装置总成(1)与限高块(11)之间为一个整体。

3.根据权利要求1所述的一种科技英语语法辅助记忆装置，其特征在于：所述连线板面(12)和展板(13)的材质为透明的玻璃材质。

4.根据权利要求1所述的一种科技英语语法辅助记忆装置，其特征在于：所述间隔区(14)的材质为黑色的塑料材质。

5.根据权利要求1所述的一种科技英语语法辅助记忆装置，其特征在于：所述手提柄(5)的材质为质地较软的塑料材质。

6.根据权利要求1所述的一种科技英语语法辅助记忆装置，其特征在于：所述手提柄(5)与固定耳(4)之间通过螺栓和螺母进行固定。

一种科技英语语法辅助记忆装置

技术领域

[0001] 本实用新型是一种科技英语语法辅助记忆装置，属于教学设备技术领域。

背景技术

[0002] 目前，在长期的授课实践中，学生使用其器械练习和记忆英语语法过程中，普通器械只能展示语法无法让学生随时书写，并且普通语法器械只是让学生死记硬背语法方法进行连接和记忆，不方便学生操作使用和降低学习效率。

[0003] 申请号为201620840163.5的实用新型专利公开了一种科技英语语法辅助记忆装置，包括固定外框、观察通孔、固定书写板、活动立板、放置槽、活动展块以及固定把手，该实用新型存在以下不足之处：一是结构复杂，且使用不方便；二是使用方法单一，且放置不便的问题。

实用新型内容

[0004] 针对现有技术存在的不足，本实用新型目的是提供一种科技英语语法辅助记忆装置，以解决上述背景技术中提出的问题，本实用新型使用方便，便于操作，且结构简单。

[0005] 为了实现上述目的，本实用新型是通过如下的技术方案来实现：一种科技英语语法辅助记忆装置，包括辅助记忆装置总成、黑板擦总成、记号笔总成、固定耳以及手提柄，所述辅助记忆装置总成前侧面的右侧端设有黑板擦总成，所述辅助记忆装置总成前侧面的左侧端设有记号笔总成，所述辅助记忆装置总成顶部的安装有两个固定耳，所述固定耳上安装有手提柄，所述辅助记忆装置总成包括限高块、连线板面、展板、间隔区以及插槽，所述辅助记忆装置总成前后侧面的上下端均安装有限高块，所述辅助记忆装置总成前后侧面的中间位置均安装有连线板面，所述两个连线板面的左右两侧位置均匀的设有展板，所述展板之间通过间隔区进行间隔，所述展板远离连线板面一端的侧面上均设有插槽，所述黑板擦总成包括黑板擦安放槽、黑板擦固定卡扣以及黑板擦，所述黑板擦总成的内部设有黑板擦安放槽，所述黑板擦安放槽内部中间位置的左右两侧均安装有黑板擦固定卡扣，所述黑板擦固定卡扣上安装有黑板擦，所述记号笔总成包括记号笔安放槽、记号笔固定卡扣以及记号笔，所述记号笔总成的内部设有记号笔安放槽，所述记号笔安放槽内部左右两侧位置上均匀的安装有三组记号笔固定卡扣，所述记号笔固定卡扣上安装有记号笔。

[0006] 进一步地，所述辅助记忆装置总成与限高块之间为一个整体。

[0007] 进一步地，所述连线板面和展板的材质为透明的玻璃材质。

[0008] 进一步地，所述间隔区的材质为黑色的塑料材质。

[0009] 进一步地，所述手提柄的材质为质地较软的塑料材质。

[0010] 进一步地，所述手提柄与固定耳之间通过螺栓和螺母进行固定。

[0011] 本实用新型的有益效果：本实用新型的一种科技英语语法辅助记忆装置，本实用新型通过增加限高块，该设计便于对辅助记忆装置总成进行保护，解决了辅助记忆装置总成放置时，容易对辅助记忆装置总成表面造成伤害的弊端。

[0012] 本实用新型因增加设有插槽的展板，该设计便于在展板上进行书写和在展板内部放置书写好的纸卡，解决了展板使用方法单一的问题。

[0013] 本实用新型由于增添黑板擦总成和记号笔总成，该设计便于对黑板擦和记号笔进行安放和使用，解决了黑板擦和记号笔使用不便的弊端，本实用新型使用方便，便于操作，且结构简单。

附图说明

[0014] 通过阅读参照以下附图对非限制性实施例所作的详细描述，本实用新型的其它特征、目的和优点将会变得更明显：

[0015] 图1为本实用新型一种科技英语语法辅助记忆装置的结构示意图；

[0016] 图2为本实用新型一种科技英语语法辅助记忆装置左视的结构示意图；

[0017] 图中：1-辅助记忆装置总成、2-黑板擦总成、3-记号笔总成、4-固定耳、5-手提柄、11-限高块、12-连线板面、13-展板、14-间隔区、15-插槽、21-黑板擦安放槽、22-黑板擦固定卡扣、23-黑板擦、31-记号笔安放槽、32-记号笔固定卡扣、33-记号笔。

具体实施方式

[0018] 为使本实用新型实现的技术手段、创作特征、达成目的与功效易于明白了解，下面结合具体实施方式，进一步阐述本实用新型。

[0019] 请参阅图1-图2，本实用新型提供一种技术方案：一种科技英语语法辅助记忆装置，包括辅助记忆装置总成1、黑板擦总成2、记号笔总成3、固定耳4以及手提柄5，辅助记忆装置总成1前侧面的右侧端设有黑板擦总成2，辅助记忆装置总成1前侧面的左侧端设有记号笔总成3，辅助记忆装置总成1顶部的安装有两个固定耳4，固定耳4上安装有手提柄5。

[0020] 辅助记忆装置总成1包括限高块11、连线板面12、展板13、间隔区14以及插槽15，辅助记忆装置总成1前后侧面的上下端均安装有限高块11，辅助记忆装置总成1前后侧面的中间位置均安装有连线板面12，两个连线板面12的左右两侧位置均匀的设有展板13，展板13之间通过间隔区14进行间隔，展板13远离连线板面12一端的侧面上均设有插槽15。

[0021] 黑板擦总成2包括黑板擦安放槽21、黑板擦固定卡扣22以及黑板擦23，黑板擦总成2的内部设有黑板擦安放槽21，黑板擦安放槽21内部中间位置的左右两侧均安装有黑板擦固定卡扣22，黑板擦固定卡扣22上安装有黑板擦23。

[0022] 记号笔总成3包括记号笔安放槽31、记号笔固定卡扣32以及记号笔33，记号笔总成3的内部设有记号笔安放槽31，记号笔安放槽31内部左右两侧位置上均匀的安装有三组记号笔固定卡扣32，记号笔固定卡扣32上安装有记号笔33。

[0023] 辅助记忆装置总成1与限高块11之间为一个整体，连线板面12和展板13的材质为透明的玻璃材质，间隔区14的材质为黑色的塑料材质，手提柄5的材质为质地较软的塑料材质，手提柄5与固定耳4之间通过螺栓和螺母进行固定。

[0024] 具体实施方式：本实用新型在使用时，首先在辅助记忆装置总成1上的展板13书写英语语法，使用记号笔33在连线板面12上进行英语语法的正确方法的连线，在使用错误时，通过使用黑板擦23擦拭，在进行重新书写即可，在使用时，亦可将使用书写好的卡片从展板13上设有的插槽15内插入，再在连线板面12上进行英语语法连线即可。

[0025] 以上显示和描述了本实用新型的基本原理和主要特征和本实用新型的优点，对于本领域技术人员而言，显然本实用新型不限于上述示范性实施例的细节，而且在不背离本实用新型的精神或基本特征的情况下，能够以其他的具体形式实现本实用新型。因此，无论从哪一点来看，均应将实施例看作是示范性的，而且是非限制性的，本实用新型的范围由所附权利要求而不是上述说明限定，因此旨在将落在权利要求的等同要件的含义和范围内的所有变化囊括在本实用新型内。不应将权利要求中的任何附图标记视为限制所涉及的权利要求。

[0026] 此外，应当理解，虽然本说明书按照实施方式加以描述，但并非每个实施方式仅包含一个独立的技术方案，说明书的这种叙述方式仅仅是为清楚起见，本领域技术人员应当将说明书作为一个整体，各实施例中的技术方案也可以经适当组合，形成本领域技术人员可以理解的其他实施方式。

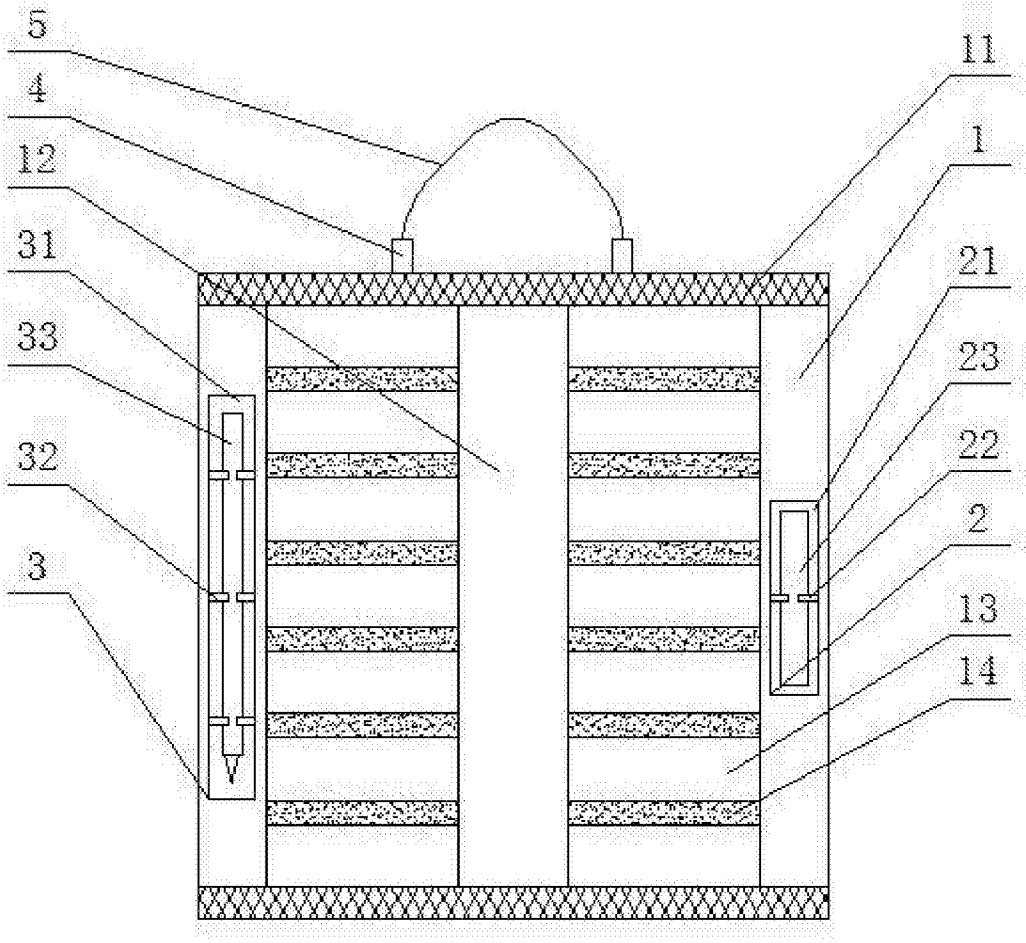

图1

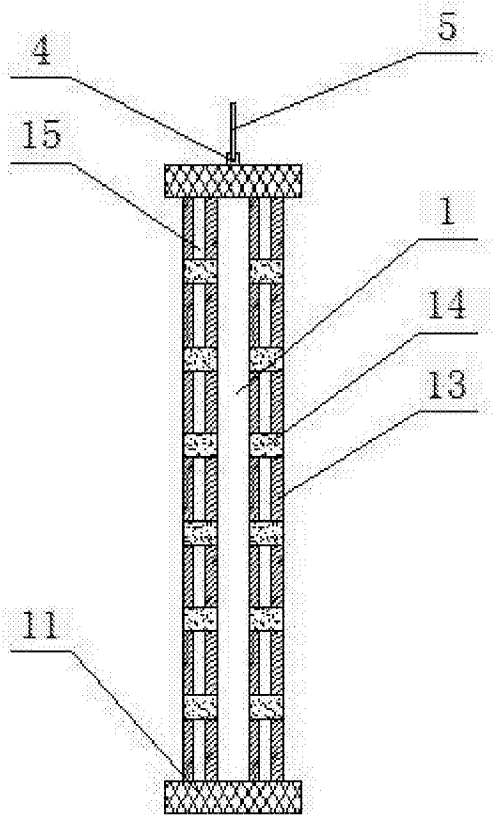

图2