(19)中华人民共和国国家知识产权局

(12)实用新型专利

(10)授权公告号 CN 203363566 U
(45)授权公告日 2013.12.25

(21)申请号 201320446799.8

(22)申请日 2013.07.25

(73)专利权人 深圳市富力达工业有限公司
地址 518106 广东省深圳市公明镇经济发展总公司第六工业区第9号第10号

(72)发明人 陈义

(74)专利代理机构 深圳力拓知识产权代理有限公司 44313
代理人 龚健

(51)Int.Cl.
F16M 11/04(2006.01)
F16M 11/16(2006.01)

权利要求书1页 说明书1页 附图1页

(54)实用新型名称

一种LED屏幕支撑架

(57)摘要

一种LED屏幕支撑架，包括具有螺栓固定孔的支架本体，关键是：所述的支撑架还包括固定底座、连接在固定底座与支架本体之间的曲面悬臂，固定底座中设置有水平面固定孔位，支架本体、曲面悬臂、以及固定底座为一体式结构。本实用新型的有益效果是，可以适用于在水平方向的固定，结构简单，成本低廉，外观美观。

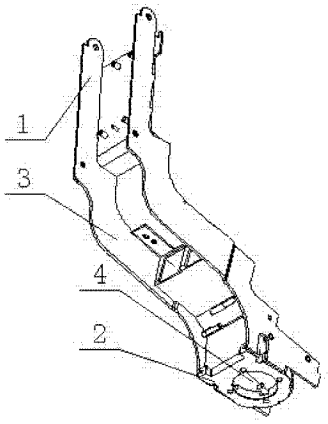

CN 203363566 U

1. 一种 LED 屏幕支撑架，包括具有螺栓固定孔的支架本体（1），其特征在于：所述的支撑架还包括固定底座（2）、连接在固定底座（2）与支架本体（1）之间的曲面悬臂（3），固定底座（2）中设置有水平面固定孔位（4），支架本体（1）、曲面悬臂（3）、以及固定底座（2）为一体式结构。

2. 根据权利要求 1 所述的一种 LED 屏幕支撑架，其特征在于：所述的曲面悬臂（3）中设置有加强筋骨。

一种 LED 屏幕支撑架

技术领域

[0001] 本实用新型属于产品加工技术领域，涉及到一种 LED 屏幕支撑架，特别是一种具有美感的、灵活安装 LED 屏幕的支撑架。

背景技术

[0002] 目前 LED 屏幕一般都是设置在墙壁中，通过一些吊挂组件、或者托架进行定位。但如果在一些特殊场合中，不允许设置在墙壁上，只允许固定在地上，又要抬高 LED 屏幕的高度，现有的支撑架很难实现。

发明内容

[0003] 本实用新型为了克服现有技术的不足，设计了一种 LED 屏幕支撑架，通过合理设计，实现了在平面进行支撑 LED 屏幕的目的。

[0004] 本实用新型采用的方案是，一种 LED 屏幕支撑架，包括具有螺栓固定孔的支架本体，关键是：所述的支撑架还包括固定底座、连接在固定底座与支架本体之间的曲面悬臂，固定底座中设置有水平面固定孔位，支架本体、曲面悬臂、以及固定底座为一体式结构。

[0005] 所述的曲面悬臂中设置有加强筋骨。

[0006] 本实用新型的有益效果是，可以适用于在水平方向的固定，结构简单，成本低廉，外观美观。

附图说明

[0007] 图 1 是本实用新型的立体结构示意图。

[0008] 图 2 是图 1 的侧视图。

[0009] 1 代表支架本体，2 代表固定底座，3 代表曲面悬臂，4 代表水平面固定孔位。

具体实施方式

[0010] 一种 LED 屏幕支撑架，包括具有螺栓固定孔的支架本体 1，关键是：所述的支撑架还包括固定底座 2、连接在固定底座 2 与支架本体 1 之间的曲面悬臂 3，固定底座 2 中设置有水平面固定孔位 4，支架本体 1、曲面悬臂 3、以及固定底座 2 为一体式结构。

[0011] 所述的曲面悬臂 3 中设置有加强筋骨。

[0012] 本实用新型在具体实施时，参看图 1 和图 2，LED 屏幕固定于支架本体 1 上，固定底座 2 中的水平面固定孔位 4 用于固定在水平面上，水平面可以是地面，也可以是一些其他牢固的水平物体上，曲面悬臂 3 的作用就是为了抬高以及向前延伸，曲面结构非常美观，而且冲压为一体结构，刚性度非常好。加强筋骨也是为了进一步提升刚度。

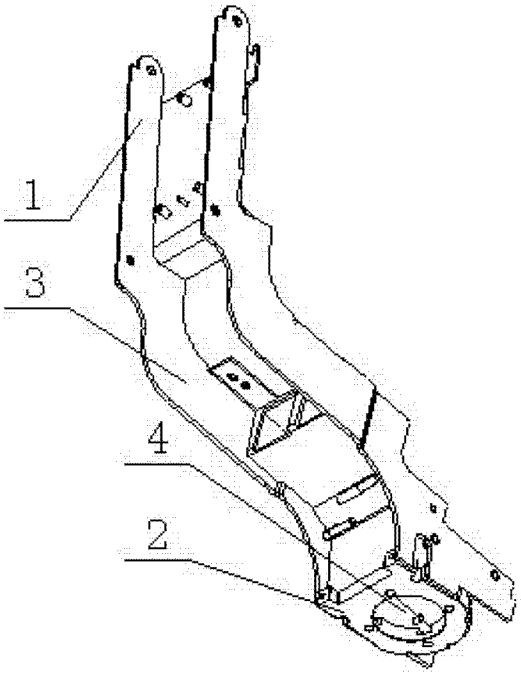

图 1

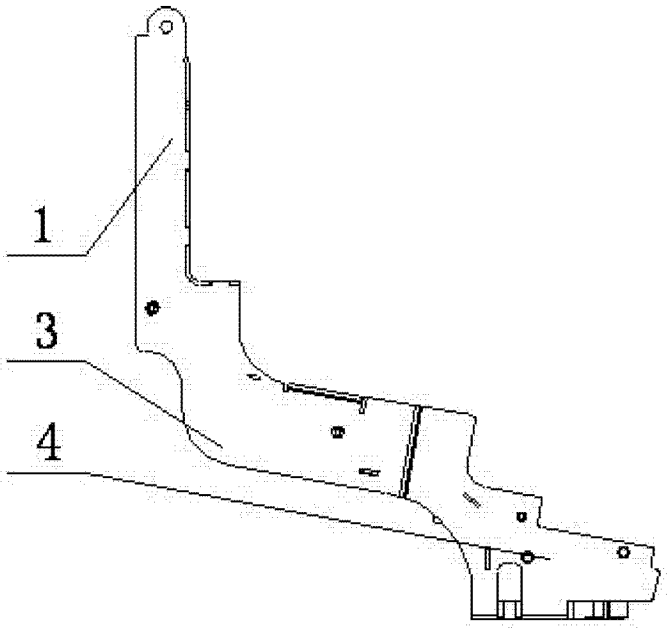

图 2