(19)国家知识产权局

(12)实用新型专利

(10)授权公告号 CN 217163011 U
(45)授权公告日 2022.08.12

(21)申请号 202022909248.3

(22)申请日 2020.12.05

(73)专利权人 黎平虎
地址 213101 江苏省常州市武进区横林镇东街新村41号

(72)发明人 黎平虎

(74)专利代理机构 北京诚新知识产权代理事务所(普通合伙) 11759
专利代理师 李官

(51)Int.Cl.
A63B 22/00(2006.01)
A63B 22/02(2006.01)

(ESM)同样的发明创造已同日申请发明专利

权利要求书1页 说明书5页 附图4页

(54)实用新型名称

一种划船器、跑步机组合式多功能健身器

(57)摘要

本实用新型实施例提供一种划船器、跑步机组合式多功能健身器，包括：基座，所述基座上设置有跑步机构，所述基座上还设置有划船机构；所述跑步机构包括：跑步支撑机构、转动棍和跑步带，所述跑步支撑机构连接在所述基座上，所述支撑机构上转动连接有转动辊，所述有转动辊上套装有跑步带；所述基座上设置有滑轨和滑座，所述滑座在所述跑步带上方，所述滑座沿所述滑轨前后移动；还包括把握部件、牵引部件和固定在所述基座上的阻尼部件，所述牵引部件一端连接所述把握部件，所述牵引部件另一端连接有阻尼部件。本实用新型实施例通过将两种健身器材整合在一个健身设备上，实现一机多能的需求的同时大大节省了占地面积。

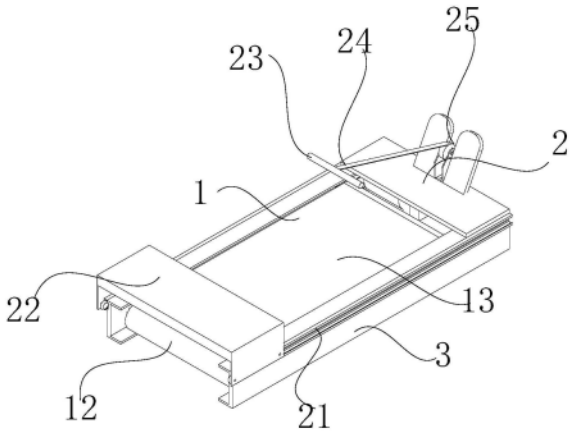

CN 217163011 U

1.一种划船器、跑步机组合式多功能健身器,其特征在于,包括:

基座,所述基座上设置有跑步机构,所述基座上还设置有划船机构;

所述跑步机构包括:跑步支撑机构、转动棍和跑步带,所述跑步支撑机构连接在所述基座上,所述支撑机构上转动连接有转动辊,所述转动辊上套装有跑步带;

所述基座上设置有滑轨和滑座,所述滑座在所述跑步带上方,所述滑座沿所述滑轨前后移动;还包括把握部件、牵引部件和固定在所述基座上的阻尼部件,所述牵引部件一端连接所述把握部件,所述牵引部件另一端连接有阻尼部件。

2.根据权利要求1所述的划船器、跑步机组合式多功能健身器,其特征在于,

所述跑步支撑机构包括固定在所述基座上的支架,所述支架两端设置有转动辊。

3.根据权利要求1所述的划船器、跑步机组合式多功能健身器,其特征在于,所述跑步机构还包括:驱动装置,所述转动辊与驱动装置传动连接;

所述驱动装置包括驱动电机,所述驱动电机转动连接有传动轮;所述传动轮与转动辊传动连接,所述电机驱动所述传动轮转动,所述传动轮带动所述转动辊转动,所述转动辊带动跑步带转动。

4.根据权利要求1所述的划船器、跑步机组合式多功能健身器,其特征在于,所述滑轨可拆卸设置在所述基座两侧。

5.根据权利要求1所述的划船器、跑步机组合式多功能健身器,其特征在于,所述滑座或者滑轨上设置有固定装置,所述固定装置用以将所述滑座固定在预定位置。

6.根据权利要求1所述的划船器、跑步机组合式多功能健身器,其特征在于,所述基座前部还设置有划船踩踏板。

7.根据权利要求3所述的划船器、跑步机组合式多功能健身器,其特征在于,所述驱动装置包括驱动电机,所述驱动电机转动连接有转动轴,所述转动轴连接有传动轮;

所述阻尼部件包括涡旋弹簧,所述转动轴通过涡旋弹簧与牵引部件相互连接。

8.根据权利要求1所述的划船器、跑步机组合式多功能健身器,其特征在于,

所述阻尼部件包括阻尼轴,所述阻尼轴的外侧设置有涡旋弹簧,所述阻尼轴通过涡旋弹簧与牵引部件相互连接。

9.根据权利要求8所述的划船器、跑步机组合式多功能健身器,其特征在于,所述阻尼部件还包括传动轮和阻尼飞轮,所述传动轮和所述阻尼轴同轴转动,所述传动轮和所述阻尼飞轮转动连接。

10.根据权利要求1-9任意一项所述的划船器、跑步机组合式多功能健身器,其特征在于,所述阻尼部件设置在所述基座前部。

一种划船器、跑步机组合式多功能健身器

技术领域

[0001] 本实用新型涉及健身设备技术领域，具体涉及一种划船器、跑步机组合式多功能健身器。

背景技术

[0002] 本部分向读者介绍可能与本实用新型实施例的各个方面相关的背景技术，相信能够向读者提供有用的背景信息，从而有助于读者更好地理解本实用新型实施例的各个方面。因此，可以理解，本部分的说明是用于上述目的，而并非构成对现有技术的承认。

[0003] 近年来，随着生活节奏的加快，人们身体素质大幅降低，随着人民生活水平的不断提高，生活质量得到逐步改善，人们的观念也逐步向健康生活转变。锻炼身体的意识逐渐提高，人们常会选择去健身馆或在家里购置健身器材进行健身；健身器材以其独特的优势受到越来越多人的青睐。现有的室内健身器材大都是用于人体局部健身，不符合人体运动力学要求及持续使用，容易使人体产生局部疲劳。

[0004] 跑步是人们普遍喜欢的一种运动，它既能锻炼身体，又能让人身心愉悦。跑步机是现在已经得到普及的室内健身器材，其基本结构一般包括底座以及跑台，所述跑台包括跑台支撑架以及跑带，跑带包括一块长条形跑步踏板放置在左右两个支撑架之间，踏板上还没有传送带式跑带。使用者站在跑步踏板上，开始跑动，跑带就向后移动，由于跑带是环绕跑步踏板设置，因此使用者可以始终保持在一个相对地面固定的点上跑动，得到在室内跑步锻炼的效果，以达到模拟步行的运动目的，增强了运动强度，健身效果更佳，所以倍受欢迎。

[0005] 划船机又称划船器，是一种模拟划船运动的健身器材，对腿部、腰部、上肢、胸部、背部的肌肉增强有较好的作用。划船运动是一项流畅且具趣味性和挑战自我的健身运动。每划一次，上肢、下肢、腰腹部、背部在过程中都会完成一次完整的收缩与伸展，可以达到一个全身肌肉的练习效果。尤其对腰腹部和上臂部脂肪较多的人群，划船机运动可以带来意想不到的塑身效果。

[0006] 然而，随着人们对健身多样化的需求，偶尔需要对健身器材进行整合，进行多样化的健身。目前，市面上的健身器械普遍结构简单、功能单一，无法满足健身人群对健身训练。如将两种或多种健身器材进行组合大大节省了占地面积，例如划船器、跑步机组合式健身器械在产品体积变化不大，实现一机多能的需求。

实用新型内容

[0007] 本实用新型实施例要解决的问题是如何提供一种划船器、跑步机组合式多功能健身器。

[0008] 针对现有技术中的缺陷，本实用新型实施例提供了一种划船器、跑步机组合式多功能健身器，可以实现一机多能的需求。

[0009] 第一方面，本实用新型实施例提供了一种划船器、跑步机组合式多功能健身器，包

括:基座,所述基座上设置有跑步机构,所述基座上还设置有划船机构;

[0010] 所述跑步机构包括:跑步支撑机构、转动棍和跑步带,所述跑步支撑机构连接在所述基座上,所述支撑机构上转动连接有转动辊,所述有转动辊上套装有跑步带;

[0011] 所述基座上设置有滑轨和滑座,所述滑座在所述跑步带上方,所述滑座沿所述滑轨前后移动;还包括把握部件、牵引部件和固定在所述基座上的阻尼部件,所述牵引部件一端连接所述把握部件,所述牵引部件另一端连接有阻尼部件。

[0012] 可选地,

[0013] 所述跑步支撑机构包括固定在所述基座上的支架,所述支架两端设置有转动辊。

[0014] 可选地,所述跑步机构还包括:驱动装置,所述转动辊与驱动装置传动连接;

[0015] 所述驱动装置包括驱动电机,所述驱动电机转动连接有传动轮;所述传动轮与转动辊传动连接,所述电机驱动所述传动轮转动,所述传动轮带动所述转动辊转动,所述转动辊带动跑步带转动。

[0016] 可选地,

[0017] 所述滑轨可拆卸设置在所述基座两侧。

[0018] 可选地,

[0019] 所述滑座或者滑轨上设置有固定装置,所述固定装置用以将所述滑座固定在预定位置。

[0020] 可选地,

[0021] 所述基座前部还设置有划船踩踏板。

[0022] 可选地,

[0023] 所述驱动装置包括驱动电机,所述驱动电机转动连接有转动轴,所述转动轴连接有传动轮;

[0024] 所述阻尼部件包括涡旋弹簧,所述转动轴通过涡旋弹簧与牵引部件相互连接。

[0025] 可选地,

[0026] 所述阻尼部件包括阻尼轴,所述阻尼轴的外侧设置有涡旋弹簧,所述阻尼轴通过涡旋弹簧与牵引部件相互连接。

[0027] 可选地,所述阻尼部件还包括传动轮和阻尼飞轮,所述传动轮和所述阻尼轴同轴转动,所述传动轮和所述阻尼飞轮转动连接。

[0028] 可选地,

[0029] 所述阻尼部件设置在所述基座前部。

[0030] 由上述技术方案可知,本实用新型实施例提供的划船器、跑步机组合式多功能健身器,通过基座上同时设置划船器和跑步机,使两种健身器材整合在一个健身设备上,解决了现有的健身设备普遍结构简单、功能单一,无法满足健身人群对健身训练的问题。同时也实现一机多能的需求的同时体积变化不大,大大节省了占地面积。

附图说明

[0031] 为了更清楚地说明本实用新型实施例或现有技术中的技术方案,下面将对实施例或现有技术描述中所需要使用的附图作一简单的介绍,显而易见地,下面描述中的附图是本实用新型的一些实施例,对于本领域普通技术人员来讲,在不付出创造性劳动的前提下,

还可以根据这些附图获得其他的附图。

[0032] 图1是本实用新型一个实施例中一种划船器、跑步机组合式多功能健身器整体结构示意图；

[0033] 图2是本实用新型一个实施例中一种划船器、跑步机组合式多功能健身器整体结构示意图；

[0034] 图3是图1所示的实施例中划船器、跑步机组合式多功能健身器结构分解示意图；

[0035] 图4是本实用新型一个实施例中划船器、跑步机组合式多功能健身器的跑步机构整体结构示意图；

[0036] 图5是图1所示的实施例中划船器、跑步机组合式多功能健身器的使用状态示意图；

[0037] 图6是图1所示的实施例中划船器、跑步机组合式多功能健身器的阻尼装置局部放大结构示意图。

具体实施方式

[0038] 为使本实用新型实施例的目的、技术方案和优点更加清楚，下面将结合本实用新型实施例中的附图，对本实用新型实施例中的技术方案进行清楚、完整地描述，显然，所描述的实施例是本实用新型一部分实施例，而不是全部的实施例。基于本实用新型中的实施例，本领域普通技术人员在没有作出创造性劳动前提下所获得的所有其他实施例，都属于本实用新型保护的范围。

[0039] 如图1至图4所示，本实用新型实施例提供的一种划船器、跑步机组合式多功能健身器，包括：基座3，所述基座3上设置有跑步机构1，所述基座3上还设置有划船机构2；所述跑步机构1包括：跑步支撑机构11、转动棍12和跑步带13，所述跑步支撑机构11连接在所述基座3上，所述支撑机构11上转动连接有转动辊12，所述有转动辊12上套装有跑步带13；所述基座3上设置有滑轨21和滑座22，所述滑座在所述跑步带上方，所述滑座22沿所述滑轨21前后移动；还包括把握部件23、牵引部件24和固定在所述基座3上的阻尼部件25，所述牵引部件24一端连接所述把握部件23，所述牵引部件24另一端连接有阻尼部件25。下面对本实用新型实施例提供的划船器、跑步机组合式多功能健身器展开详细的说明。

[0040] 如图1至图4所示，与现有技术相比，本实用新型实施例提供的划船器、跑步机组合式多功能健身器，在跑步机模式下，用户站在跑步带13上，启动跑步机，用户在跑步带上走或者跑，用户完成跑步机运动。在划船器模式下，用户坐在滑座22上，手握把握部件23拉紧牵引部件24，所述滑座22由后向前沿所述滑轨21运动；松开牵引部件24，所述滑座22由前向后沿所述滑轨21运动复原，用户完成划船器机运动。

[0041] 如图3和图4所示，本实用新型实施例提供的划船器、跑步机组合式多功能健身器，所述跑步机构11还包括：驱动装置15，所述转动辊12与驱动装置15传动连接；所述驱动装置15包括驱动电机150，所述驱动电机转动连接有传动轮152；所述传动轮152与转动辊12传动连接，所述电机150驱动所述传动轮152转动，所述传动轮152带动所述转动辊12转动，所述转动辊带12动跑步带13转动。

[0042] 如图5所示，本实用新型实施例提供的划船器、跑步机组合式多功能健身器，所述滑轨21设置在所述基座3顶部两侧。进一步地，为了适应不同身高的人做划船器运动，本实

用新型实施例中将滑轨21与基座3的连接方式设置成可拆卸的形式，将滑轨21向前移动，以适应身高较矮的用户做划船器运动。将滑轨21向后移动，以适应身高较高的用户做划船器运动。为了方便做划船器运动，所述基座3的前部还设置有划船踩踏板26。所述滑座22或者滑轨21上设置有固定装置27，所述固定装置27用以将所述滑座22固定在预定位置。例如在做跑步机运动时将滑座22固定在滑轨前部，以免影响用户做跑步机运动时相互干扰。如图3-图5所示，所述驱动装置25包括驱动电机150，所述驱动电机转动连接有转动轴151，所述转动轴151连接有传动轮152；所述阻尼部件25包括涡旋弹簧250，所述转动轴151通过涡旋弹簧250与牵引部件24相互连接。在做划船运动时涡旋弹簧带动电机150转动产生阻尼。

[0043] 如图6所示，在本实用新型的另一个实施例中，所述阻尼部件25包括阻尼轴251，所述阻尼轴251的外侧设置有涡旋弹簧252，且阻尼轴251通过涡旋弹簧252与牵引部件24相互连接。所述阻尼部件25还包括传动轮253和阻尼飞轮254，所述传动轮253和所述阻尼轴251同轴转动，所述传动轮253和所述阻尼飞轮254转动连接。应当可以理解，本实用新型实施例不仅限于此，其它具有阻尼作用的装置或者部件均可以实现本实用新型实施例，例如水阻型、风阻型、磁阻型、液压型等，在此就不再一一赘述了。

[0044] 如图1和图2所示，本实用新型实施例提供的划船器、跑步机组合式多功能健身器，为了进一步压缩健身器的体积，节约空间，所述阻尼部件25设置在所述基座前部，进一步将转动轴151与阻尼轴一体。所述滑轨设置在所述跑步机构两侧，滑座22设置在跑步带上部。

[0045] 综上所述，本实用新型实施例提供的划船器、跑步机组合式多功能健身器，通过基座上同时设置划船器和跑步机，使两种健身器材整合在一个健身设备上，解决了现有的健身设备普遍结构简单、功能单一，无法满足健身人群对健身训练的问题。同时也实现一机多能的需求的同时体积变化不大，大大节省了占地面积。

[0046] 最后需要说明的是，在本实用新型的描述中，需要理解的是，术语“中心”、“纵向”、“横向”、“长度”、“宽度”、“厚度”、“上”、“下”、“前”、“后”、“左”、“右”、“竖直”、“水平”、“顶”、“底”“内”、“外”、“顺时针”、“逆时针”、“轴向”、“径向”、“周向”等指示的方位或位置关系为基于附图所示的方位或位置关系，仅是为了便于描述本实用新型和简化描述，而不是指示或暗示所指的装置或元件必须具有特定的方位、以特定的方位构造和操作，因此不能理解为对本实用新型的限制。

[0047] 此外，诸如“第一”、“第二”等之类的关系术语仅仅用来将一个实体或者操作与另一个实体或操作区分开来，而不一定要求或者暗示这些实体或操作之间存在任何这种实际的关系或者顺序，或者不能理解为指示或暗示相对重要性或者隐含指明所指示的技术特征的数量。由此，限定有“第一”、“第二”的特征可以明示或者隐含地包括至少一个该特征。在本实用新型的描述中，“多个”的含义是至少两个，例如两个，三个等，除非另有明确具体的限定。而且，术语“包括”、“包含”或者其任何其他变体意在涵盖非排他性的包含，从而使得包括一系列要素的过程、方法、物品或者设备不仅包括那些要素，而且还包括没有明确列出的其他要素，或者是还包括为这种过程、方法、物品或者设备所固有的要素。在没有更多限制的情况下，由语句“包括一个……”限定的要素，并不排除在包括所述要素的过程、方法、物品或者设备中还存在另外的相同要素。除非另有明确的规定和限定，术语“安装”、“相连”、“连接”、“固定”应做广义理解，例如，可以是固定连接，也可以是可拆卸连接，或一体地连接；可以是机械连接，也可以是电连接或彼此通信；可以是直接相连，也可以通过中间媒

介间接相连，可以是两个元件内部的连通相互作用关系，除非另有明确的限定。对于本领域的普通技术人员而言，可以根据具体情况理解上述术语在本实用新型中的具体含义。

[0048] 本实用新型的说明书中，说明了大量具体细节。然而能够理解的是，本实用新型的实施例可以在没有这些具体细节的情况下实践。在本说明书的描述中，参考术语“一个实施例”、“一些实施例”、“示例”、“具体示例”、或“一些示例”等的描述意指结合该实施例或示例描述的具体特征、结构、材料或者特点包含于本实用新型的至少一个实施例或示例中。在一些实例中，并未详细示出公知的方法、结构和技术，以便不模糊对本说明书的理解。类似地，应当理解，为了精简本实用新型公开并帮助理解各个实用新型方面中的一个或多个，在上面对本实用新型的示例性实施例的描述中，本实用新型的各个特征有时被一起分组到单个实施例、图、或者对其的描述中。然而，并不应将该公开的方法解释呈反映如下意图：即所要求保护的本实用新型要求比在每个权利要求中所明确记载的特征更多的特征。更确切地说，如权利要求书所反映的那样，实用新型方面在于少于前面公开的单个实施例的所有特征。因此，遵循具体实施方式的权利要求书由此明确地并入该具体实施方式，其中每个权利要求本身都作为本实用新型的单独实施例。在本说明书中，对上述术语的示意性表述不必须针对的是相同的实施例或示例。需要说明的是，在不冲突或矛盾的情况下，本申请中的实施例及实施例中描述的具体特征、结构、材料或者特点可以相互组合。本实用新型并不局限于任何单一的方面，也不局限于任何单一的实施例，也不局限于这些方面和/或实施例的任意组合和/或置换。此外，在不相互矛盾的情况下，本领域的技术人员可以单独使用本实用新型的每个方面和/或实施例或者与一个或更多其他方面和/或其实施例结合使用。

[0049] 最后应说明的是：以上各实施例仅用以说明本实用新型的技术方案，而非对其限制；尽管参照前述各实施例对本实用新型进行了详细的说明，本领域的普通技术人员应当理解：其依然可以对前述各实施例所记载的技术方案进行修改，或者对其中部分或者全部技术特征进行等同替换；而这些修改或者替换，并不使相应技术方案的本质脱离本实用新型各实施例技术方案的范围，其均应涵盖在本实用新型的权利要求和说明书的范围当中。

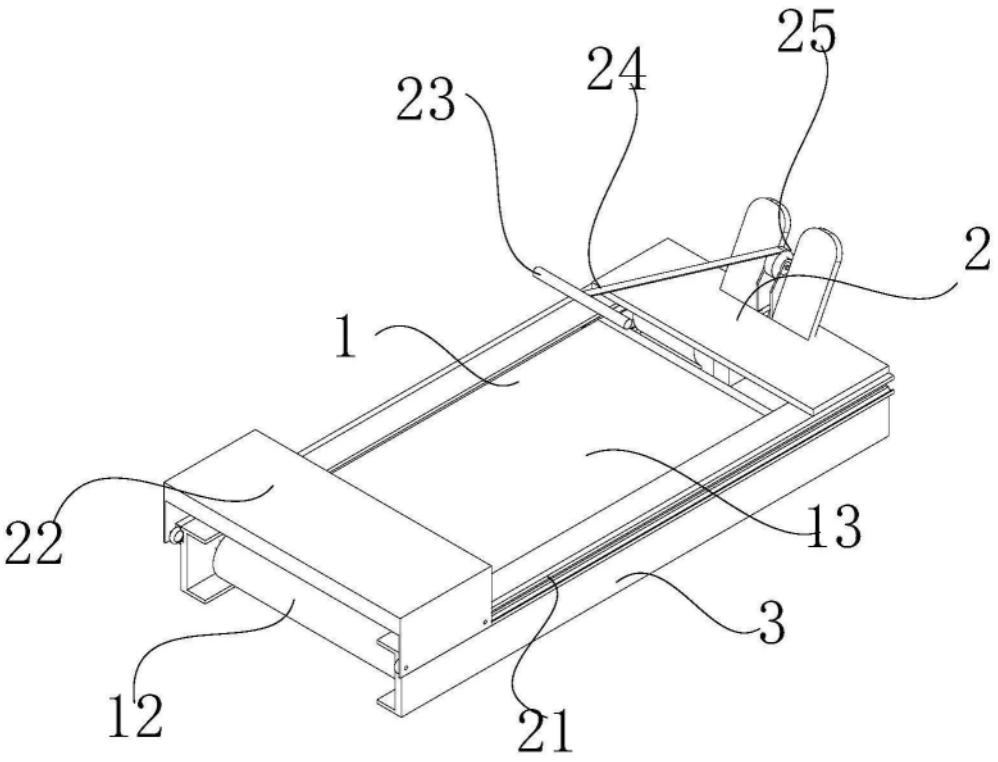

图1

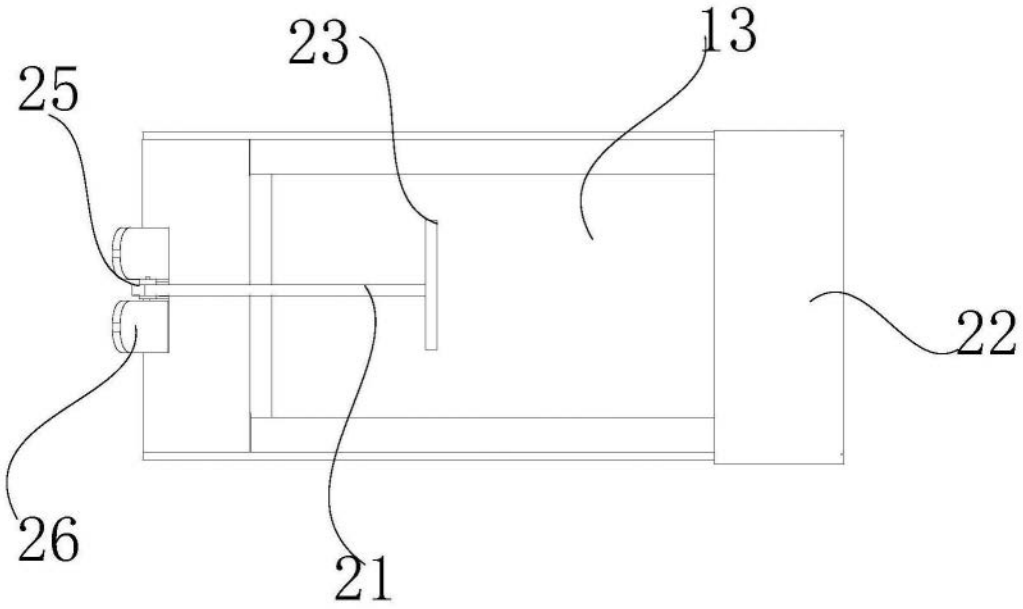

图2

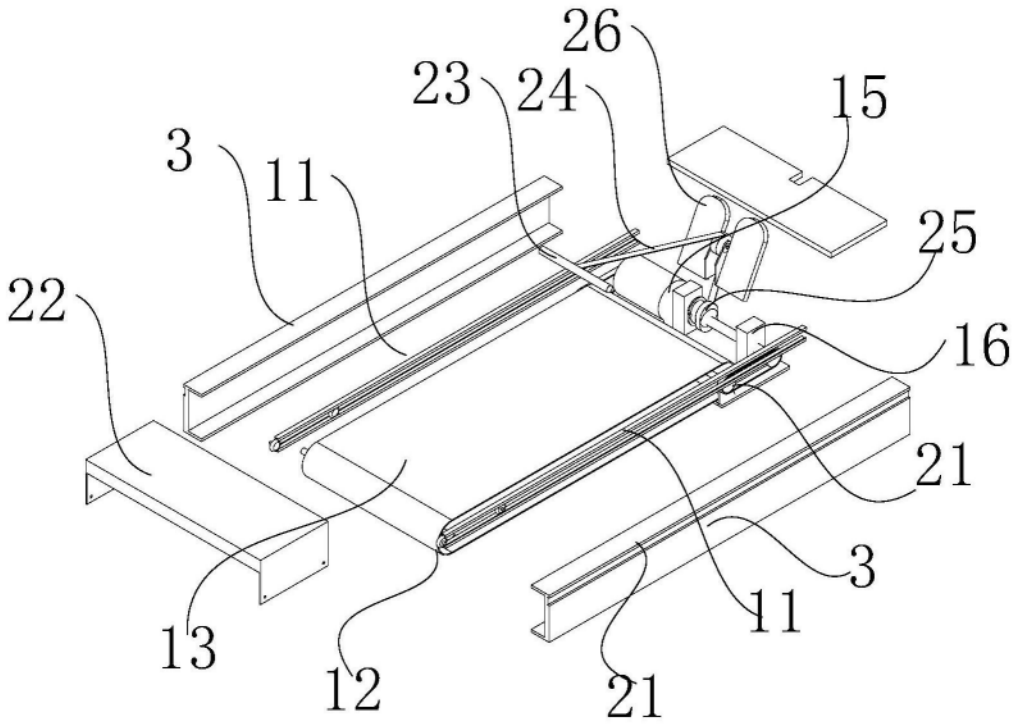

图3

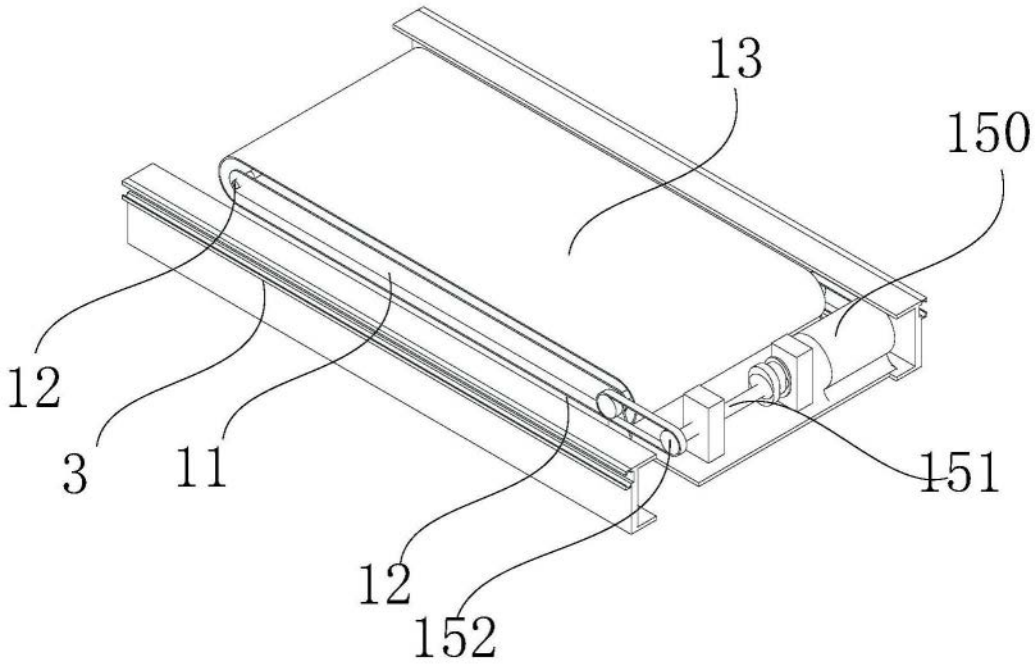

图4

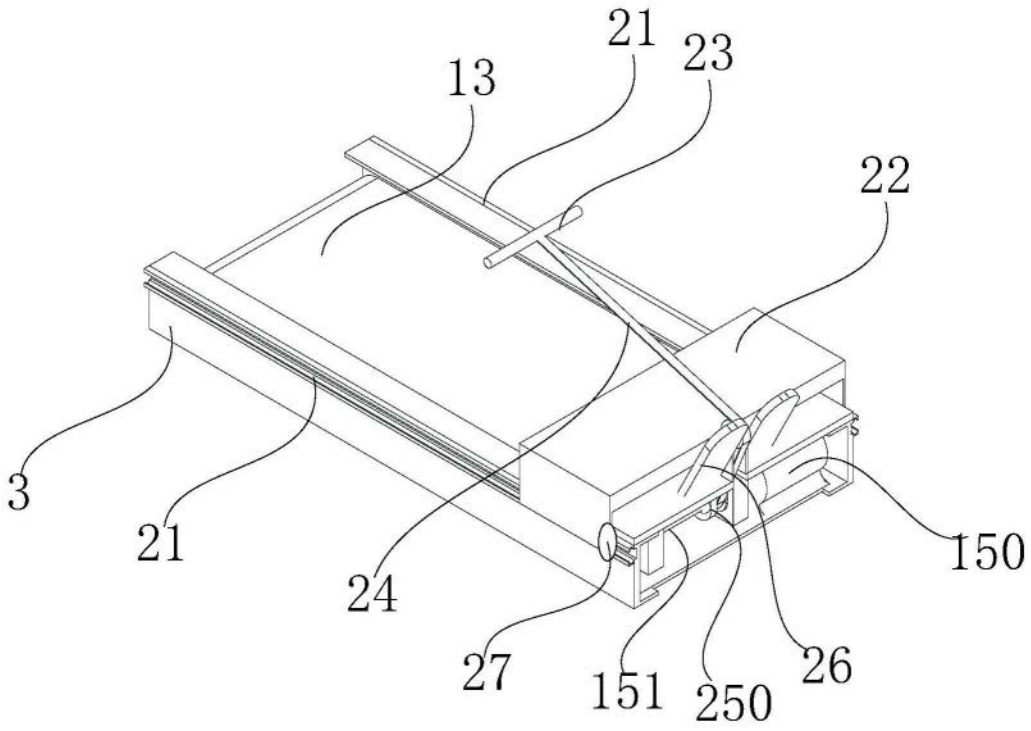

图5

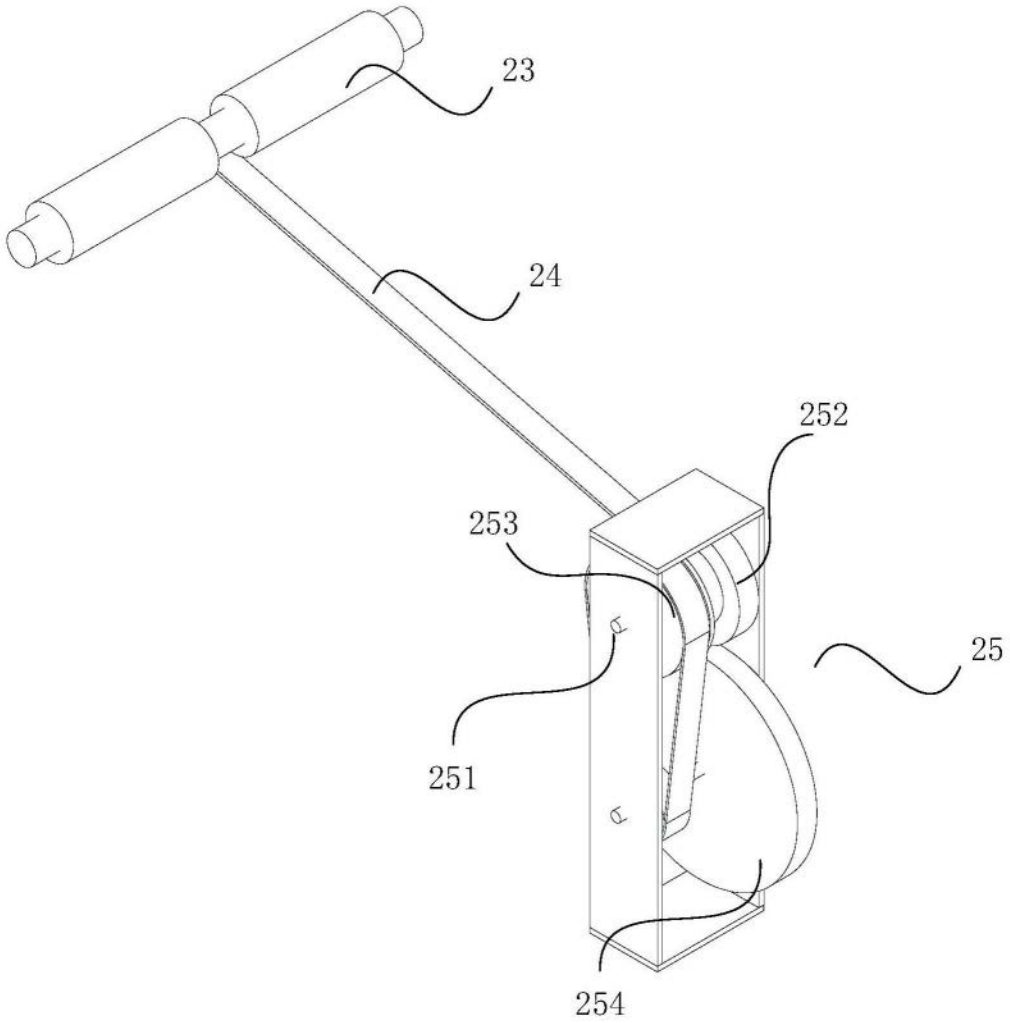

图6