[19] 中华人民共和国国家知识产权局

[51] Int. Cl.
*A24D 3/02 (2006.01)*

[12] 实用新型专利说明书

专利号 ZL 200820158021.6

[45] 授权公告日 2009 年 11 月 11 日

[11] 授权公告号 CN 201341426Y

[22] 申请日 2008.12.26

[21] 申请号 200820158021.6

[73] 专利权人 上海烟草机械有限责任公司

地址 201206 上海市浦东新区金港路 1041 号

[72] 发明人 刘伟忠

[74] 专利代理机构 上海光华专利事务所

代理人 雷绍宁 钱春新

权利要求书 1 页 说明书 3 页 附图 1 页

[54] 实用新型名称

一种开松上胶机飞花收集装置

[57] 摘要

本实用新型公开了一种开松上胶机飞花收集装置，包括一螺纹辊和一橡胶辊，所述螺纹辊和橡胶辊下方装有一飞花收集口，所述飞花收集口和一吸尘器连接。 该开松上胶机结构简单安装方便，制造成本低，而且可以根据工作时的实际情况选择不同功率的吸尘器，更换方便，不需要改变机器的其他结构。 在机器停止运转的时候，该吸尘器可以用作现场的清洁，所以极大的提高了吸尘器的利用率。

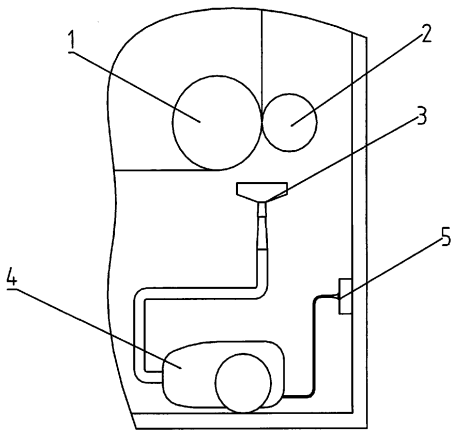

1. 一种开松上胶机飞花收集装置包括一螺纹辊和一橡胶辊，其特征在于所述螺纹辊和橡胶辊下方装有一飞花收集口，所述飞花收集口和一吸尘器连接。

2. 如权利要求 1 所述的一种开松上胶机飞花收集装置，其特征在于所述的飞花收集口和吸尘器连接端为锥形。

3. 如权利要求 1 或 2 所述的一种开松上胶机飞花收集装置，其特征在于所述的吸尘器为家用吸尘器。

# 一种开松上胶机飞花收集装置

## 技术领域

本实用新型涉及一种卷烟的生产设备，特别涉及一种开松上胶机的飞花收集装置。

## 背景技术

开松上胶机是一种用于生产卷烟用滤棒的滤棒成型机组中的一部分，主要作用是对醋酸纤维进行开松及在其中加入三醋酸甘油酯。其开松原理是用两对开松辊（每对开松辊包括一个包括螺纹辊和一个橡胶辊）对丝束进行拉伸。由于拉伸过程中有一部分丝束会发生断裂，所以会产生大量飞花，这会危害到操作人员的身体健康。以往的开松上胶机没有针对飞花进行处理的装置。而目前国际上最先进的开松上胶机针对这一问题，加装了一套飞花收集装置。该装置主要分为两种：一种是利用原来鼓风机的进风口对飞花进行吸收，这种装置的优点是没有额外增加风机，缺点是吸力太小；另一种方式是加装一台大功率的负压风机，这种方式解决了吸力不够的问题，但是却使机器成本提高不少。

## 实用新型内容

本实用新型为解决上述现有技术的不足，提供了一种新型的开松上胶机的飞花收集装置，该飞花收集装置吸力大制造成本低。

本实用新型采用如下技术方案解决其技术问题：

一种开松上胶机飞花收集装置包括一螺纹辊和一橡胶辊，所述螺纹辊和橡胶辊下方装有一飞花收集口，所述飞花收集口和一吸尘器连

接。

作为上述技术方案的一种优选方式，所述的飞花收集口和吸尘器连接端为锥形。

作为上述技术方案的一种优选方式，所述的吸尘器为家用吸尘器。

上述技术方案具有如下有益效果：本实用新型所采用的飞花收集装置就是在原有的上胶机下面安装一个吸尘器，结构简单安装方便，制造成本低，而且可以根据工作时的实际情况选择不同功率的吸尘器，更换方便，不需要改变机器的其他结构。在机器停止运转的时候，该吸尘器开可以用作现场的清洁，所以极大的提高了吸尘器的利用率。

**附图说明**

图 1 是本实用新型实施例的结构示意图

**具体实施方式**

下面结合附图对本实用新型进行详细的介绍。

如图 1 所示，该开松上胶机包括一橡胶辊 1 和螺纹辊 2，橡胶辊 1 和螺纹辊 2 的下面安装有一飞花收集口 3，飞花收集口 3 的下端通过一锥形口和吸尘器 4 连接，吸尘器功率为 1500 瓦，吸尘器 4 的电源通过导线连接在电源插座 5 上。

采用上述的技术方案的开松上胶机飞花收集装置具有如下优点：

1. 吸力大，一台 1500W 的家用吸尘器足够满足飞花收集的需要；

2. 成本低，由于市面上卖的家用吸尘器的价格一般在几百元，

最多上千元，于工业用的负压风机的价格相差很大，另外还不需要加装过滤系统，所以可以大大降低成本；

3. 在机器停止运转的时候，该吸尘器开可以用作现场的清洁，所以极大的提高了其利用率。

上述技术方案只是对本实用新型实施例的说明，不应理解为对本实用新型的限制，凡本领域技术人员根据本实用新型的思想所做的任何改变都在本实新型的保护范围之内。

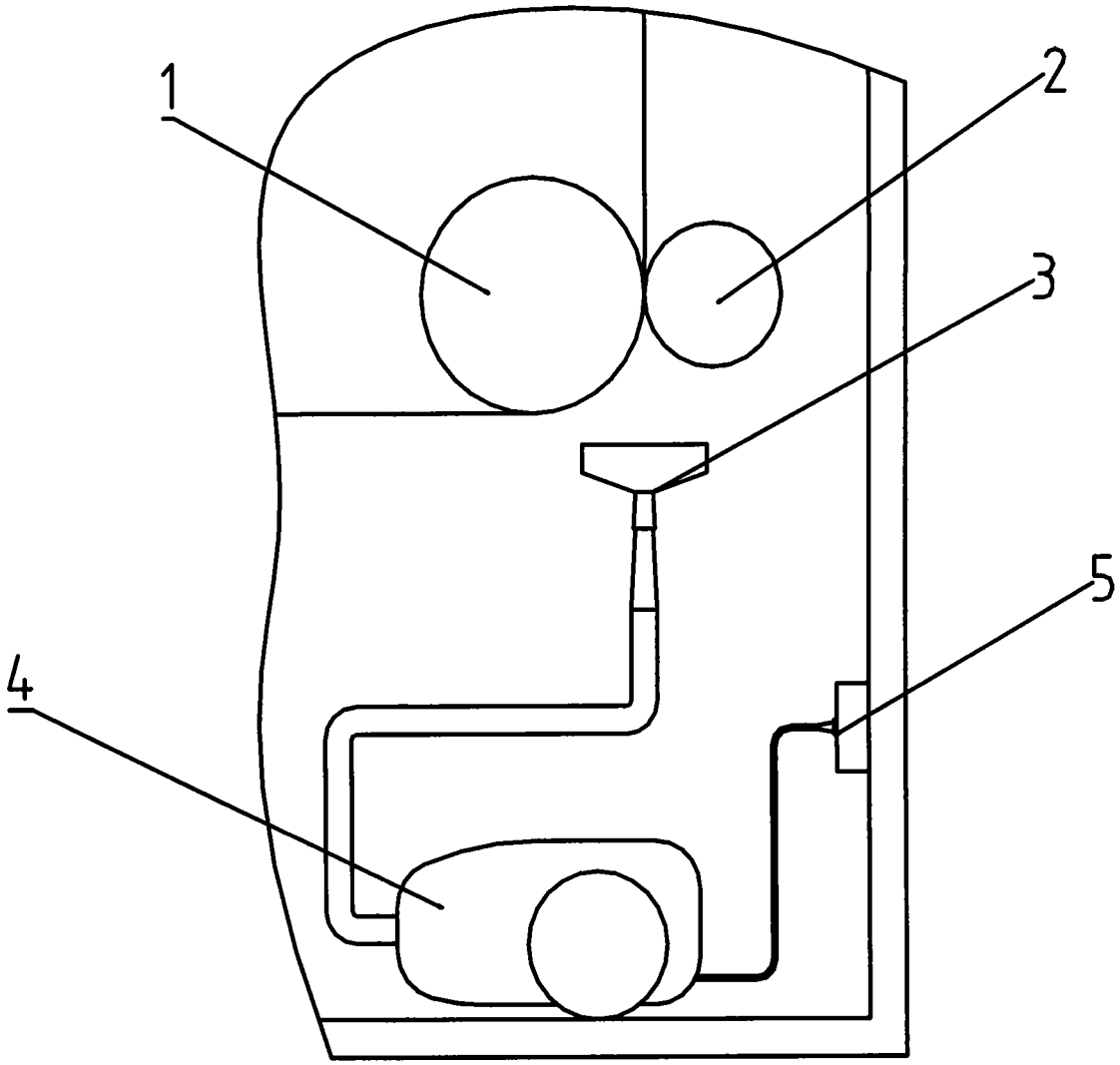
1
2
3
4
5