(19)中华人民共和国国家知识产权局

(12)实用新型专利

(10)授权公告号 CN 209916801 U
(45)授权公告日 2020.01.10

(21)申请号 201822259076.2

(22)申请日 2018.12.30

(73)专利权人 中国人民解放军总医院
地址 100000 北京市海淀区复兴路28号

(72)发明人 朱海兰

(74)专利代理机构 北京壹川鸣知识产权代理事务所(特殊普通合伙) 11765
代理人 贾彦虹

(51)Int.Cl.
A61M 1/00(2006.01)

权利要求书1页 说明书3页 附图2页

(54)实用新型名称

一种便于携带的引流袋

(57)摘要

本实用新型提出了一种便于携带的引流袋，包括外袋体、内袋体、拎手和斜跨带，所述外袋体为布质且上端为敞口状结构，所述外袋体的内部固定连接有内袋体，所述内袋体为透明塑料材质，所述内袋体的外表面设有刻度线，所述外袋体的一侧开设有一窗口，所述窗口对应开设在刻度线所在的位置，该便于携带的引流袋，结构简单、设计合理，能够更好的防止引流管的滑脱，通过拎手和斜跨带起到双重固定的作用，在既安全又美观的前提下，给患者带来了自信，有利于缩短疾病的治愈时间，其外表可以和病号服的布料、颜色相一致，户外活动时可以避免患者自感携带引流袋的尴尬，增加了户外活动、锻炼的机会，且保护了患者的隐私。

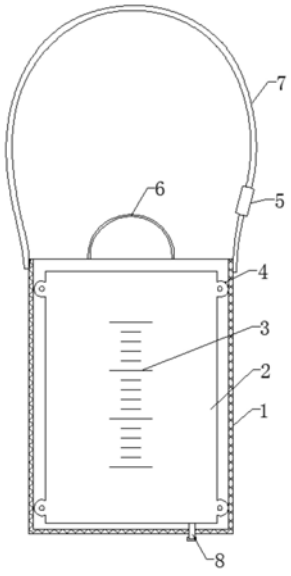

CN 209916801 U

1.一种便于携带的引流袋,其特征在于,包括外袋体(1)、内袋体(2)、拎手(6)和斜跨带(7),所述外袋体(1)为布质且上端为敞口状结构,所述外袋体(1)的内部固定连接有内袋体(2),所述内袋体(2)为透明塑料材质,所述内袋体(2)的外表面设有刻度线(3),所述外袋体(1)的一侧开设有一窗口(11),所述窗口(11)对应开设在刻度线(3)所在的位置,所述外袋体(1)的上设置有用以对窗口(11)进行遮盖的遮帘(9),所述遮帘(9)的上端固定连接在外袋体(1)的窗口(11)上方位置,所述遮帘(9)的下端与外袋体(1)活动连接,所述外袋体(1)的上方中部位置固定连接有拎手(6),所述外袋体(1)的上方两侧位置设有斜跨带(7),所述斜跨带(7)上设有用以调节斜跨带(7)长度的跨带调节锁(5),所述内袋体(2)的下端设有排液管(8),所述排液管(8)贯穿外袋体(1)底部且端部延伸至外袋体(1)外部位置。

2.根据权利要求1所述的一种便于携带的引流袋,其特征在于:所述内袋体(2)的上下两侧一体连接有连接凸起(4),所述连接凸起(4)缝制在外袋体(1)上。

3.根据权利要求1所述的一种便于携带的引流袋,其特征在于:所述外袋体(1)的外表面下方位置缝制有一小口袋(10)。

4.根据权利要求1所述的一种便于携带的引流袋,其特征在于:所述遮帘(9)的下端通过按扣与外袋体(1)相连接。

5.根据权利要求1所述的一种便于携带的引流袋,其特征在于:所述遮帘(9)的下端通过魔术贴(12)与外袋体(1)相连接。

一种便于携带的引流袋

技术领域

[0001] 本实用新型涉及引流袋设计技术领域，尤其是涉及一种便于携带的引流袋。

背景技术

[0002] 现临床留置尿管、胆汁引流、膀胱造瘘引流管患者使用的引流袋，通常都是由透明的塑料制成，引流袋的表面印有刻度以及文字，在引流袋的上端设有拎手，用于拎或挂。目前的引流袋存在以下缺陷，一是现有的引流袋不便于患者随身携带，尤其是引流液量较多时，容易滑脱，给患者带来不便；二是由于引流袋只在上端设置拎手，固定效果不够好，在患者移动时容易产生晃动；三是很多年轻患者因携带引流袋感觉尴尬，大大减少了外出活动锻炼的机会，给患者的康复带来了消极的影响；四是不够美观，不便于携带。

实用新型内容

[0003] 本实用新型提出一种固定效果好、且能够避免在携带时产生尴尬、便于携带的引流袋。

[0004] 本实用新型的技术方案是这样实现的：

[0005] 一种便于携带的引流袋，包括外袋体、内袋体、拎手和斜跨带，所述外袋体为布质且上端为敞口状结构，所述外袋体的内部固定连接有内袋体，所述内袋体为透明塑料材质，所述内袋体的外表面设有刻度线，所述外袋体的一侧开设有一窗口，所述窗口对应开设在刻度线所在的位置，所述外袋体的上设置有用以对窗口进行遮盖的遮帘，所述遮帘的上端固定连接在外袋体的窗口上方位置，所述遮帘的下端与外袋体活动连接，所述外袋体的上方中部位置固定连接有拎手，所述外袋体的上方两侧位置设有斜跨带，所述斜跨带上设有用以调节斜跨带长度的跨带调节锁，所述内袋体的下端设有排液管，所述排液管贯穿外袋体底部且端部延伸至外袋体外部位置。

[0006] 进一步的，所述内袋体的上下两侧一体连接有连接凸起，所述连接凸起缝制在外袋体上。

[0007] 进一步的，所述外袋体的外表面下方位置缝制有一小口袋。

[0008] 进一步的，所述遮帘的下端通过按扣与外袋体相连接。

[0009] 进一步的，所述遮帘的下端通过魔术贴与外袋体相连接。

[0010] 采用了上述技术方案，本实用新型的有益效果为：该便于携带的引流袋，结构简单、设计合理，能够更好的防止引流管的滑脱，通过拎手和斜跨带起到双重固定的作用，在既安全又美观的前提下，给患者带来了自信，有利于缩短疾病的治愈时间，其外表可以和病号服的布料、颜色相一致，户外活动时可以避免患者自感携带引流袋的尴尬，增加了户外活动、锻炼的机会，且保护了患者的隐私。

附图说明

[0011] 为了更清楚地说明本实用新型实施例或现有技术中的技术方案，下面将对实施例

或现有技术描述中所需要使用的附图作简单地介绍，显而易见地，下面描述中的附图仅仅是本实用新型的一些实施例，对于本领域普通技术人员来讲，在不付出创造性劳动性的前提下，还可以根据这些附图获得其他的附图。

[0012] 图1为本实用新型的结构示意图；

[0013] 图2为本实用新型实施例一的结构示意图；

[0014] 图3为本实用新型实施例二的结构示意图。

[0015] 其中：1、外袋体；2、内袋体；3、刻度线；4、连接凸起；5、跨带调节锁；6、拎手；7、斜跨带；8、排液管；9、遮帘；10、小口袋；11、窗口；12、魔术贴。

具体实施方式

[0016] 下面将结合本实用新型实施例中的附图，对本实用新型实施例中的技术方案进行清楚、完整地描述，显然，所描述的实施例仅仅是本实用新型一部分实施例，而不是全部的实施例。基于本实用新型中的实施例，本领域普通技术人员在没有作出创造性劳动前提下所获得的所有其他实施例，都属于本实用新型保护的范围。

[0017] 实施例一、

[0018] 如图1-2所示，一种便于携带的引流袋，包括外袋体1、内袋体2、拎手6和斜跨带7，所述外袋体1为布质且上端为敞口状结构，外袋体1的布质料可与患者的病号服的布料、颜色一致，用以不易看出患者携带了引流袋，增加患者的自信心，所述外袋体1的内部固定连接有内袋体2，所述内袋体2为透明塑料材质，所述内袋体2的外表面设有刻度线3，所述外袋体1的一侧开设有一窗口11，所述窗口11对应开设在刻度线3所在的位置，所述外袋体1的上设置有用以对窗口11进行遮盖的遮帘9，所述遮帘9的上端固定连接在外袋体1的窗口11上方位置，所述遮帘9的下端与外袋体1活动连接，所述外袋体1的上方中部位置固定连接有拎手6，所述外袋体1的上方两侧位置设有斜跨带7，所述斜跨带7上设有用以调节斜跨带7长度的跨带调节锁5，所述内袋体2的下端设有排液管8，所述排液管8贯穿外袋体1底部且端部延伸至外袋体1外部位置。

[0019] 进一步的，所述内袋体2的上下两侧一体连接有连接凸起4，所述连接凸起4缝制在外袋体1上，用以将内袋体2紧固连接在外袋体1上，也能够防止内袋体2变形，防止在查看刻度时出现错误。

[0020] 进一步的，所述外袋体1的外表面下方位置缝制有一小口袋10。

[0021] 进一步的，所述遮帘9的下端通过按扣与外袋体1相连接。

[0022] 在使用时，通过拎手6可以在患者乘坐交通工具、旅游、出差或者入厕时将该引流袋进行吊挂，在患者走路时能够将斜跨带7跨在身上，达到固定的目的，在斜跨时，可以通过跨带调节锁5来调节斜跨带7的长度，以满足不同身高患者的使用需求；将遮帘9打开，便于患者随时观察引流液的颜色、量，将遮帘9关闭时，可以保护患者的隐私，并通过按扣以防止遮帘9被风刮开；外袋体1上的小口袋10用于存放患者个人信息卡片，在患者外出迷失时，供他人了解患者信息，达到防丢失的目的。

[0023] 实施例二、

[0024] 如图1和3所示，本实施例与实施例一的结构基本相同，不同之处在于遮帘9的下端通过魔术贴12的方式与外袋体1进行连接，可以使得遮帘9与外袋体1连接的更为牢固。

[0025] 以上所述仅为本实用新型的较佳实施例而已，并不用以限制本实用新型，凡在本实用新型的精神和原则之内，所作的任何修改、等同替换、改进等，均应包含在本实用新型的保护范围之内。

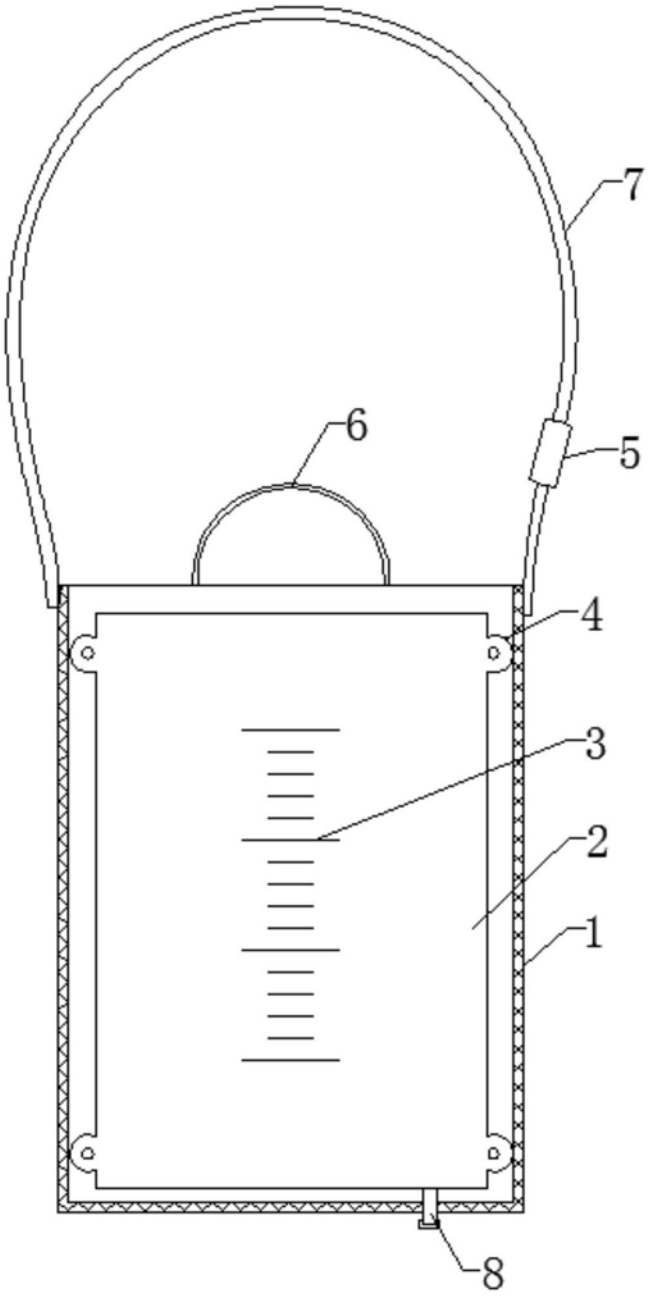

图1

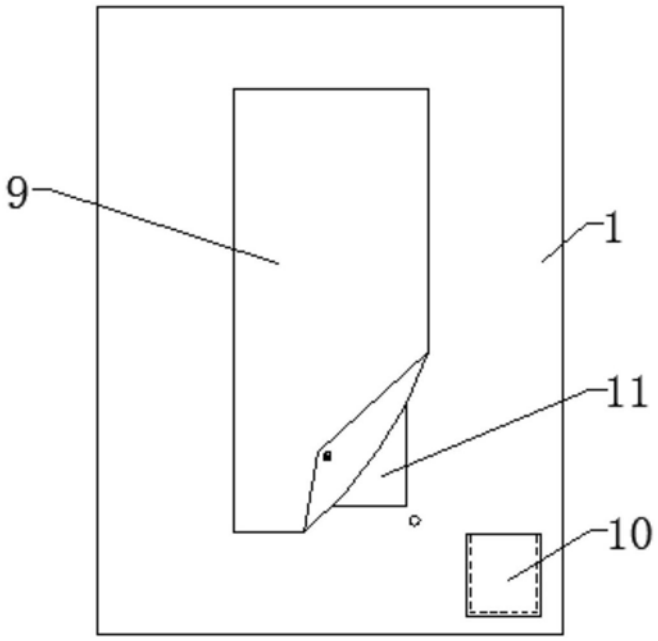

图2

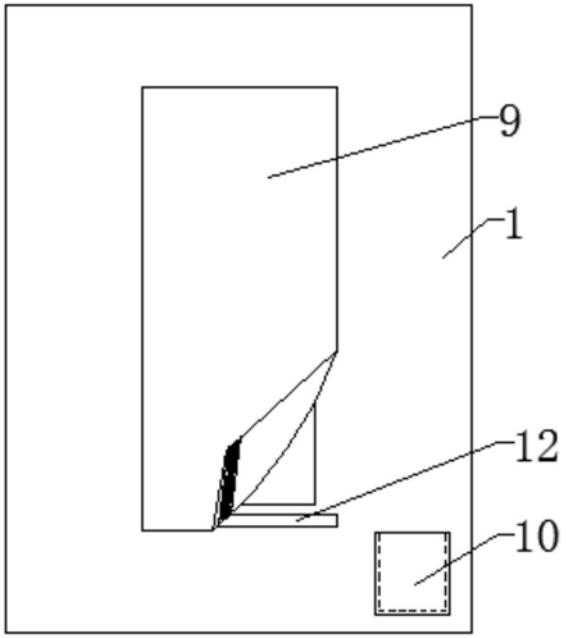

图3