(19)国家知识产权局

(12)实用新型专利

(10)授权公告号 CN 221513022 U
(45)授权公告日 2024.08.13

(21)申请号 202322913754.3

(22)申请日 2023.10.27

(73)专利权人 深圳市第二人民医院(深圳市转化医学研究院)
地址 518000 广东省深圳市福田区华富街道笋岗西路3002号

(72)发明人 林慧洁 荀细辉 李艳

(74)专利代理机构 深圳市宏德雨知识产权代理事务所(普通合伙) 44526
专利代理师 王攀

(51)Int.Cl.
A61M 1/00(2006.01)
A61G 12/00(2006.01)
B65H 75/38(2006.01)

权利要求书1页 说明书3页 附图4页

(54)实用新型名称

一种医疗护理用导流袋置放架

(57)摘要

本实用新型提供一种医疗护理用导流袋置放架,涉及医疗器械技术领域,包括倾斜板,所述倾斜板的数量为两个,两个所述倾斜板的顶部均固定插设有圆杆,两个所述圆杆的相同一端均连接有U型架,两个所述U型架与倾斜板的相对一侧之间连接有扭簧两个所述U型架的顶部均安装有校准板,两个所述U型架的底部均安装有底座,其中一个所述U型架的外表面安装有收卷壳。本实用新型,通过将导流袋安插至倾斜板的中间位置,两个倾斜对立的倾斜板可以将导流袋的底部夹持,导流袋的内部积液的时候导流袋的体积会越变越大,倾斜板倾斜跟趋近于竖直水平面,将导流袋夹持在U型架的内部,在将装满积液的导流袋取出的时候,直接将导流袋向上提起即可。

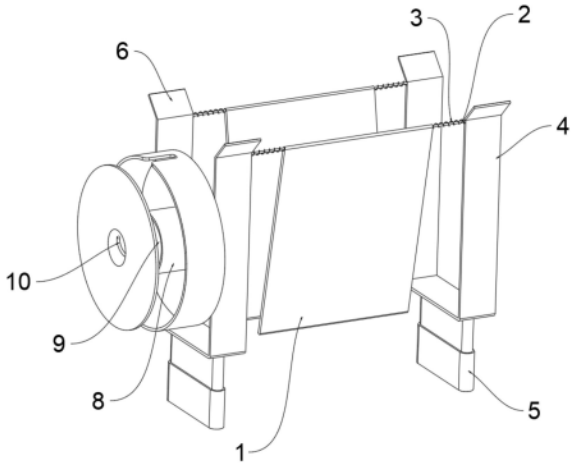

CN 221513022 U

1.一种医疗护理用导流袋置放架,包括倾斜板(1),其特征在于:所述倾斜板(1)的数量为两个,两个所述倾斜板(1)的顶部均固定插设有圆杆(2),两个所述圆杆(2)的相同一端均连接有U型架(4),两个所述U型架(4)与倾斜板(1)的相对一侧之间连接有扭簧(3)两个所述U型架(4)的顶部均安装有校准板(6),两个所述U型架(4)的底部均安装有底座(5),其中一个所述U型架(4)的外表面安装有收卷壳(7),所述收卷壳(7)的内部安装有固定环(8)。

2.根据权利要求1所述的一种医疗护理用导流袋置放架,其特征在于:所述固定环(8)的内部滑动安装有滑动壳(9)。

3.根据权利要求2所述的一种医疗护理用导流袋置放架,其特征在于:所述滑动壳(9)的内部活动套设有弹簧(10)。

4.根据权利要求3所述的一种医疗护理用导流袋置放架,其特征在于:所述弹簧(10)的一端与收卷壳(7)的内壁固定连接。

5.根据权利要求3所述的一种医疗护理用导流袋置放架,其特征在于:所述弹簧(10)的另一端连接有密封板(11)。

6.根据权利要求5所述的一种医疗护理用导流袋置放架,其特征在于:所述密封板(11)的外表面与滑动壳(9)的内壁相连接。

7.根据权利要求1所述的一种医疗护理用导流袋置放架,其特征在于:所述收卷壳(7)的顶部开设有限位槽(12)。

8.根据权利要求1所述的一种医疗护理用导流袋置放架,其特征在于:所述收卷壳(7)的内壁与滑动壳(9)的外表面相卡合。

一种医疗护理用导流袋置放架

技术领域

[0001] 本实用新型涉及医疗器械技术领域,尤其涉及一种医疗护理用导流袋置放架。

背景技术

[0002] 医疗器械是指直接或者间接用于人体的仪器、设备、器具、体外诊断试剂及校准物、材料以及其他类似或者相关的物品,包括所需要的计算机软件。

[0003] 但是现有技术中,现有的医疗护理用导流袋置放架可以将导流袋进行放置,为病患提供方便,但是有些医疗护理用导流袋置放架没有设置重力夹持装置,在将储存满积液的导流袋取下的时候,较为不便。

实用新型内容

[0004] 本实用新型的目的是为了解决现有技术中存在没有设置重力夹持装置,在将储存满积液的导流袋取下的时候,较为不便的缺点。

[0005] 为了实现上述目的,本实用新型采用了如下技术方案:一种医疗护理用导流袋置放架,包括倾斜板,所述倾斜板的数量为两个,两个所述倾斜板的顶部均固定插设有圆杆,两个所述圆杆的相同一端均连接有U型架,两个所述U型架与倾斜板的相对一侧之间连接有扭簧两个所述U型架的顶部均安装有校准板,两个所述U型架的底部均安装有底座,其中一个所述U型架的外表面安装有收卷壳,所述收卷壳的内部安装有固定环。

[0006] 作为一种优选的实施方式,所述固定环的内部滑动安装有滑动壳。

[0007] 采用上述进一步方案的技术效果是:滑动壳可以在固定环的内部滑动,并且可以实现伸缩功能。

[0008] 作为一种优选的实施方式,所述滑动壳的内部活动套设有弹簧。

[0009] 采用上述进一步方案的技术效果是:弹簧可以辅助滑动壳在固定环的内部滑动。

[0010] 作为一种优选的实施方式,所述弹簧的一端与收卷壳的内壁固定连接。

[0011] 采用上述进一步方案的技术效果是:弹簧的另一端与收卷壳连接,起到连接的作用。

[0012] 作为一种优选的实施方式,所述弹簧的另一端连接有密封板。

[0013] 采用上述进一步方案的技术效果是:密封板将滑动壳与弹簧进行连接。

[0014] 作为一种优选的实施方式,所述密封板的外表面与滑动壳的内壁相连接。

[0015] 采用上述进一步方案的技术效果是:密封板将滑动壳的外表面密封。

[0016] 作为一种优选的实施方式,所述收卷壳的顶部开设有限位槽。

[0017] 采用上述进一步方案的技术效果是:收卷壳的顶部开设的限位槽可以使得导流袋上的导流管卡合在内部。

[0018] 作为一种优选的实施方式,所述收卷壳的内壁与滑动壳的外表面相卡合。

[0019] 采用上述进一步方案的技术效果是:滑动壳可以收纳在收卷壳的内部。

[0020] 与现有技术相比,本实用新型的优点和积极效果在于,

[0021] 1、本实用新型中,通过将导流袋安插至倾斜板的中间位置,两个倾斜对立的倾斜板可以将导流袋的底部夹持,导流袋的内部积液的时候导流袋的体积会越变越大,倾斜板倾斜跟趋近于竖直水平面,将导流袋夹持在U型架的内部,在将装满积液的导流袋取出的时候,直接将导流袋向上提起即可。

[0022] 2、本实用新型中,通过收卷壳可以将导流袋上连接的导流管进行收纳,滑动壳向收卷壳的外侧拉出,导流管绕设在固定环的外表面,导流管收纳在收卷壳的内部,导流管的输入口卡合在限位槽的内部,完成对该导流袋的放置和导流袋上的导流管的收纳。

附图说明

[0023] 图1为本实用新型提供的一种医疗护理用导流袋置放架的主视结构示意图;

[0024] 图2为本实用新型提供的一种医疗护理用导流袋置放架的收卷壳结构示意图;

[0025] 图3为本实用新型提供的一种医疗护理用导流袋置放架的U型架结构示意图;

[0026] 图4为本实用新型提供的一种医疗护理用导流袋置放架的倾斜板结构示意图。

[0027] 图例说明:

[0028] 1、倾斜板;2、圆杆;3、扭簧;4、U型架;5、底座;6、校准板;7、收卷壳;8、固定环;9、滑动壳;10、弹簧;11、密封板;12、限位槽。

具体实施方式

[0029] 下面将结合本实用新型实施例中的附图,对本实用新型实施例中的技术方案进行清楚、完整地描述,显然,所描述的实施条例仅仅是本实用新型一部分实施例,而不是全部的实施例。基于本实用新型中的实施例,本领域普通技术人员在没有做出创造性劳动前提下所获得的所有其他实施例,都属于本实用新型保护的范围。

[0030] 实施例1

[0031] 如图1、图2、图3和图4所示,本实用新型提供一种技术方案:一种医疗护理用导流袋置放架,包括倾斜板1,倾斜板1的数量为两个,两个倾斜板1的顶部均固定插设有圆杆2,两个圆杆2的相同一端均连接有U型架4,两个U型架4与倾斜板1的相对一侧之间连接有扭簧3两个U型架4的顶部均安装有校准板6,两个U型架4的底部均安装有底座5,其中一个U型架4的外表面安装有收卷壳7,收卷壳7的内部安装有固定环8。

[0032] 在本实施例中,在该装置使用的时候,可以将导流袋安插至倾斜板1的中间位置,两个倾斜对立的倾斜板1可以将导流袋的底部夹持,导流袋与医患的身体进行连接,当导流袋的内部积液的时候导流袋的体积会越变越大,倾斜板1倾斜跟趋近于竖直水平面,将导流袋夹持在U型架4的内部,校准板6用于将导流袋放入的时候可以便于导流袋校准。

[0033] 实施例2

[0034] 如图1、图2和图4所示,固定环8的内部滑动安装有滑动壳9,滑动壳9的内部活动套设有弹簧10,弹簧10的一端与收卷壳7的内壁固定连接,弹簧10的另一端连接有密封板11,密封板11的外表面与滑动壳9的内壁相连接,收卷壳7的顶部开设有限位槽12,收卷壳7的内壁与滑动壳9的外表面相卡合。

[0035] 在本实施例中,当导流袋进行固定之后,收卷壳7可以将导流袋上连接的导流管进行收纳,首先将滑动壳9向收卷壳7的外侧拉出,之后将导流管绕设在固定环8的内部,当导

流管绕设在固定环8的外表面之后,将滑动壳9松开,弹簧10回弹,将导流管收纳在收卷壳7的内部,将导流管的输入口卡合在限位槽12的内部,完成对该导流袋的放置和导流袋上的导流管的收纳。

[0036] 工作原理:

[0037] 如图1、图2、图3和图4所示,在该装置使用的时候,可以将导流袋安插至倾斜板1的中间位置,两个倾斜对立的倾斜板1可以将导流袋的底部夹持,导流袋与医患的身体进行连接,当导流袋的内部积液的时候导流袋的体积会越变越大,倾斜板1倾斜跟趋近于竖直水平面,将导流袋夹持在U型架4的内部,校准板6用于将导流袋放入的时候可以便于导流袋校准,当导流袋进行固定之后,收卷壳7可以将导流袋上连接的导流管进行收纳,首先将滑动壳9向收卷壳7的外侧拉出,之后将导流管绕设在固定环8的内部,当导流管绕设在固定环8的外表面之后,将滑动壳9松开,弹簧10回弹,将导流管收纳在收卷壳7的内部,将导流管的输入口卡合在限位槽12的内部,完成对该导流袋的放置和导流袋上的导流管的收纳。

[0038] 以上所述,仅是本实用新型的较佳实施例而已,并非是对本实用新型作其它形式的限制,任何熟悉本专业的技术人员可能利用上述揭示的技术内容加以变更或改型为等同变化的等效实施例应用于其它领域,但是凡是未脱离本实用新型技术方案内容,依据本实用新型的技术实质对以上实施例所作的任何简单修改、等同变化与改型,仍属于本实用新型技术方案的保护范围。

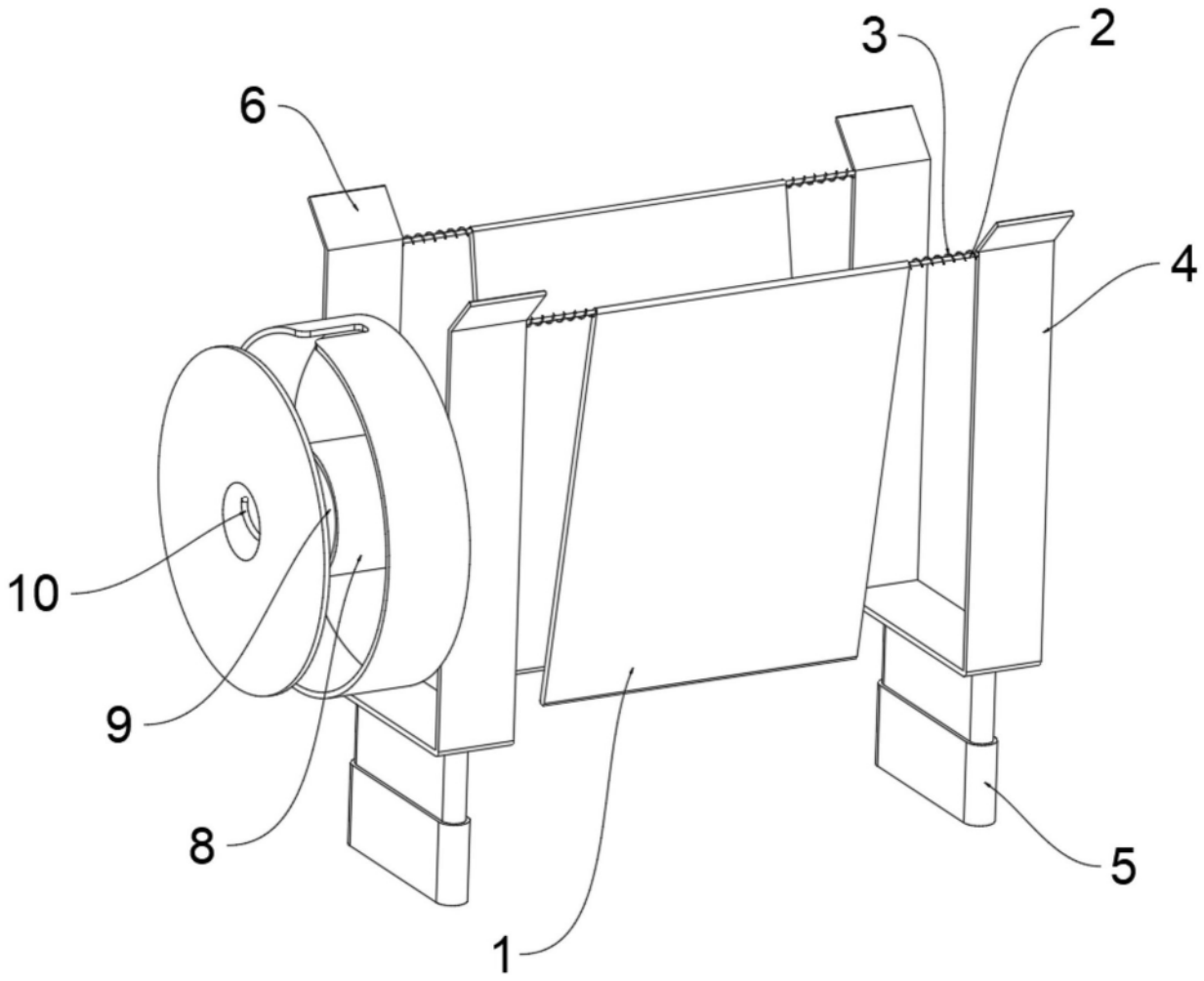

图1

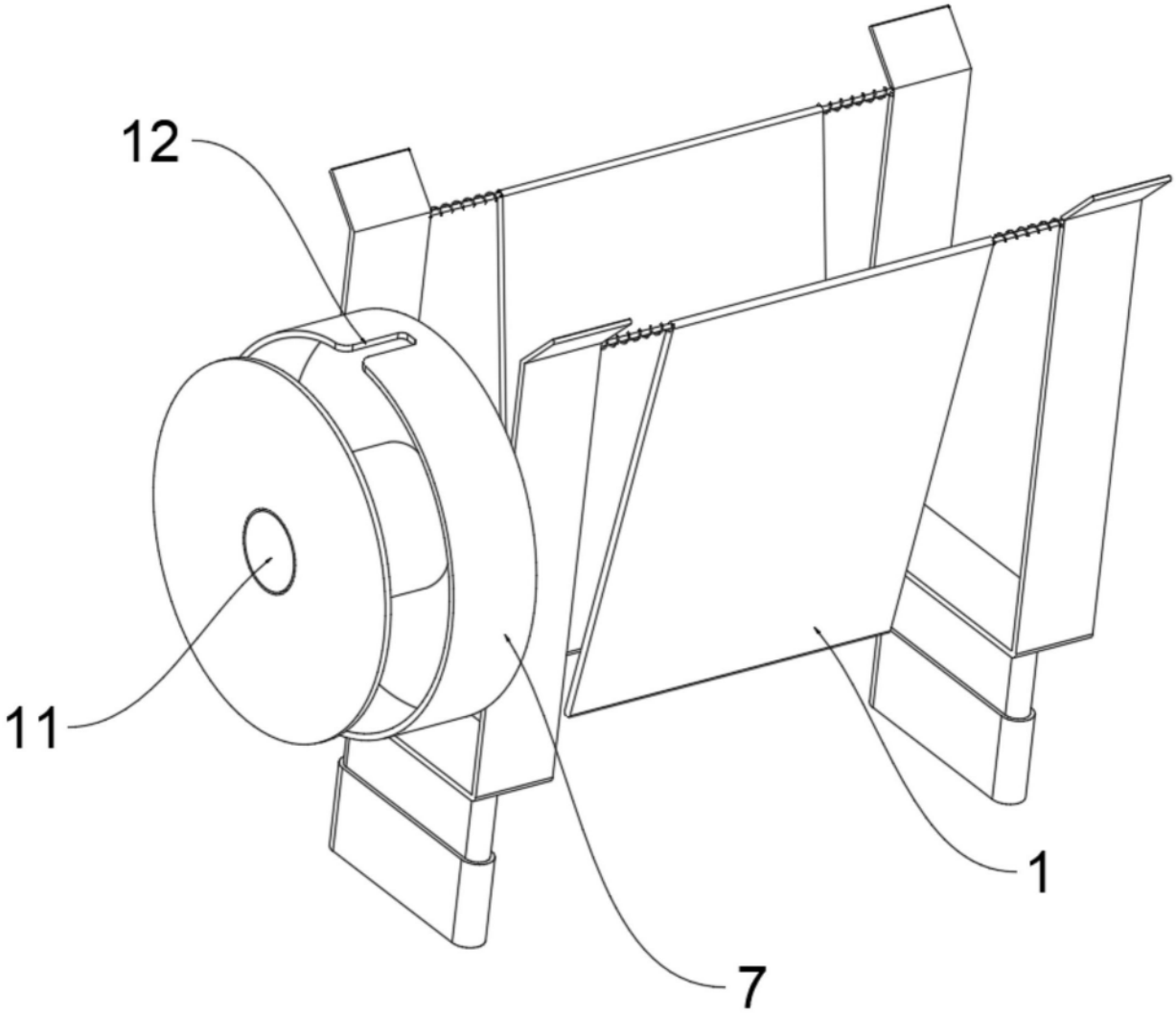

图2

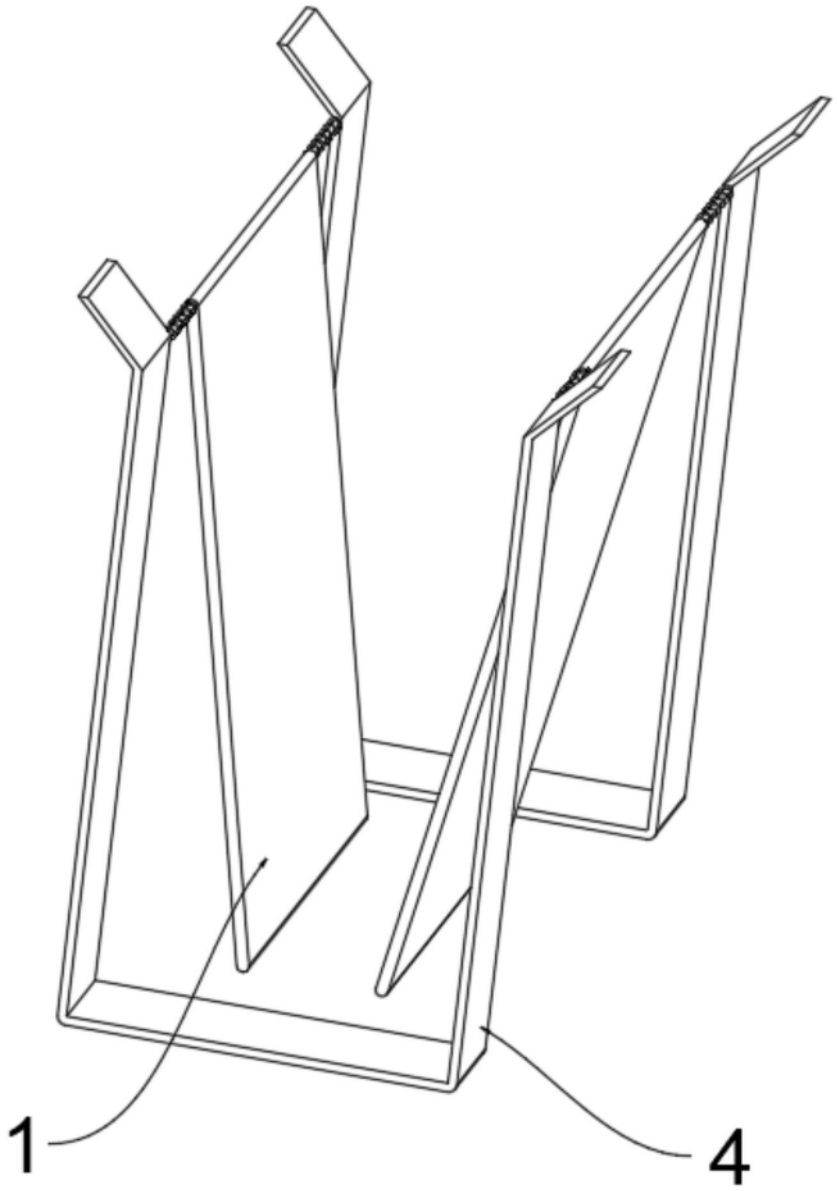

图3

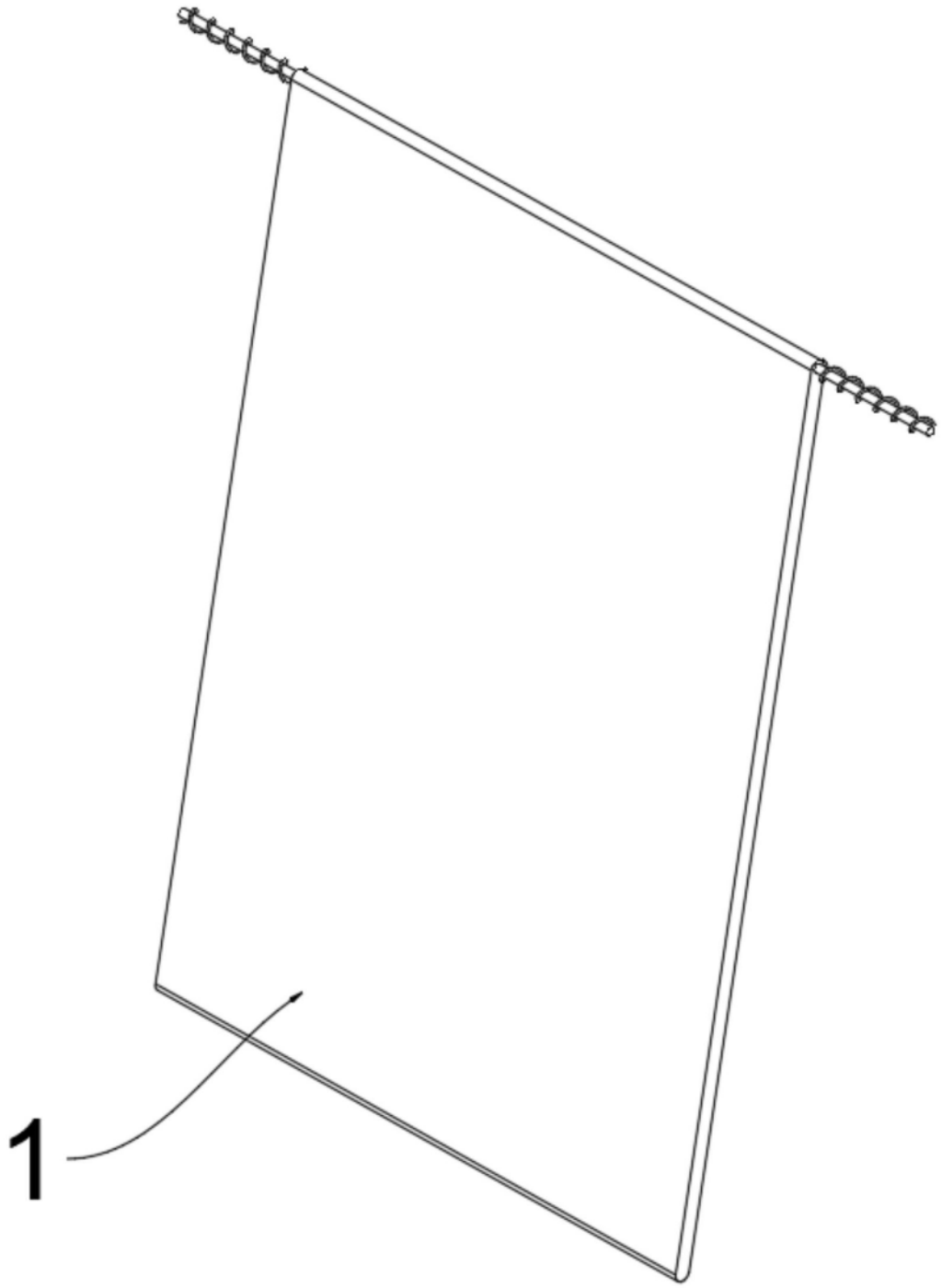

图4