(19)国家知识产权局

(12)实用新型专利

(10)授权公告号 CN 219172945 U
(45)授权公告日 2023.06.13

(21)申请号 202223429743.X

(22)申请日 2022.12.16

(73)专利权人 东莞市东彩印刷包装有限公司
地址 523000 广东省东莞市厚街镇厚街南环路49号

(72)发明人 赵露 张志辉

(51)Int.Cl.
B65D 6/06(2006.01)
B65D 25/02(2006.01)

权利要求书1页 说明书3页 附图2页

(54)实用新型名称

一种香水礼品盒

(57)摘要

本实用新型涉及礼品盒技术领域，尤其是一种香水礼品盒，包括敞口盒、抽屉、放置架、活动孔、纸板、铭牌板和固定带，其中：抽屉可滑动的插接至敞口盒上，放置架固定连接至抽屉内，敞口盒的上端开设活动孔，抽屉上连接用于改变铭牌板倾斜角度的纸板，纸板通过活动孔，固定带固定连接至抽屉上。本实用新型通过抽屉、纸板和铭牌板结构，在铭牌板呈水平放置后，铭牌板的下表面与敞口盒的上表面接触，抽屉位于敞口盒内，铭牌板连接纸板，铭牌板对纸板进行限位，纸板对抽屉进行限位，在无外力拉动下抽屉不会在敞口盒上滑动。

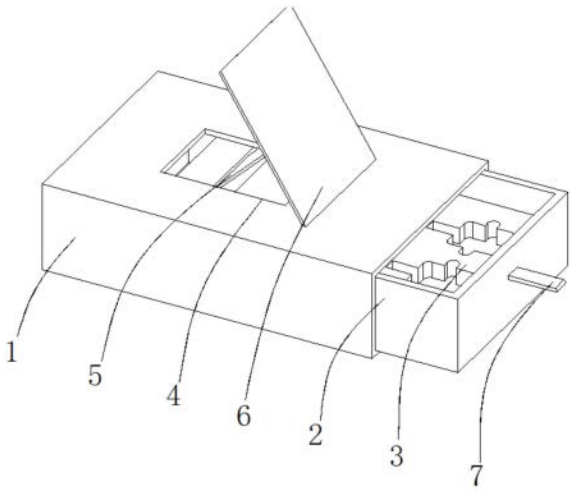

CN 219172945 U

1.一种香水礼品盒,其特征在于,包括敞口盒(1)、抽屉(2)、放置架(3)、活动孔(4)、纸板(5)、铭牌板(6)和固定带(7),其中:

所述抽屉(2)可滑动的插接至所述敞口盒(1)上,所述放置架(3)固定连接至所述抽屉(2)内,所述敞口盒(1)的上端开设所述活动孔(4),所述抽屉(2)上连接用于改变所述铭牌板(6)倾斜角度的所述纸板(5),所述铭牌板(6)靠近固定带(7)的一端与敞口盒(1)的顶面转动连接,所述铭牌板(6)与活动孔(4)对应设置,所述纸板(5)能够贯穿所述活动孔(4),所述固定带(7)固定连接至所述抽屉(2)上。

2.根据权利要求1所述的香水礼品盒,其特征在于,所述放置架(3)包括固定架(31)和放置槽(32),所述固定架(31)设置在所述抽屉(2)内,所述放置槽(32)开设至所述固定架(31)上。

3.根据权利要求2所述的香水礼品盒,其特征在于,所述放置槽(32)上开设有凹口(33)。

4.根据权利要求1所述的香水礼品盒,其特征在于,所述抽屉(2)的内部底端固定连接有弹性板(8)。

5.根据权利要求4所述的香水礼品盒,其特征在于,所述弹性板(8)为泡沫板。

6.根据权利要求5所述的香水礼品盒,其特征在于,还包括减震机构(9),所述减震机构(9)包括凹槽(91)和弧形弹性板(92),所述凹槽(91)开设至所述放置架(3)的底端,所述弧形弹性板(92)固定连接至所述放置架(3)上,所述弧形弹性板(92)的底端与所述弹性板(8)的上端相接触。

7.根据权利要求6所述的香水礼品盒,其特征在于,所述弧形弹性板(92)为弧形橡胶板。

一种香水礼品盒

技术领域

[0001] 本实用新型涉及礼品盒技术领域，尤其涉及一种香水礼品盒。

背景技术

[0002] 香水是一种由精油和酒精制成的美容化妆品，其能散发浓郁、持久的香气，可增强使用者的美感和吸引力，香水作为使用者的无形名片，展示着使用者的独特个性和魅力，完善使用者的文化形象，深受人们的喜爱。香水在购买后需要采用礼品盒对香水进行包装，现有的礼品盒在对香水包装后，礼品盒内的香水放置架容易与礼品盒发生相对滑动，在礼品盒提拿的过程中放置架容易在礼品盒内滑动，滑动程度较大时容易与礼品盒分离，从而导致放置架砸向地面，造成香水的损坏。

实用新型内容

[0003] 本实用新型的目的是为了解决现有技术中存在的礼品盒内的香水放置架容易与礼品盒发生相对滑动的缺点，而提出的一种香水礼品盒。

[0004] 为了实现上述目的，本实用新型采用了如下技术方案：

[0005] 设计一种香水礼品盒，包括敞口盒、抽屉、放置架、活动孔、纸板、铭牌板和固定带，其中：

[0006] 所述抽屉可滑动的插接至所述敞口盒上，所述放置架固定连接至所述抽屉内，所述敞口盒的上端开设所述活动孔，所述抽屉上连接用于改变所述铭牌板倾斜角度的所述纸板，所述铭牌板靠近固定带的一端与敞口盒的顶面转动连接，所述铭牌板与活动孔对应设置，所述纸板能够贯穿所述活动孔，所述固定带固定连接至所述抽屉上。

[0007] 优选的，所述放置架包括固定架和放置槽，所述固定架设置在所述抽屉内，所述放置槽开设至所述固定架上。

[0008] 优选的，所述放置槽上开设有凹口。

[0009] 优选的，所述抽屉的内部底端固定连接有弹性板。

[0010] 优选的，所述弹性板为泡沫板。

[0011] 优选的，还包括减震机构，所述减震机构包括凹槽和弧形弹性板，所述凹槽开设至所述放置架的底端，所述弧形弹性板固定连接至所述放置架上，所述弧形弹性板的底端与所述弹性板的上端相接触。

[0012] 优选的，所述弧形弹性板为弧形橡胶板。

[0013] 本实用新型提出的一种香水礼品盒，有益效果在于：

[0014] 通过抽屉、纸板和铭牌板结构，在铭牌板呈水平放置后，铭牌板的下表面与敞口盒的上表面接触，抽屉位于敞口盒内，铭牌板连接纸板，铭牌板对纸板进行限位，纸板对抽屉进行限位，在无外力拉动下抽屉不会在敞口盒上滑动。

附图说明

[0015] 图1为本实用新型提出的一种香水礼品盒的结构示意图；

[0016] 图2为本实用新型提出的一种香水礼品盒的剖视结构示意图；

[0017] 图3为本实用新型提出的一种香水礼品盒中放置架的结构示意图。

[0018] 图中：敞口盒1、抽屉2、放置架3、活动孔4、纸板5、铭牌板6、固定带7、弹性板8、减震机构9、固定架31、放置槽32、凹口33、凹槽91、弧形弹性板92。

具体实施方式

[0019] 下面将结合本实用新型实施例中的附图，对本实用新型实施例中的技术方案进行清楚、完整地描述，显然，所描述的实施例仅仅是本实用新型一部分实施例，而不是全部的实施例。

[0020] 实施例1

[0021] 参照图1-3，一种香水礼品盒，包括敞口盒1、抽屉2、放置架3、活动孔4、纸板5、铭牌板6和固定带7，其中：

[0022] 抽屉2可滑动的插接至敞口盒1上，抽屉2用于安装放置架3，放置架3固定连接至抽屉2内，放置架3用于放置香水，对香水进行包装，敞口盒1的上端开设活动孔4，活动孔4便于纸板5活动，抽屉2上连接用于改变铭牌板6倾斜角度的纸板5，纸板5为硬纸板，纸板5可对抽屉2进行限位，纸板5能够贯穿活动孔4，纸板5的两端分别与铭牌板6的中部和抽屉2的内端顶部转动连接，铭牌板6靠近固定带7的一端与敞口盒1的顶面转动连接，铭牌板6与活动孔4对应设置，固定带7固定连接至抽屉2上，固定带7便于拉动抽屉2移动，抽屉2的内部底端固定连接有弹性板8，弹性板8用于支撑放置架3，对放置架3起到缓冲和减震的作用，弹性板8为泡沫板。

[0023] 工作过程：通过固定带7拉动抽屉2，抽屉2带动放置架3移动，抽屉2通过纸板5推动铭牌板6，铭牌板6成一定的角度倾斜后，抽屉2被抽拉出敞口盒1外，使得抽屉2与敞口盒1错位，将放置架3上的香水取出，在铭牌板6呈水平放置后，铭牌板6的下表面与敞口盒的上表面接触，抽屉2位于敞口盒1内，铭牌板6连接纸板5，铭牌板6对纸板5进行限位，纸板5对抽屉2进行限位，在无外力拉动下抽屉2不会在敞口盒1上滑动。

[0024] 实施例2

[0025] 参照图1-3，作为本实用新型的另一优选实施例，与实施例1的区别在于放置架3包括固定架31和放置槽32，固定架31设置在抽屉2内，放置槽32开设至固定架31上，放置槽32用于放置香水，放置槽32上开设有凹口33，凹口33便于将放置槽32上的香水取出。

[0026] 实施例3

[0027] 参照图1-3，作为本实用新型的另一优选实施例，在实施例1的基础上，还包括减震机构9，减震机构9包括凹槽91和弧形弹性板92，凹槽91开设至放置架3的底端，凹槽91用于安装弧形弹性板92，弧形弹性板92固定连接至放置架3上，弧形弹性板92被压后产生弹力，弧形弹性板92产生的弹力阻碍放置架3的移动，从而减小放置架3受到的震动，弧形弹性板92的底端与弹性板8的上端相接触，弧形弹性板92为弧形橡胶板。

[0028] 以上所述，仅为本实用新型较佳的具体实施方式，但本实用新型的保护范围并不局限于此，任何熟悉本技术领域的技术人员在本实用新型揭露的技术范围内，根据本实用

新型的技术方案及其实用新型构思加以等同替换或改变,都应涵盖在本实用新型的保护范围之内。

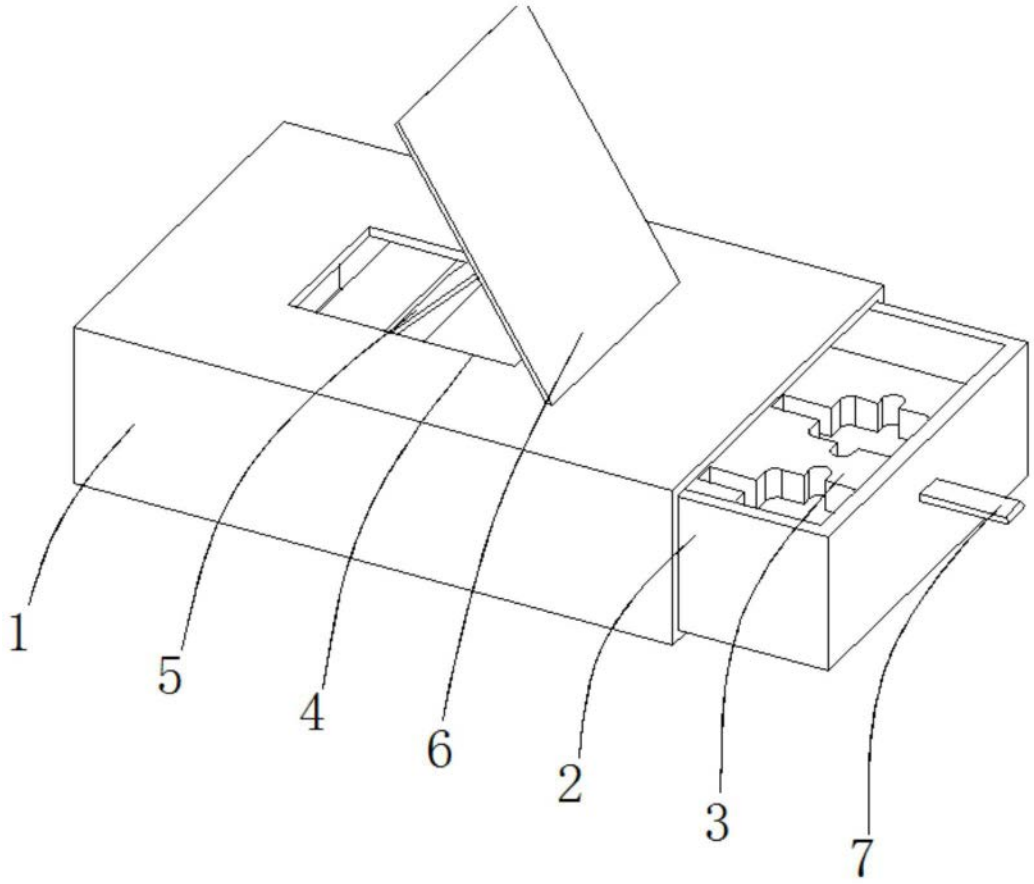

图1

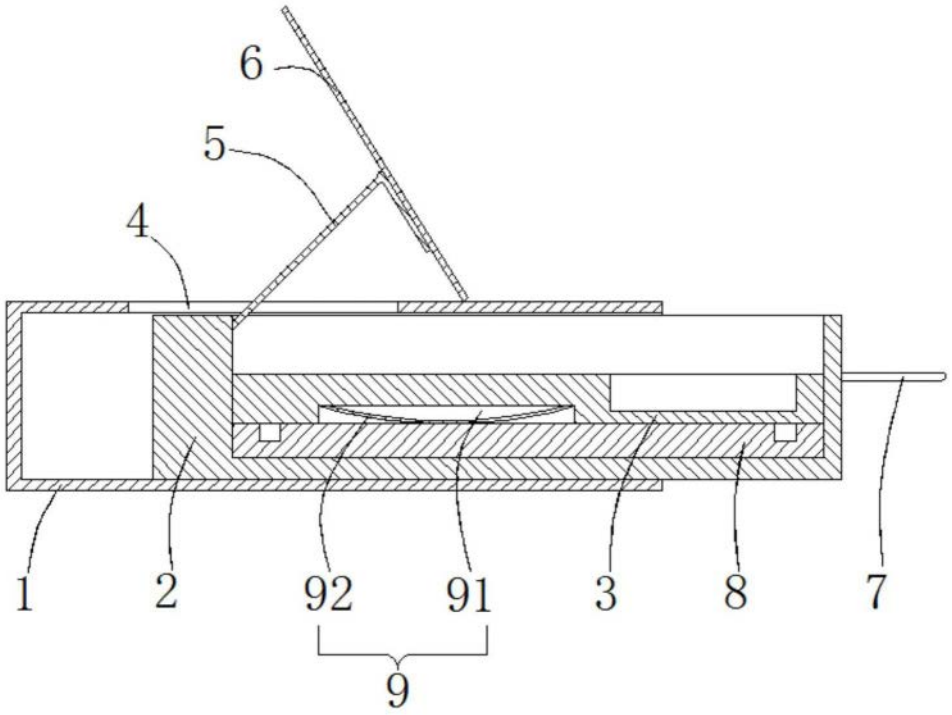

图2

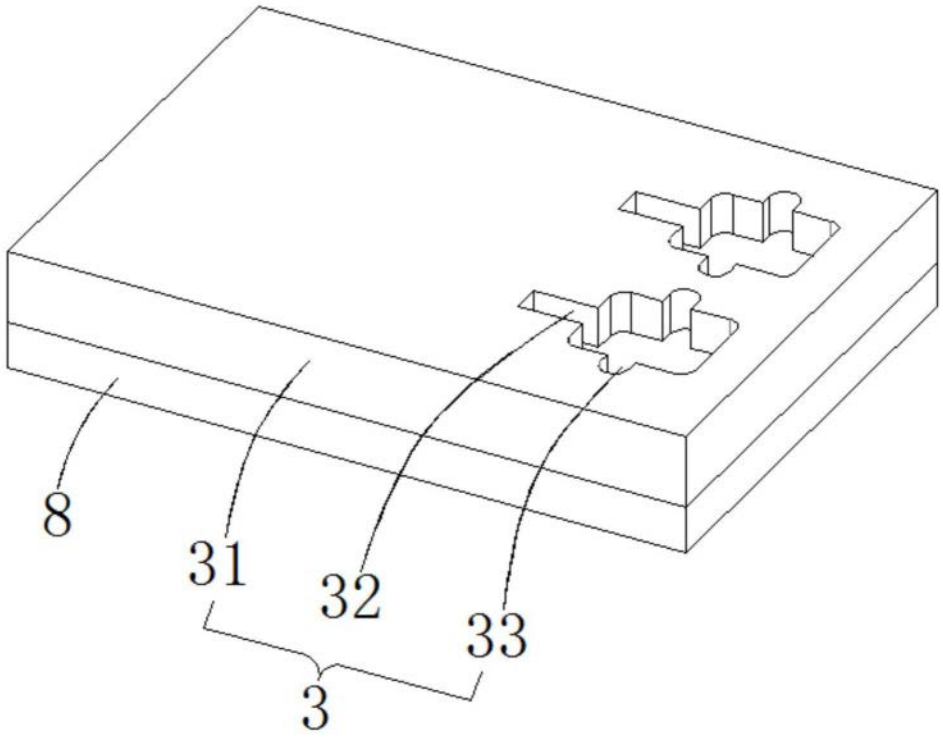

图3