(19)中华人民共和国国家知识产权局

(12)实用新型专利

(10)授权公告号 CN 203439487 U
(45)授权公告日 2014.02.19

(21)申请号 201320464833.4

(22)申请日 2013.08.01

(73)专利权人 山东中烟工业有限责任公司
地址 250100 山东省济南市历城区将军路 171 号
专利权人 青岛嘉泽包装有限公司

(72)发明人 李可可 陈洪力 梁明 纪展尚 任群 王伟凤 王刚 王晓丽 杨珊

(74)专利代理机构 山东清泰律师事务所 37222
代理人 宁燕

(51)Int.Cl.
B65D 85/10(2006.01)
B65D 5/36(2006.01)

权利要求书1页 说明书2页 附图1页

(54)实用新型名称

折叠型烟用包装盒结构

(57)摘要

本实用新型提供了一种折叠型烟用包装盒结构，它包括盒杯、盒底、盒盖A、盒盖B，其中盒杯为四个可折叠放平的平面围成的中空长方体，盒底固定在盒杯下表面，盒盖A固定在盒杯一侧并可沿着固定位置转动，盒盖B固定在盒杯另一侧并可沿着固定位置转动，盒盖A与盒盖B的边缘线相匹配；其优点在于其为从包装盒两侧开启方式，当消费者取小包香烟时，可以完全打开盒盖A与盒盖B，方便快捷，完毕后再将盒盖A与盒盖B关闭，使剩余香烟在盒内整齐的摆放；不仅操作方便，而且不会对外包装盒产生任何破损，美观实用。此外，该纸盒使用前是折叠的，盒杯可自由折叠、平面存放，大大减少存储及运输空间，从而降低了生产成本。

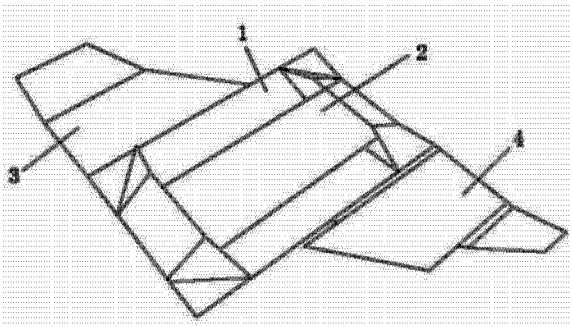

CN 203439487 U

1. 一种折叠型烟用包装盒结构，其特征在于它包括盒杯、盒底、盒盖 A、盒盖 B，其中盒杯为四个可折叠放平的平面围成的中空长方体，盒底固定在盒杯下表面，盒盖 A 固定在盒杯一侧并可沿着固定位置转动，盒盖 B 固定在盒杯另一侧并可沿着固定位置转动，盒盖 A 与盒盖 B 的边缘线相匹配。

2. 根据权利要求 1 所述折叠型烟用包装盒结构，其特征在于折叠型烟用包装盒结构该还包括铁片与磁铁，二者分别固定在盒盖 A、盒盖 B 及盒杯上。

3. 根据权利要求 1 或 2 所述折叠型烟用包装盒结构，其特征在于所述盒杯、盒底及盒盖 A 和盒盖 B 均为厚 1.5mm，951g 的双面灰板与 120g 特种纸粘贴结构。

4. 根据权利要求 1 或 2 所述折叠型烟用包装盒结构，其特征在于所述盒杯较短的两个平面分别由 2 块三角卡和 1 块 长方形双面灰板组成。

5. 根据权利要求 3 所述折叠型烟用包装盒，其特征在于所述盒杯较短的两个平面分别由 2 块三角卡和 1 块 长方形双面灰板组成。

折叠型烟用包装盒结构

技术领域

[0001] 本实用新型涉及烟用包装领域，具体涉及一种烟用折叠盒结构。

背景技术

[0002] 香烟的包装通常是以数小包为单位进行整体包装，形成一整盒进行售卖。通常的外部包装盒是一个密封的长方体，其六个表面均通过粘胶进行完好的结合。消费者取出小包香烟时，需要破坏掉其外部包裹的包装盒。由于包装盒粘合的比较结实且小包香烟在外部包装盒内排列紧密，因为取出小包香烟非常不方便，而且容易将外部保证盒破坏的参差不齐，剩余的香烟摆放受影响，同时美观度差。

[0003] 此外，现有的烟用包装盒成品占用体积大，在运输过程中造成运输成本增高，且容易发生挤压对包装盒的外形造成影响，从而产生废品率。

发明内容

[0004] 为了克服以上缺点，本实用新型提供了一种结构简单、拆装方便、美观实用、有利于小包香烟摆放、且方便运输的折叠型烟用包装盒结构。

[0005] 本实用新型所述折叠型烟用包装盒结构，包括盒杯、盒底、盒盖 A、盒盖 B，其中盒杯为四个可折叠放平的平面围成的中空长方体，盒底固定在盒杯下表面，盒盖 A 固定在盒杯一侧并可沿着固定位置转动，盒盖 B 固定在盒杯另一侧并可沿着固定位置转动，盒盖 A 与盒盖 B 的边缘线相匹配。

[0006] 本实用新型所述折叠型烟用包装盒结构，区别于其它同类产品，为从包装盒两侧开启方式，盒盖 A 和盒盖 B 从包装盒相对两侧进行对开，又覆盖至包装盒的另一侧。当消费者取小包香烟时，可以完全打开盒盖 A 与盒盖 B，方便快捷，完毕后再将盒盖 A 与盒盖 B 关闭，使剩余香烟在盒内整齐的摆放；不仅操作方便，而且不会对外包装盒产生任何破损，美观实用。此外，该纸盒使用前是折叠的，盒杯可自由折叠、平面存放，大大减少存储及运输空间，从而降低了生产成本。

[0007] 为了达到更好的效果，本实用新型所述折叠型烟用包装盒结构还可以采用以下措施：

[0008] 1、所述折叠型烟用包装盒结构还包括铁片与磁铁，二者分别固定在盒盖 A、盒盖 B 及盒杯上。当盒盖 A、盒盖 B 关闭时，铁片与磁铁可以发生吸引，从而使盒盖 A、盒盖 B 的关闭更加紧密牢靠。

[0009] 2、所述盒杯、盒底及盒盖 A 和盒盖 B 均为厚 1.5mm，951g 的双面灰板与 120g 特种纸粘贴结构。

[0010] 3、所述盒杯较短的两个平面分别由 2 块三角卡和 1 块 长方形双面灰板组成。这样盒杯可折叠平放。

附图说明

[0011] 图 1 为本实用新型所述折叠型烟用包装盒结构的示意图。

[0012] 图 2 为图 1 中盒盖 B 关闭时的示意图。

[0013] 图中各件号表示 :

[0014] 1- 盒杯 ;2- 盒底 ;3- 盒盖 A,4- 盒盖 B。

具体实施方式

[0015] 结合图 1 和图 2 对本实用新型所述烟用包装盒结构进行详细说明。

[0016] 如图 1 所示,本实用新型所述烟用包装盒结构包括盒杯 1、盒底 2、盒盖 A3 及盒盖 B5,其中 :

[0017] 所述盒杯 1 由四个平面围成的中空长方体,选用厚 1.5mm,951g 双面灰板,在灰板外粘贴 120g 特种纸 , 盒杯 1 上固定磁片。盒杯 1 较短的两个平面分别由 2 块 400g 三角卡和 1 块 951g 长方形双面灰板组成,从而使盒杯 1 可折叠平放。

[0018] 在盒杯 1 一侧将盒杯 1 与盒盖 A3 粘贴,所述盒盖 A3 的材质及结构与盒杯 1 相同,并在辅盒盖 5 开启处固定铁片。

[0019] 在盒杯 1 另一侧将盒杯 1 与盒盖 B4 粘贴,所述盒盖 B4 的材质及结构与盒杯 1 相同,并在盒盖 4 开启处固定铁片。盒盖 A 与盒盖 B 的边缘线相匹配。

[0020] 将盒底 2 设置在盒杯 1 底部并与之连接粘贴为一体,所述盒底 2 选用 157g 复合光柱镭射纸粘贴双面灰板。

[0021] 最后通过磁铁将盒盖 A3 及盒盖 B5 吸附成型。

[0022] 本实用新型所述折叠型烟用包装盒,区别于其它同类产品,如图 2 所示,为从包装盒两侧开启方式,盒盖 A3 和盒盖 B4 从包装盒相对两侧进行对开,又覆盖至包装盒的另一侧。当消费者取小包香烟时,可以完全打开盒盖 A3 与盒盖 B4,方便快捷,完毕后再将盒盖 A3 与盒盖 B4 关闭,使剩余香烟在盒内整齐的摆放 ;不仅操作方便,而且不会对外包装盒产生任何破损,美观实用。此外,该纸盒使用前是折叠的,盒杯可自由折叠、平面存放,大大减少存储及运输空间,从而降低了生产成本。

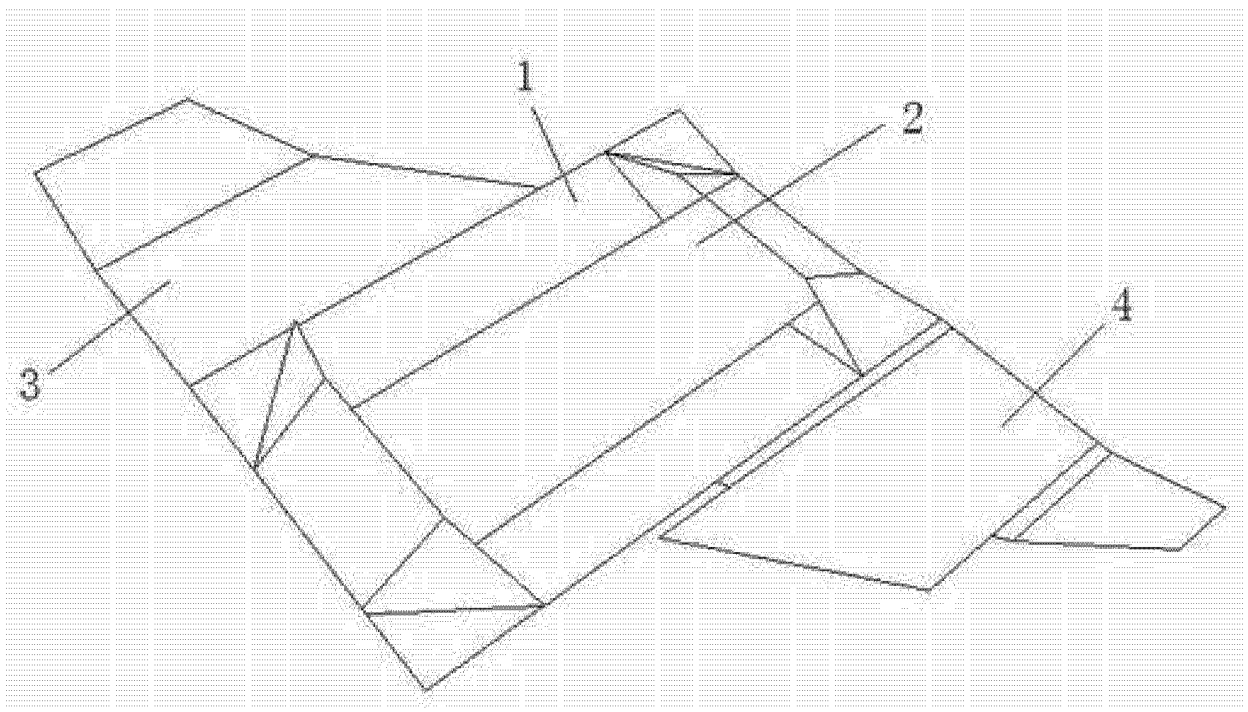

图 1

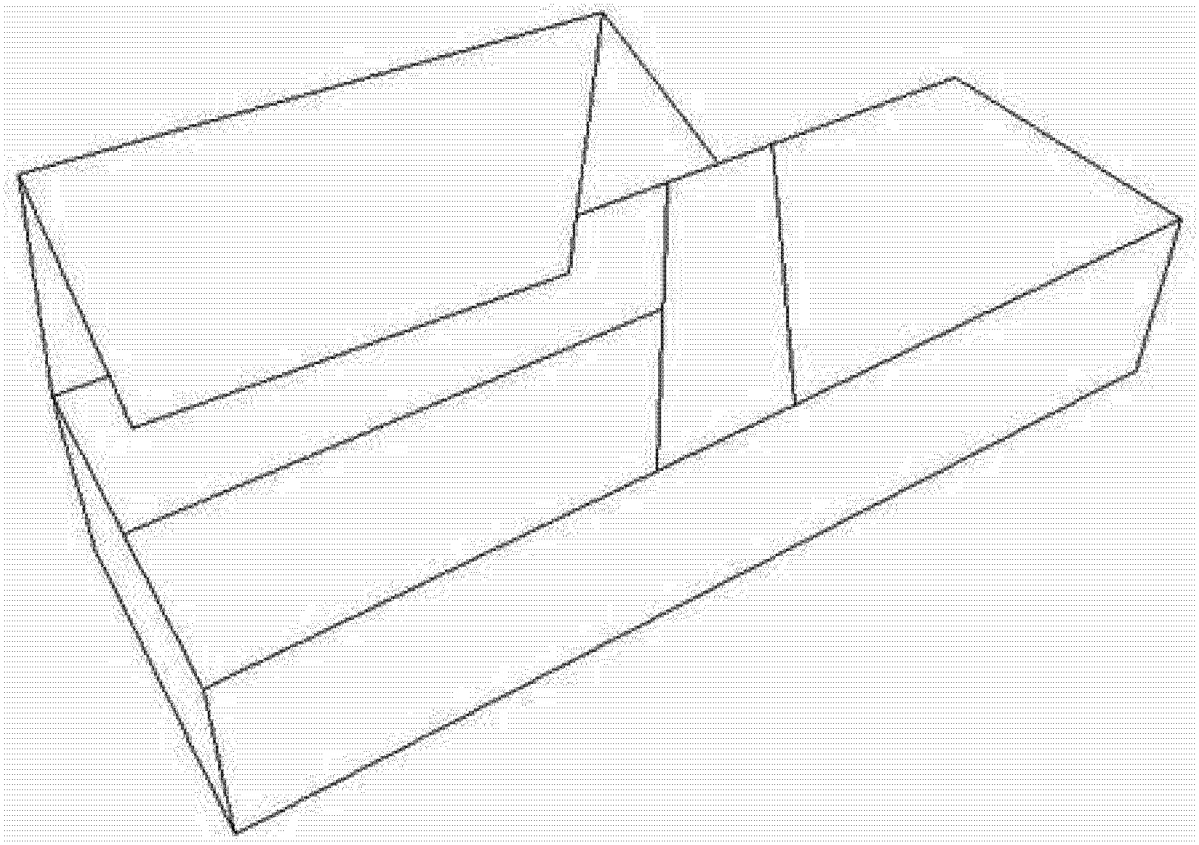

图 2