(19)中华人民共和国国家知识产权局

(12)实用新型专利

(10)授权公告号 CN 205129998 U
(45)授权公告日 2016.04.06

(21)申请号 201520834214.9

(22)申请日 2015.10.26

(73)专利权人 蚌埠市振中橡塑制品有限公司
地址 233000 安徽省蚌埠市怀远经济开发区

(72)发明人 蒋士富

(74)专利代理机构 安徽信拓律师事务所 34117
代理人 张加宽

(51)Int.Cl.
B26D 7/02(2006.01)

权利要求书1页 说明书2页 附图1页

(54)实用新型名称

一种液压橡胶切割机的夹持部件

(57)摘要

本实用新型涉及橡胶加工设备技术领域，更具体地说涉及一种液压橡胶切割机的夹持部件，包括支架、机架、切胶刀和托辊，所述的机架设于支架上部，所述的切胶刀设在机架下方，所述的切胶刀设在支架之间，所述的托辊设在切胶刀下方，其特征在于：所述的支架下部设有夹持部件，所述的夹持部件包括液压装置和夹板，本实用新型结构简单，切割效果好，使用方便。

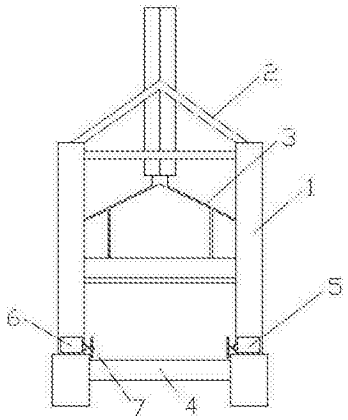

CN 205129998 U

1.一种液压橡胶切割机的夹持部件，包括支架、机架、切胶刀和托辊，所述的机架设于支架上部，所述的切胶刀设在机架下方，所述的切胶刀设在支架之间，所述的托辊设在切胶刀下方，其特征在于：所述的支架下部设有夹持部件，所述的夹持部件包括液压装置和夹板。

2.根据权利要求1所述的一种液压橡胶切割机的夹持部件，其特征在于：所述的液压装置固定在托辊上方，所述的夹板固定连接在液压装置前端，所述的夹板与托辊垂直设置。

一种液压橡胶切割机的夹持部件

技术领域：

[0001] 本实用新型涉及橡胶加工设备技术领域，更具体地说涉及一种液压橡胶切割机的夹持部件。

背景技术：

[0002] 橡胶分为天然橡胶和合成橡胶。天然橡胶主要来源于三叶橡胶树，当这种橡胶树的表皮被割开时，就会流出乳白色的汁液，称为胶乳，胶乳经凝聚、洗涤、成型、干燥即得天然橡胶。合成橡胶是由人工合成方法而制得的，采用不同的原料可以合成出不同种类的橡胶。橡胶制品指以天然及合成橡胶为原料生产各种橡胶制品的活动，还包括利用废橡胶再生产的橡胶制品。橡胶行业是国民经济的重要基础产业之一。它不仅为人们提供日常生活不可或缺的日用、医用等轻工橡胶产品，而且向采掘、交通、建筑、机械、电子等重工业和新兴产业提供各种橡胶制生产设备或橡胶部件。可见，橡胶行业的产品种类繁多，后向产业十分广阔。

[0003] 在专利号201120225824.0的一种液压橡胶切割机中，切胶刀上下移动来进行切割任务，因为橡胶在托辊上不是固定的，切割过程中橡胶不稳，会导致切割效果不好。

实用新型内容：

[0004] 本实用新型所要解决的技术问题在于克服现有的技术缺陷提供一种液压橡胶切割机的夹持部件。

[0005] 本实用新型所要解决的技术问题采用以下的技术方案来实现：

[0006] 一种液压橡胶切割机的夹持部件，包括支架、机架、切胶刀和托辊，所述的机架设于支架上部，所述的切胶刀设在机架下方，所述的切胶刀设在支架之间，所述的托辊设在切胶刀下方，其特征在于：所述的支架下部设有夹持部件，所述的夹持部件包括液压装置和夹板。

[0007] 进一步的，所述的液压装置固定在托辊上方，所述的夹板固定连接在液压装置前端，所述的夹板与托辊垂直设置。

[0008] 本实用新型使用时，两侧的液压装置带动夹板，然后夹住橡胶，方便切胶刀进行切割任务，本实用新型结构简单，切割效果好，使用方便。

附图说明：

[0009] 图1为本实用新型的结构示意图。

[0010] 其中：1-支架 2-机架 3-切胶刀 4-托辊 5-夹持部件 6-液压装置7-夹板

具体实施方式：

[0011] 为了使本实用新型实现的技术手段、创作特征、达成目的与功效易于明白了解，下面结合具体图示，进一步阐述本实用新型。

[0012] 如图所示，一种液压橡胶切割机的夹持部件，包括支架1、机架2、切胶刀3和托辊4，机架2设于支架1上部，切胶刀3设在机架2下方，切胶刀3设在支架1之间，托辊4设在切胶刀3下方，支架1下部设有夹持部件5，夹持部件5包括液压装置6和夹板7。

[0013] 液压装置6固定在托辊4上方，夹板7固定连接在液压装置6前端，夹板7与托辊4垂直设置。

[0014] 以上显示和描述了本实用新型的基本原理和主要特征和本实用新型的优点。本行业的技术人员应该了解，本实用新型不受上述实施例的限制，上述实施例和说明书中描述的只是说明本实用新型的原理，在不脱离本实用新型精神和范围的前提下，本实用新型还会有各种变化和改进，这些变化和改进都落入要求保护的本实用新型范围内。本实用新型要求保护范围由所附的权利要求书及其等效物界定。

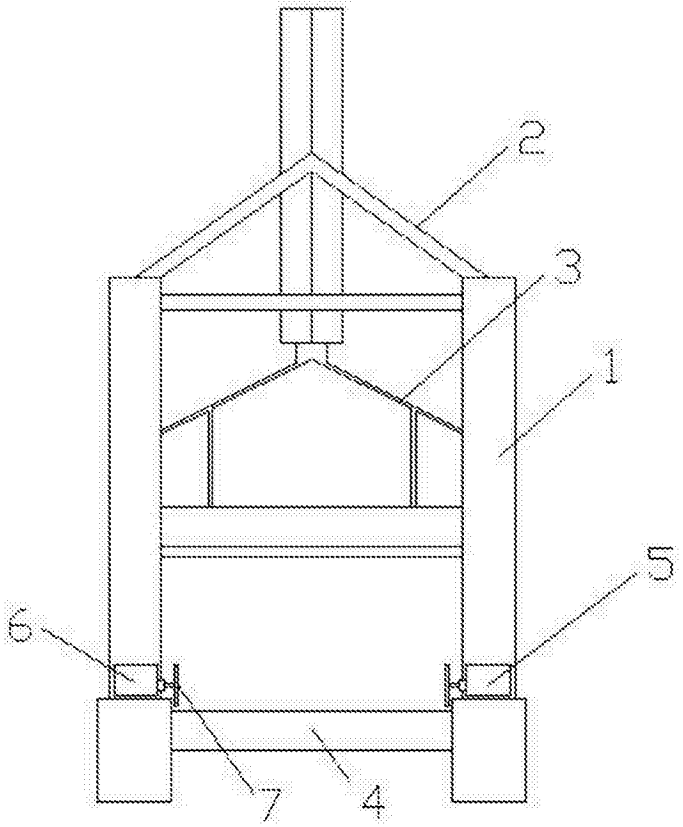

图1