(19)国家知识产权局

(12)实用新型专利

(10)授权公告号 CN 221044527 U
(45)授权公告日 2024.05.31

(21)申请号 202322615898.0

(22)申请日 2023.09.26

(73)专利权人 金牌厨柜家居科技股份有限公司
地址 361000 福建省厦门市同安工业集中区同安园集和路190号

(72)发明人 黄卉怡

(74)专利代理机构 厦门市宽信知识产权代理有限公司 35246
专利代理师 杨燕

(51)Int.Cl.
A47B 61/00(2006.01)
A47B 61/04(2006.01)
A47B 87/00(2006.01)
A47B 95/00(2006.01)
A47B 97/00(2006.01)

权利要求书1页 说明书5页 附图8页

(54)实用新型名称

一种新型模块化入户玄关收纳柜

(57)摘要

本实用新型公开了一种新型模块化入户玄关收纳柜,柜体内设置有放置物品的容置腔,柜体一侧设置有与容置腔导通的开口;层板置于容置腔内,层板与柜体内壁连接,层板用于将容置腔分隔为多个收纳腔;在一个或者多个收纳腔中设置有下翻收纳组件、壁挂储物盒、衣物护理机、衣通、挂钩、感应灯、多绒宝格和雨伞架;门体为多个,门体与对应的收纳腔的开口适配,且门体与柜体和层板可转动连接;在一个或者多个门体靠近收纳腔的一侧设置有拖鞋架和镜面。通过柜体、层板、下翻收纳组件、壁挂储物盒、衣物护理机、衣通、挂钩、感应灯、多绒宝格、雨伞架、门体、拖鞋架以及镜面的设置,使得入户玄关收纳柜包括多个收纳腔,多个收纳腔组成不同功能。

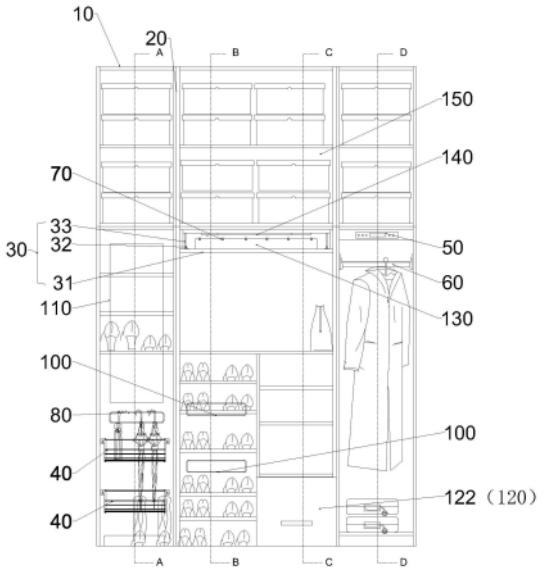

CN 221044527 U

1.一种新型模块化入户玄关收纳柜,其特征在于,包括:

柜体,所述柜体内设置有用于放置物品的容置腔,所述柜体一侧还设置有与所述容置腔导通的开口;

层板,所述层板置于所述容置腔内,所述层板与所述柜体内壁连接,所述层板用于将所述容置腔分隔为多个收纳腔;其中,在一个或者多个所述收纳腔中设置有下翻收纳组件、壁挂储物盒、衣物护理机、衣通、挂钩、感应灯、多绒宝格和雨伞架;

门体,所述门体为多个,所述门体与对应的所述收纳腔的开口适配,且所述门体与所述柜体和/或层板可转动连接;其中,在一个或者多个所述门体靠近所述收纳腔的一侧设置有拖鞋架和镜面。

2.根据权利要求1所述一种新型模块化入户玄关收纳柜,其特征在于,还包括:折叠换鞋凳,

所述折叠换鞋凳包括:第一面板、第二面板以及弹性件,所述第一面板和第二面板可转动连接,所述第一面板与一个所述收纳腔侧壁可转动连接,所述弹性件一端所述收纳腔侧壁连接,另一端与所述第二面板来连接;

其中,所述第二面板与所连接的所述收纳腔的开口适配,且与所述第二面板连接的所述收纳腔位于入户玄关收纳柜底层。

3.根据权利要求1所述一种新型模块化入户玄关收纳柜,其特征在于,所述下翻收纳组件包括:第三面板、按弹器以及连接件;

所述连接件一端与所述收纳腔侧壁可转动连接,所述连接件的另一端与所述第三面板可转动连接,所述按弹器置于所述第三面板上;且所述收纳腔顶部还设置有与所述按弹器对应的按弹器接口。

一种新型模块化入户玄关收纳柜

技术领域

[0001] 本实用新型设计玄关柜技术领域,尤其涉及一种新型模块化入户玄关收纳柜。

背景技术

[0002] 玄关现在泛指厅堂的外门,也就是居室入口的一个区域。人们一般都会在玄关设置专用的玄关柜,用来放置衣帽等物件,玄关柜如今已经成为人们居家装潢最为常见的家具之一。且设计入户玄关的主要功能和意义,也大抵是为了打造一个室内与室外的缓冲之地,既能发挥出一定的收纳功能又避免对生活物品一览无余,达到美化与实用并举的目的。随着人们生活水平的不断改善,对于家具的要求也不断的提高。

[0003] 目前的组合柜虽然能够合理的利用空间,但是其仅仅能够用于收纳物品,功能较为单一。

实用新型内容

[0004] 鉴于上述问题,本申请提供一种新型模块化入户玄关收纳柜,使得入户玄关收纳柜包括多个所述收纳腔,多个所述收纳腔组成不同功能,打破传统华而不实的设计理念,并且技术工艺简单,安装使用便捷,以满足日益发展的家具行业的需要。

[0005] 为实现上述目的,本申请提供了一种新型模块化入户玄关收纳柜,包括:

[0006] 柜体,所述柜体内设置有用于放置物品的容置腔,所述柜体一侧还设置有与所述容置腔导通的开口;

[0007] 层板,所述层板置于所述容置腔内,所述层板与所述柜体内壁连接,所述层板用于将所述容置腔分隔为多个收纳腔;其中,在一个或者多个所述收纳腔中设置有下翻收纳组件、壁挂储物盒、衣物护理机、衣通、挂钩、感应灯和雨伞架;

[0008] 门体,所述门体为多个,所述门体与对应的所述收纳腔的开口适配,且所述门体与所述柜体和层板可转动连接;其中,在一个或者多个所述门体靠近所述收纳腔的一侧设置有拖鞋架和镜面。

[0009] 本申请实施例的技术方案中,还包括:折叠换鞋凳,

[0010] 所述折叠换鞋凳包括:第一面板、第二面板以及弹性件,所述第一面板和第二面板可转动连接,所述第一面板与一个所述收纳腔侧壁可转动连接,所述弹性件一端所述收纳腔侧壁连接,另一端与所述第二面板来连接;

[0011] 其中,所述第二面板与所连接的所述收纳腔的开口适配,且与所述第二面板连接的所述收纳腔位于入户玄关收纳柜底层。

[0012] 本申请实施例的技术方案中,所述下翻收纳组件包括:第三面板、按弹器以及连接件;

[0013] 所述连接件一端与所述收纳腔侧壁可转动连接,所述连接件的另一端与所述第三面板可转动连接,所述按弹器置于所述第三面板上;且所述收纳腔顶部还设置有与所述按弹器对应的按弹器接口。

[0014] 区别于现有技术,上述技术方案通过所述柜体、层板、下翻收纳组件、壁挂储物盒、衣物护理机、衣通、挂钩、感应灯、多绒宝格、雨伞架、门体、拖鞋架以及镜面的设置,使得入户玄关收纳柜包括多个所述收纳腔,多个所述收纳腔通过下翻收纳组件、壁挂储物盒、衣物护理机、衣通、挂钩、感应灯、多绒宝格、雨伞架、门体、拖鞋架以及镜面的设置组成不同功能,打破传统华而不实的设计理念,并且技术工艺简单,安装使用便捷,以满足日益发展的家具行业的需要。

[0015] 上述说明仅是本申请技术方案的概述,为了能够更清楚了解本申请的技术手段,而可依照说明书的内容予以实施,并且为了让本申请的上述和其它目的、特征和优点能够更明显易懂,以下特举本申请的具体实施方式。

附图说明

[0016] 通过阅读对下文优选实施方式的详细描述,各种其他的优点和益处对于本领域普通技术人员将变得清楚明了。附图仅用于示出优选实施方式的目的,而并不认为是对本申请的限制。而且在全部附图中,用相同的附图标号表示相同的部件。在附图中:

[0017] 图1为具体实施方式所述一种新型模块化入户玄关收纳柜主视图;

[0018] 图2为具体实施方式所述一种新型模块化入户玄关收纳柜透视图;

[0019] 图3为图2初A-A处截面图;

[0020] 图4为图2初B-B处截面图;

[0021] 图5为图2初C-C处截面图;

[0022] 图6为图2初C-C处折叠换鞋凳展开时截面图;

[0023] 图7为图2初D-D处截面图;

[0024] 图8为具体实施方式所述下翻收纳组件和多绒宝格结构图。

[0025] 附图标记说明:

[0026] 10、柜体;20、层板;30、下翻收纳组件;40、壁挂储物盒;50、衣物护理机;60、衣通;70、挂钩;80、雨伞架;90、门体;100、拖鞋架;110、镜面;120、折叠换鞋凳;130、多绒宝格;140、感应灯;150、收纳腔;

[0027] 31、第三面板;32、按弹器;33、连接件;

[0028] 121、第一面板;122、第二面板;123、弹性件。

具体实施方式

[0029] 下面将结合附图对本申请技术方案的实施例进行详细的描述。以下实施例仅用于更加清楚地说明本申请的技术方案,因此只作为示例,而不能以此来限制本申请的保护范围。

[0030] 除非另有定义,本文所使用的所有的技术和科学术语与属于本申请的技术领域的技术人员通常理解的含义相同;本文中所使用的术语只是为了描述具体的实施例的目的,不是旨在于限制本申请;本申请的说明书和权利要求书及上述附图说明中的术语“包括”和“具有”以及它们的任何变形,意图在于覆盖不排他的包含。

[0031] 在本申请实施例的描述中,技术术语“第一”“第二”等仅用于区别不同对象,而不能理解为指示或暗示相对重要性或者隐含指明所指示的技术特征的数量、特定顺序或主次

关系。在本申请实施例的描述中,“多个”的含义是两个以上,除非另有明确具体的限定。

[0032] 在本文中提及“实施例”意味着,结合实施例描述的特定特征、结构或特性可以包含在本申请的至少一个实施例中。在说明书中的各个位置出现该短语并不一定均是指相同的实施例,也不是与其它实施例互斥的独立的或备选的实施例。本领域技术人员显式地和隐式地理解的是,本文所描述的实施例可以与其它实施例相结合。

[0033] 在本申请实施例的描述中,术语“和”仅仅是一种描述关联对象的关联关系,表示可以存在三种关系,例如A和B,可以表示:单独存在A,同时存在A和B,单独存在B这三种情况。另外,本文中字符“/”,一般表示前后关联对象是一种“或”的关系。

[0034] 在本申请实施例的描述中,术语“多个”指的是两个以上(包括两个),同理,“多组”指的是两组以上(包括两组),“多片”指的是两片以上(包括两片)。

[0035] 在本申请实施例的描述中,技术术语“中心”“纵向”“横向”“长度”“宽度”“厚度”“上”“下”“前”“后”“左”“右”“竖直”“水平”“顶”“底”“内”“外”“顺时针”“逆时针”“轴向”“径向”“周向”等指示的方位或位置关系为基于附图所示的方位或位置关系,仅是为了便于描述本申请实施例和简化描述,而不是指示或暗示所指的装置或元件必须具有特定的方位、以特定的方位构造和操作,因此不能理解为对本申请实施例的限制。

[0036] 在本申请实施例的描述中,除非另有明确的规定和限定,技术术语“安装”“相连”“连接”“固定”等术语应做广义理解,例如,可以是固定连接,也可以是可拆卸连接,或成一体;也可以是机械连接,也可以是电连接;可以是直接相连,也可以通过中间媒介间接相连,可以是两个元件内部的连通或两个元件的相互作用关系。对于本领域的普通技术人员而言,可以根据具体情况理解上述术语在本申请实施例中的具体含义。

[0037] 请参阅图1至图8,本实用新型涉及一种新型模块化入户玄关收纳柜,包括:

[0038] 柜体10,所述柜体10内设置有用于放置物品的容置腔,所述柜体10一侧还设置有与所述容置腔导通的开口;

[0039] 层板20,所述层板20置于所述容置腔内,所述层板20与所述柜体10内壁连接,所述层板20用于将所述容置腔分隔为多个收纳腔150;其中,在一个或者多个所述收纳腔150中设置有下翻收纳组件30、壁挂储物盒40、衣物护理机50、衣通60、挂钩70、感应灯140、多绒宝格130和雨伞架80;

[0040] 门体90,所述门体90为多个,所述门体90与对应的所述收纳腔150的开口适配,且所述门体90与所述柜体10和层板20可转动连接;其中,在一个或者多个所述门体90靠近所述收纳腔150的一侧设置有拖鞋架100和镜面110。

[0041] 所述柜体10中部中空,且所述柜体10的侧壁上设置有开口,所述柜体10中的中空腔体为容置腔,开口与容置腔导通。

[0042] 所述层板20为多个,且多个所述层板20均置于所述容置腔中,所述层板20与所述柜体10连接,多个所述层板20将所述容置腔分隔成多个所述收纳腔150,所述收纳腔150用于容置衣帽、钥匙以及安装组件等。

[0043] 所述下翻收纳组件30置于其中一个或者多个所述收纳腔150中,且所述下翻收纳组件30与所述收纳腔150的侧壁连接,所述下翻收纳组件30可根据实际需求下翻,以腾出更多空间。所述壁挂储物盒40置于其中一个或者多个所述收纳腔150中,且所述壁挂储物盒40与所述收纳腔150的侧壁连接,所述壁挂储物盒40通过利用所述收纳腔150的纵向空间,提

高所述收纳腔150的收纳能力。所述衣物护理机50置于其中一个或者多个所述收纳腔150中,且所述衣物护理机50与所述收纳腔150适配,所述衣物护理机50用于护理衣物。所述衣通60置于其中一个或者多个所述收纳腔150中,且所述衣通60两端分别连接所述收纳腔150相对设置的两个侧壁,且所述衣通60用于悬挂衣物。所述挂钩70置于其中一个或者多个所述收纳腔150中,且所述挂钩70置于所述收纳腔150侧壁,且所述挂钩70用于悬挂衣物。所述感应灯140置于其中一个或者多个所述收纳腔150顶部,当所述感应灯140感应到所述门体90开启时,会亮起。

[0044] 所述多绒宝格130置于其中一个或者多个所述收纳腔150中,所述多绒宝格130置于所述收纳格底板上;当然,在一些实施例中,所述多绒宝格130还可置于所述下翻收纳组件30上方。所述雨伞架80置于其中一个或者多个所述收纳腔150中,且所述雨伞架80置于所述收纳腔150远离开口一侧的内壁上。

[0045] 所述门体90与所述柜体10和/或层板20铰接,即,当所述门体90用于控制位于侧边的所述收纳腔150的开口启闭时,所述门体90与所述柜体10铰接;当所述门体90用于控制位于中部的所述收纳腔150的开口启闭时,所述门体90与所述层板20铰接。

[0046] 所述拖鞋架100置于其中一个或者多个所述门体90上,且所述拖鞋架100置于所述门体90靠近所述收纳腔150的一侧,且所述拖鞋架100用于放置拖鞋。所述镜面110置于其中一个或者多个所述门体90上,且所述镜面110置于所述门体90靠近所述收纳腔150的一侧。

[0047] 区别于现有技术,上述技术方案通过所述柜体10、层板20、下翻收纳组件30、壁挂储物盒40、衣物护理机50、衣通60、挂钩70、感应灯140、多绒宝格130、雨伞架80、门体90、拖鞋架100以及镜面110的设置,使得入户玄关收纳柜包括多个所述收纳腔150,多个所述收纳腔150通过下翻收纳组件30、壁挂储物盒40、衣物护理机50、衣通60、挂钩70、感应灯140、多绒宝格130、雨伞架80、门体90、拖鞋架100以及镜面110的设置组成不同功能,打破传统华而不实的设计理念,并且技术工艺简单,安装使用便捷,以满足日益发展的家具行业的需要。

[0048] 根据本申请的一些实施例,参照图1以及图5至图6,还包括:折叠换鞋凳120,

[0049] 所述折叠换鞋凳120包括:第一面板121、第二面板122以及弹性件123,所述第一面板121和第二面板122可转动连接,所述第一面板121与一个所述收纳腔150侧壁可转动连接,所述弹性件123一端所述收纳腔150侧壁连接,另一端与所述第二面板122来连接;

[0050] 其中,所述第二面板122与所连接的所述收纳腔150的开口适配,且与所述第二面板122连接的所述收纳腔150位于入户玄关收纳柜底层。

[0051] 所述第一面板121和第二面板122可转动连接,当所述折叠换鞋凳120收起时,所述第一面板121和第二面板122相互平行且贴合;当所述折叠换鞋凳120需要使用时,二者相互垂直,且所述第二面板122远离所述第一面板121的一端置于地面上。

[0052] 进一步地,所述第二面板122的高度与所述第一面板121与所述收纳腔150侧壁连接处至地面的距离相等,且所述第二面板122的高度与所对应的所述收纳腔150的高度相等。

[0053] 所述弹性件123方便所述折叠换鞋凳120的收纳,具体的,当所述折叠换鞋凳120处于折叠状态时所述弹性件123处于拉伸状态,将所述第二面板122固定在对应的所述收纳腔150的开口上。优选的,所述弹性件123为弹簧。

[0054] 根据本申请的一些实施例,参照图1、图5至图6以及图8,所述下翻收纳组件30包

括:第三面板31、按弹器32以及连接件33;

[0055] 所述连接件33一端与所述收纳腔150侧壁可转动连接,所述连接件33的另一端与所述第三面板31可转动连接,所述按弹器32置于所述第三面板31上;且所述收纳腔150顶部还设置有与所述按弹器32对应的按弹器32接口。

[0056] 所述第三面板31通过所述连接件33与所述收纳腔150远离开口的壁可转动连接,当需要使用时,向上转动所述第三面板31,使得第三面板31与所述收纳腔150远离开口的壁垂直。

[0057] 所述按弹器32置于所述第三面板31远离旋转端的一侧,且所述按弹器32用于固定所述第三面板31,即当第三面板31与所述收纳腔150远离开口的壁垂直时,所述第三面板31与位于所述收纳腔150顶部的按弹器32接口连接,防止所述第三面板31向下旋转。

[0058] 所述第三面板31可转动设置可提升所述收纳腔150纵向使用空间。

[0059] 最后应说明的是:以上各实施例仅用以说明本申请的技术方案,而非对其限制;尽管参照前述各实施例对本申请进行了详细的说明,本领域的普通技术人员应当理解:其依然可以对前述各实施例所记载的技术方案进行修改,或者对其中部分或者全部技术特征进行等同替换;而这些修改或者替换,并不使相应技术方案的本质脱离本申请各实施例技术方案的范围,其均应涵盖在本申请的权利要求和说明书的范围当中。尤其是,只要不存在结构冲突,各个实施例中所提到的各项技术特征均可以任意方式组合起来。本申请并不局限于文中公开的特定实施例,而是包括落入权利要求的范围内的所有技术方案。

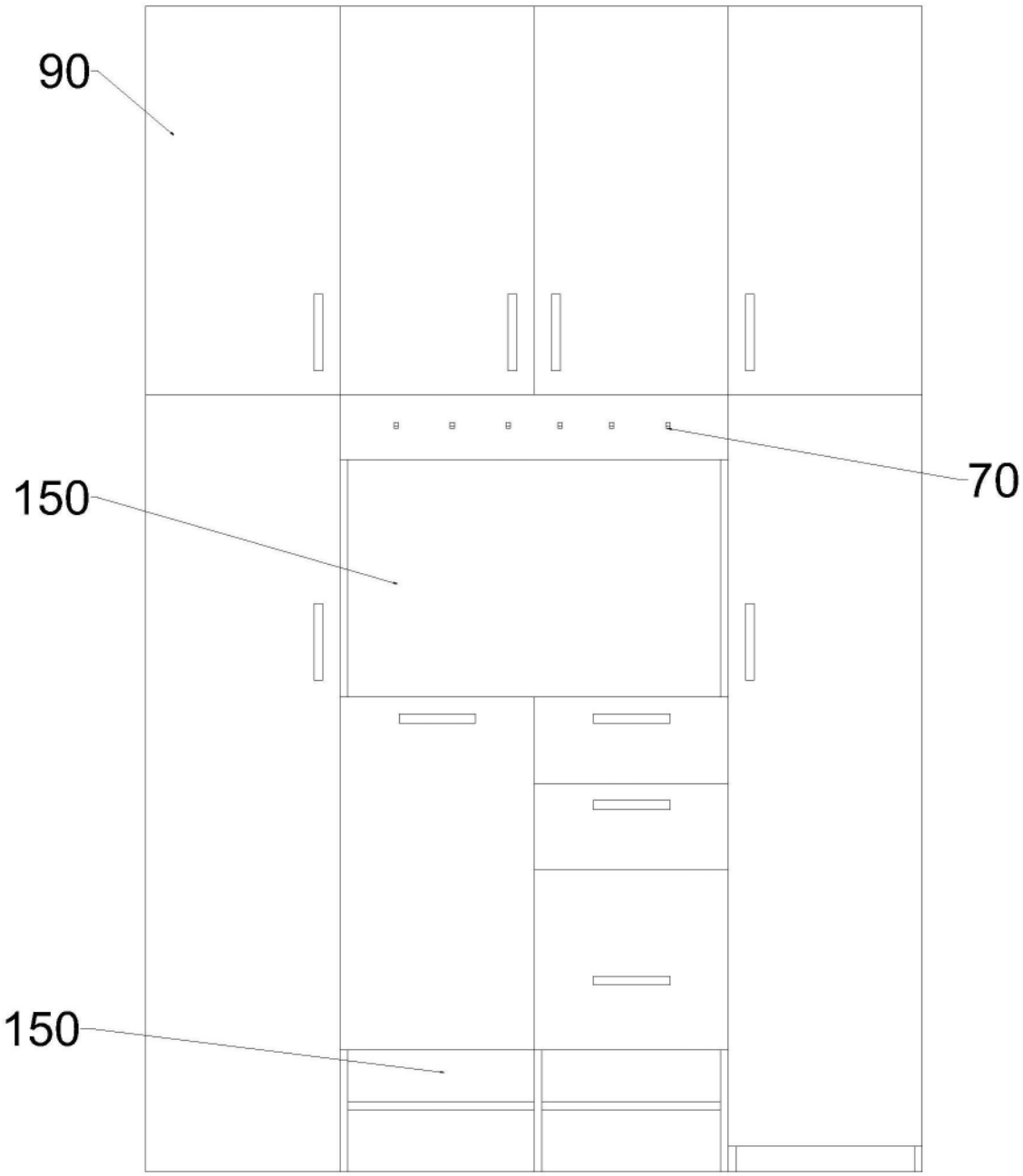

图1

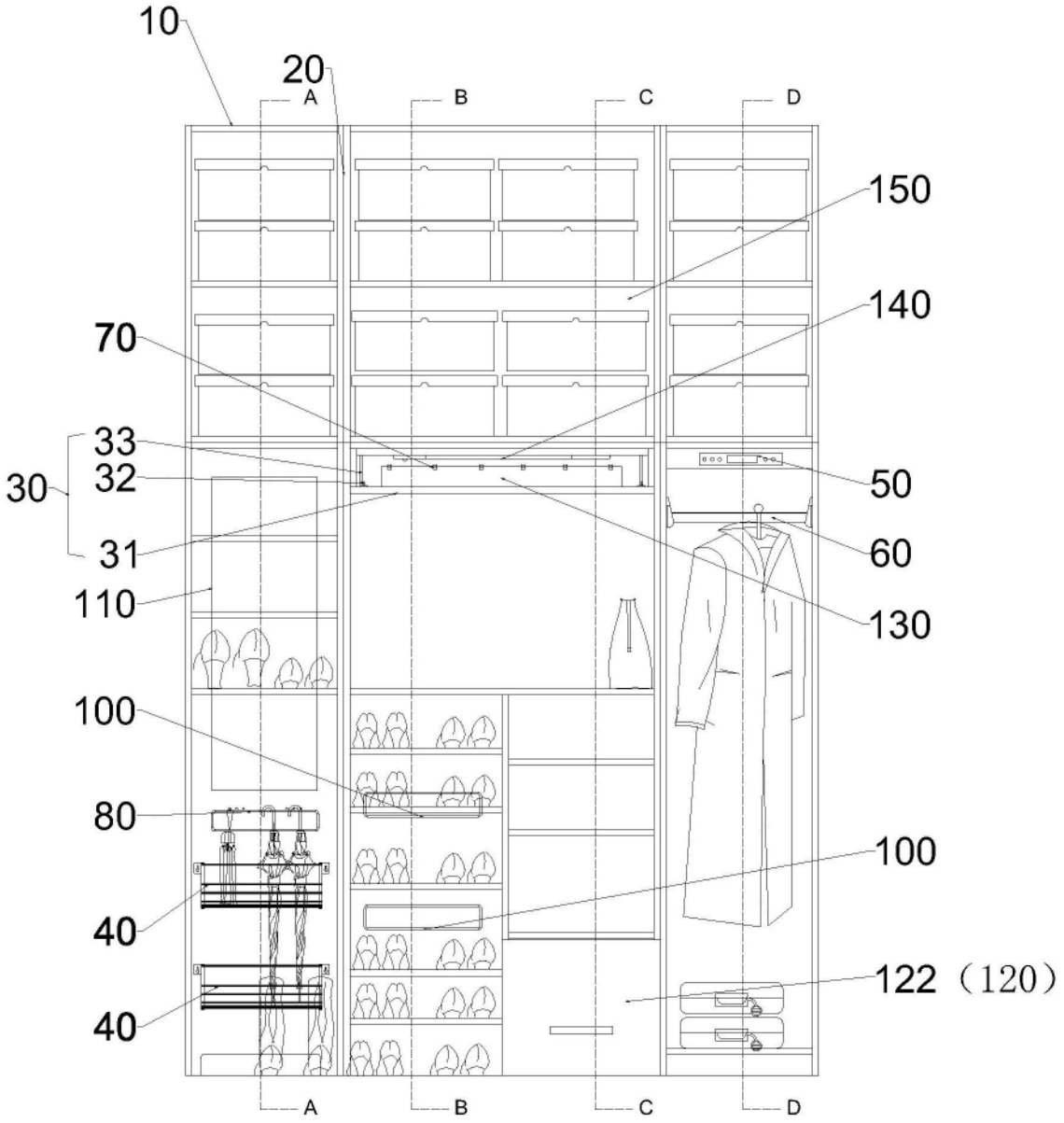
10
20
A
B
C
D
150
140
70
33
32
30
31
50
60
110
130
100
80
100
40
122（120）
40
A
B
C
D

图2

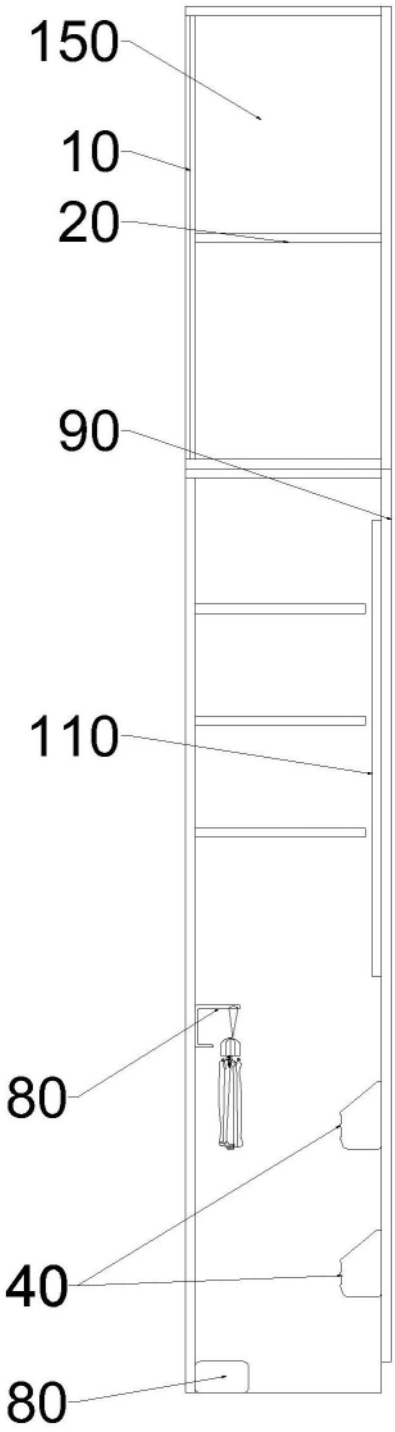

图3

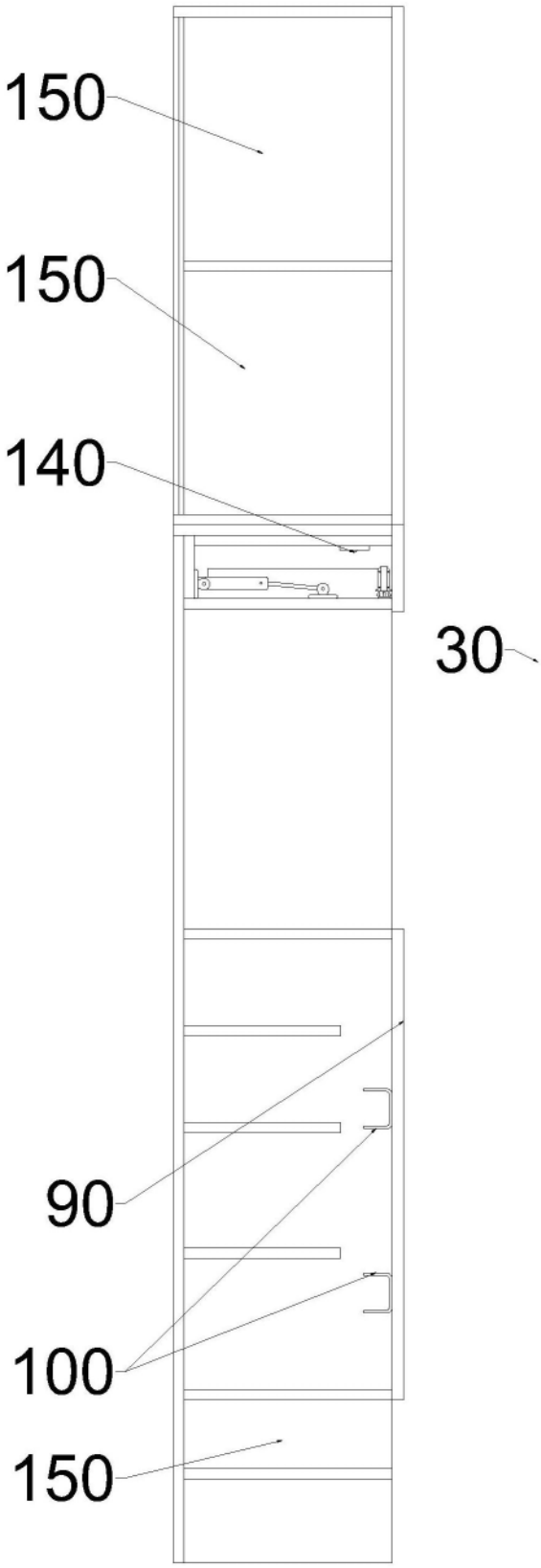

图4

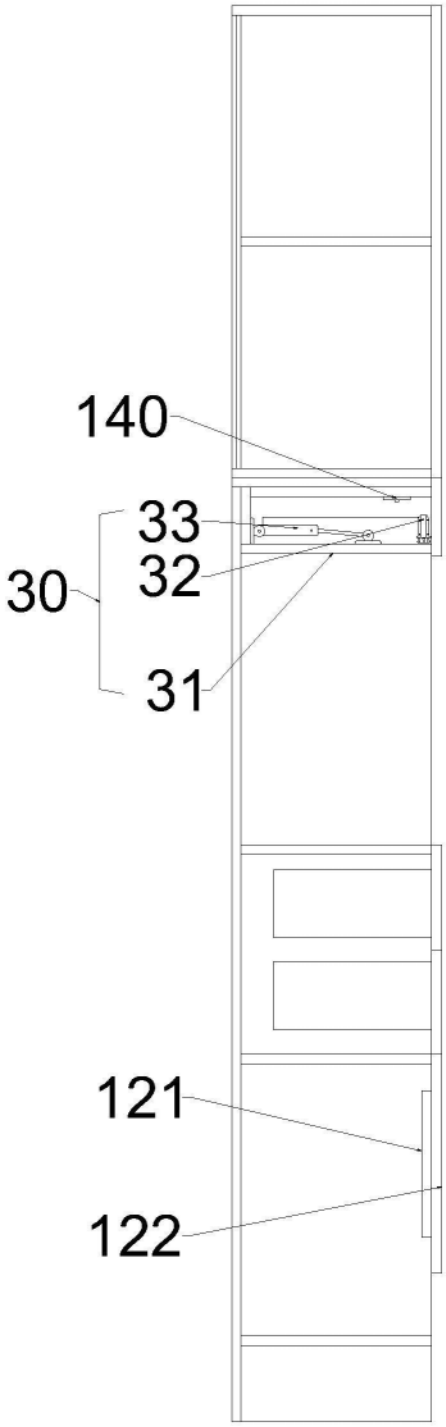

图5

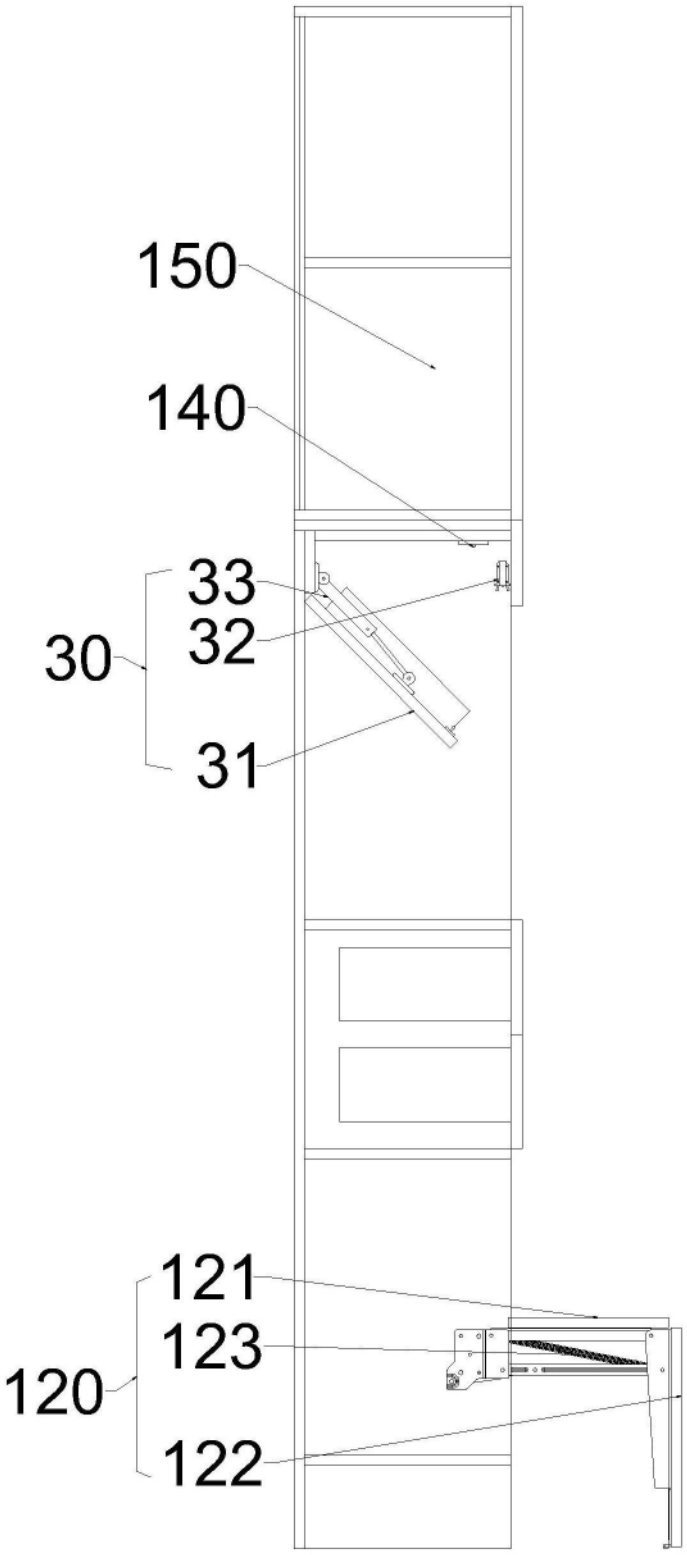

图6

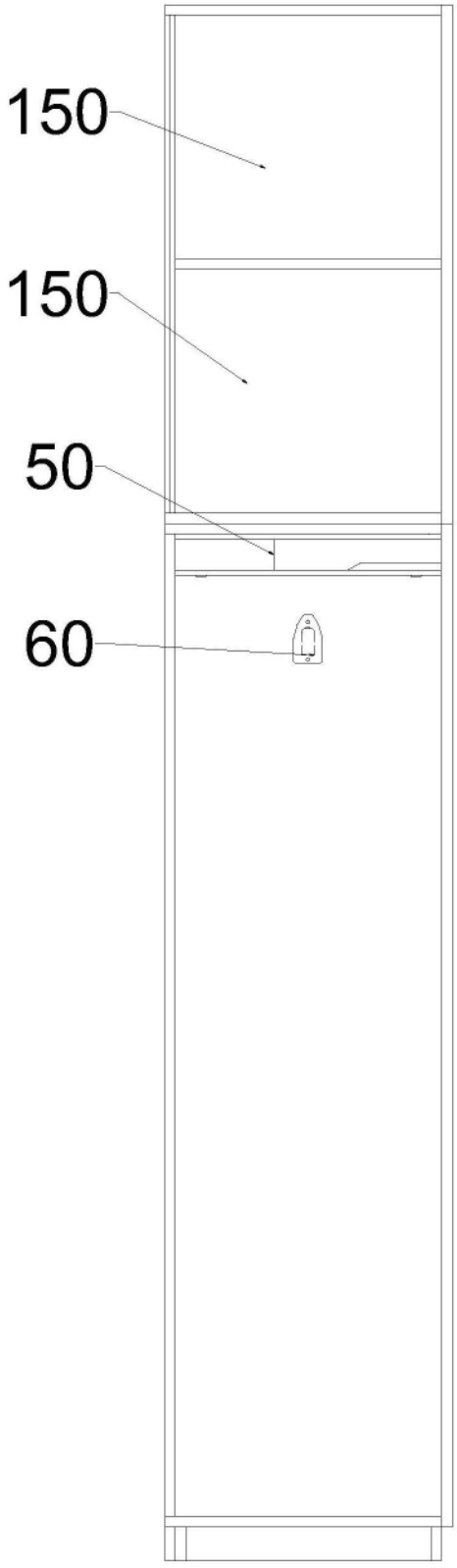

图7

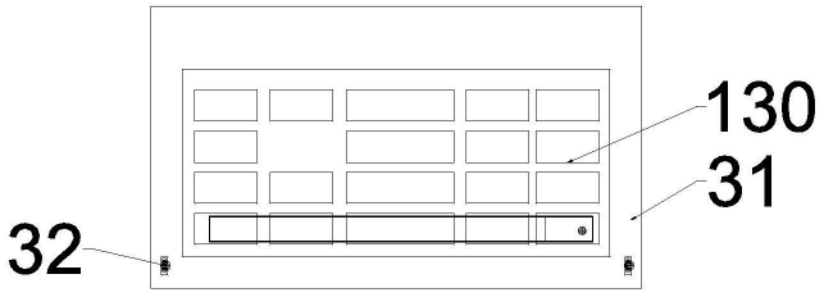

图8