(19)中华人民共和国国家知识产权局

(12)实用新型专利

(10)授权公告号 CN 207460999 U
(45)授权公告日 2018.06.08

(21)申请号 201721512856.2

(22)申请日 2017.11.13

(73)专利权人 北京京水旺源园林绿化工程有限公司

地址 100000 北京市大兴区黄村镇黄村西大街65号院23号1层158室

(72)发明人 李德强

(51)Int.Cl.

A01G 17/14(2006.01)

权利要求书1页 说明书3页 附图5页

(54)实用新型名称

一种移植树木的支撑结构

(57)摘要

本实用新型公开了一种移植树木的支撑结构，其技术方案要点是包括位于相邻两苗木之间的支撑杆，支撑杆的两端分别和相邻两苗木设置有固定件且支撑杆的两端分别和相邻两苗木通过固定件固定，多根支撑杆形成网状的支撑结构本体，支撑杆和地面之间形成供人员通过的空间，达到了支撑稳定的情况下方便地面的施工。

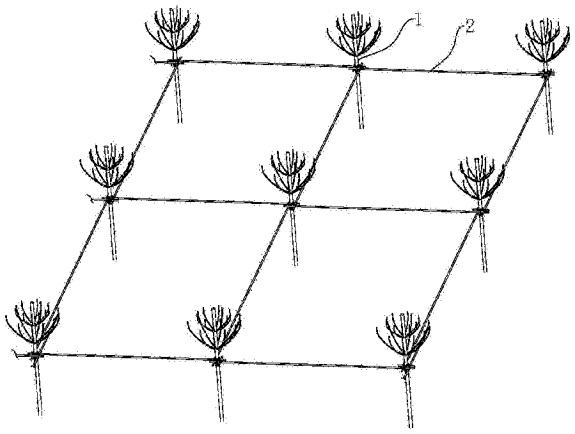

CN 207460999 U

1.一种移植树木的支撑结构，其特征在于：包括位于相邻两苗木(1)之间的支撑杆(2)，支撑杆(2)的两端分别和相邻两苗木(1)设置有固定件(3)且支撑杆(2)的两端分别和相邻两苗木(1)通过固定件(3)固定，多根支撑杆(2)形成网状的支撑结构本体，支撑杆(2)和地面之间形成供人员通过的空间。

2.根据权利要求1所述的移植树木的支撑结构，其特征在于：固定件(3)为麻绳，支撑杆(2)的端部通过麻绳绑扎固定在苗木(1)上。

3.根据权利要求1所述的移植树木的支撑结构，其特征在于：该支撑结构还包括由麻绳缠绕在苗木(1)周围形成的保护套(4)，支撑杆(2)抵接在保护套(4)外。

4.根据权利要求3所述的移植树木的支撑结构，其特征在于：关于同一根苗木(1)相对设置支撑杆(2)之间设置有锁紧件(5)，通过锁紧件(5)使得支撑杆(2)抵接在保护套(4)上。

5.根据权利要求4所述的移植树木的支撑结构，其特征在于：锁紧件(5)为麻绳。

6.根据权利要求1所述的移植树木的支撑结构，其特征在于：支撑结构本体边缘处设置有拉锁(6)，拉锁(6)一端和支撑结构本体固定，另一端和地面固定。

7.根据权利要求6所述的移植树木的支撑结构，其特征在于：拉锁(6)包括拉绳(61)以及插入地面的锚栓(62)，拉绳(61)一端和支撑杆(2)固接，另一端和锚栓(62)固接。

8.根据权利要求7所述的移植树木的支撑结构，其特征在于：锚栓(62)包括锚尖(623)和锚杆(621)，锚杆(621)上形成有倒刺(622)。

一种移植树木的支撑结构

技术领域

[0001] 本实用新型涉及园林种植技术领域，特别涉及一种移植树木的支撑结构。

背景技术

[0002] 随着气候的多变，对于树木的养护也越来越重要，一般树木栽完后不等于成活，树木种植后疏于养护，轻则树木生长不良，重则死亡，常见的养护方法包括对移植树木的支撑，可以有效避免因一些大风环境的影响导致树木被吹倒的情况，提高树木的成活率。

[0003] 现有技术可参照公告号为CN204393004U的中国专利，其公开了一种快速安装可循环使用的树木移栽支撑架，包括三个以上的支杆和固定绳索，其支杆顶端均设有径向通孔I，上固定绳索依次穿过各支杆上的通孔I，并使支杆与树干之间的夹角定为45°，利用三角架式的支撑稳定住树干。

[0004] 而在实际的操作过程中，三角架占地较大，尤其是在大片树木种植的情况下，在后期地面进行铺砖等工作时还要将三脚架拆除，施工较为不便，也容易影响走路。

实用新型内容

[0005] 本实用新型的目的是提供一种移植树木的支撑结构，其优点是支撑稳定的情况下方便地面的施工。

[0006] 本实用新型的上述技术目的是通过以下技术方案得以实现的：一种移植树木的支撑结构，包括位于相邻两苗木之间的支撑杆，支撑杆的两端分别和相邻两苗木设置有固定件且支撑杆的两端分别和相邻两苗木通过固定件固定，多根支撑杆形成网状的支撑结构本体，支撑杆和地面之间形成供人员通过的空间。

[0007] 通过采用上述技术书方案，支撑杆形成一个网状的整体，其中一根苗木受力时，相邻的苗木可以对其进行限制，从而使得一片苗木共同受力，保证每颗苗木的稳定性；而且支撑杆处于较高的位置处，不会占据地面空间，可以方便在地面上进行施工，也可以方便人员行走。

[0008] 较佳的，固定件为麻绳，支撑杆的端部通过麻绳绑扎固定在苗木上。

[0009] 通过采用上述技术方案，固定支撑杆较为的方便稳定。

[0010] 较佳的，该支撑结构还包括由麻绳缠绕在苗木周围形成的保护套，支撑杆抵接在保护套外。

[0011] 通过采用上述技术方案，通过保护套分隔苗木和支撑杆，使得苗木不容易因支撑杆的抵接而发生损坏。

[0012] 较佳的，关于同一根苗木相对设置支撑杆之间设置有锁紧件，通过锁紧件使得支撑杆抵接在保护套上。

[0013] 通过采用上述技术方案，使得支撑杆充分抵接保护套，从而进一步固定支撑杆，使得支撑杆不容易下落。

[0014] 较佳的，锁紧件为麻绳。

[0015] 通过采用上述技术方案，锁定较为方便，适用性强。

[0016] 较佳的，支撑结构本体边缘处设置有拉锁，拉锁一端和支撑结构本体固定，另一端和地面固定。

[0017] 通过采用上述技术方案，拉锁对支撑结构本体进行进一步固定，从而使得支撑结构本体更为的稳定。

[0018] 较佳的，拉锁包括拉绳以及插入地面的锚栓，拉绳一端和支撑杆固接，另一端和锚栓固接。

[0019] 通过采用上述技术方案，支撑杆受力，使得连接较为的稳定，更加不容易发生晃动。

[0020] 较佳的，锚栓包括锚尖和锚杆，锚杆上形成有倒刺。

[0021] 通过采用上述技术方案，使得拉锁对支撑结构本体锁定更加稳定。

[0022] 综上所述，本实用新型具有以下有益效果：1、支撑稳定的情况下方便地面的施工；2、支撑杆连接较为的稳定。

附图说明

[0023] 图1是支撑结构示意图；

[0024] 图2是支撑杆和苗木固定时的局部示意图；

[0025] 图3是带有锁紧件的支撑杆和苗木固定时的局部示意图；

[0026] 图4是带有拉锁的支撑结构示意图；

[0027] 图5是边缘处的支撑结构示意图。

[0028] 图中，1、苗木；2、支撑杆；3、固定件；4、保护套；5、锁紧件；6、拉锁；61、拉绳；62、锚栓；621、锚杆；622、倒刺；623、锚尖。

具体实施方式

[0029] 以下结合附图对本实用新型作进一步详细说明。其中相同的零部件用相同的附图标记表示。需要说明的是，下面描述中使用的词语“前”、“后”、“左”、“右”、“上”、“下”、“底面”和“顶面”指的是附图中的方向，词语 “内”和“外”分别指的是朝向或远离特定部件几何中心的方向。

[0030] 一种移植树木的支撑结构，如图1和图2所示，包括支撑杆2，支撑杆2分布与相邻的两苗木1之间，支撑杆2的两端分别和苗木1通过固定件3进行固定，通过支撑杆2的相互连接以及固定，使得一片苗木1形成一个连接的整体，支撑杆2整体形成网状的支撑结构本体；同时，支撑杆2和地面之间有一定的距离形成供人员通过的间隙，两者之间的距离可以为大于1.5米。固定件3可以为麻绳，相邻两苗木1之间为一整根的支撑杆2，支撑杆2的两端分别通过麻绳绑紧在苗木1上，而使用麻绳绑紧使得苗木1不容易受伤。当然，为了进一步保护苗木1，该支撑结构还包括保护套4，保护套4是由麻绳绕在苗木1的周围而形成，在固定支撑杆2时，支撑杆2抵在保护套4上，通过保护套4使得支撑杆2和苗木1分离。

[0031] 为了支撑杆2和苗木1固定的更加的牢固，该支撑机构还包括锁紧件5，锁紧件5也可以是麻绳，适用性较大，方便使用。而固定在同一根苗木1上的支撑杆2呈井字形，相对的两根支撑杆2可以通过锁紧件5进行锁紧，使得支撑杆2充分的抵接在保护套4上。

[0032] 而为了进一步保证整体支撑结构的稳定性，在支撑结构本体的边缘处设置有拉锁6，拉锁6包括拉绳61和锚栓62，锚栓62插入地面中，拉绳61的一端可以和支撑杆2固定，另一端和锚栓62固定，通过锚栓62的抓地力对支撑结构本体进行限定。为了更加的稳定，锚栓62包括锚尖623和锚杆621，锚杆621上形成有倒刺621，在锚栓62进行固定时，倒刺621也起到良好的抓地作用。

[0033] 本具体实施例仅仅是对本实用新型的解释，其并不是对本实用新型的限制，本领域技术人员在阅读完本说明书后可以根据需要对本实施例做出没有创造性贡献的修改，但只要在本实用新型的权利要求范围内都受到专利法的保护。

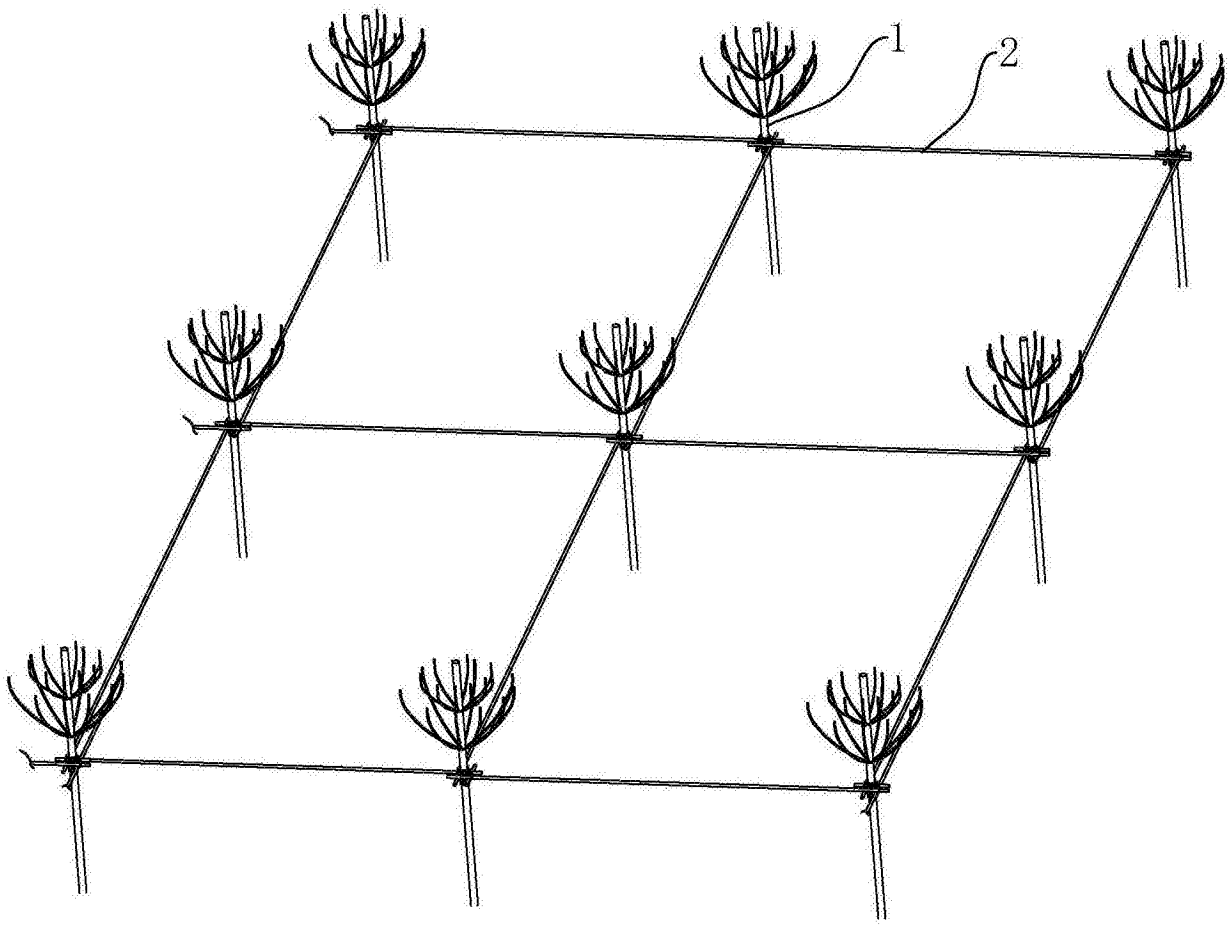

图1

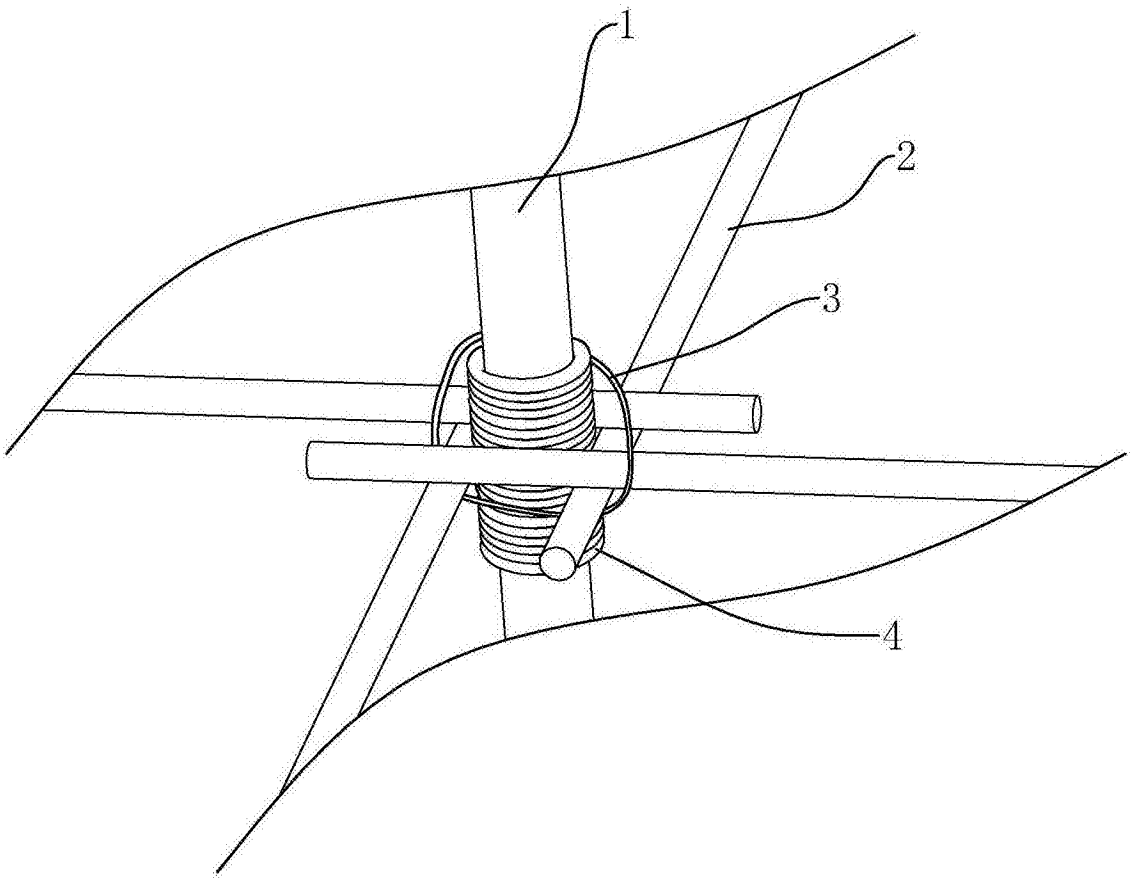

图2

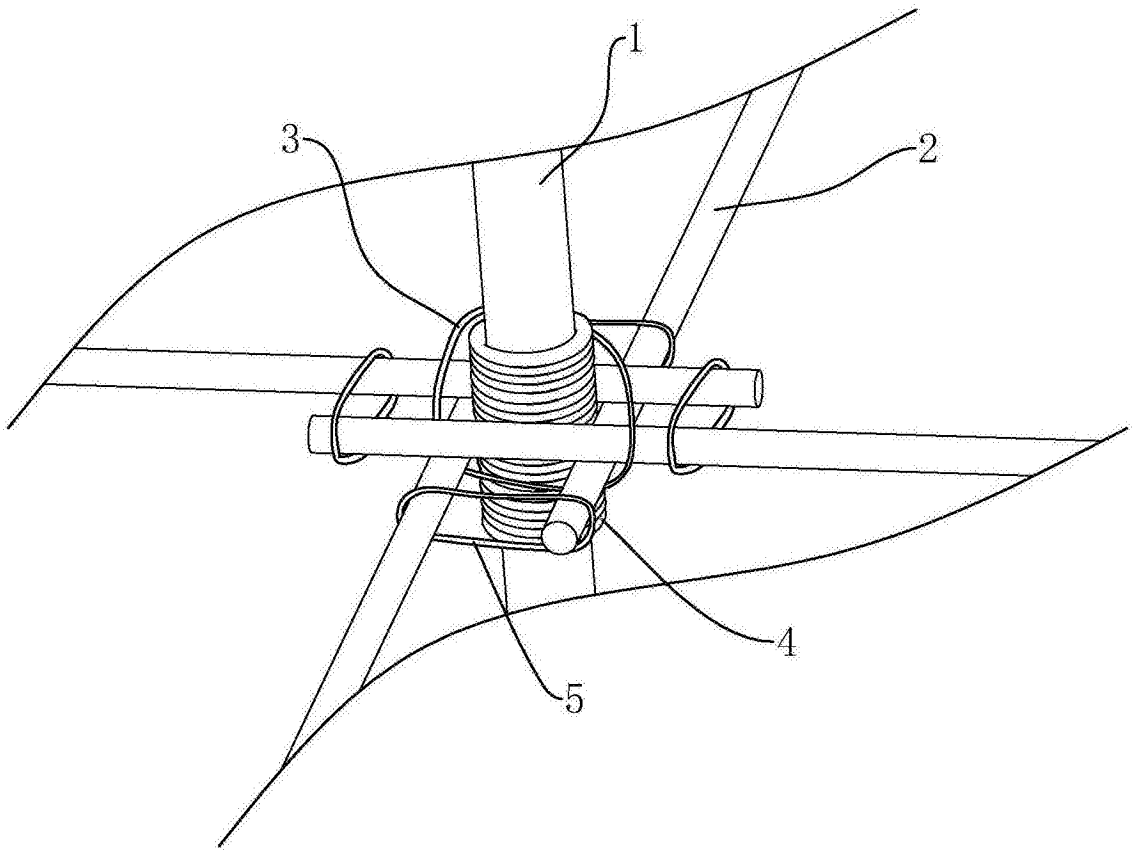

图3

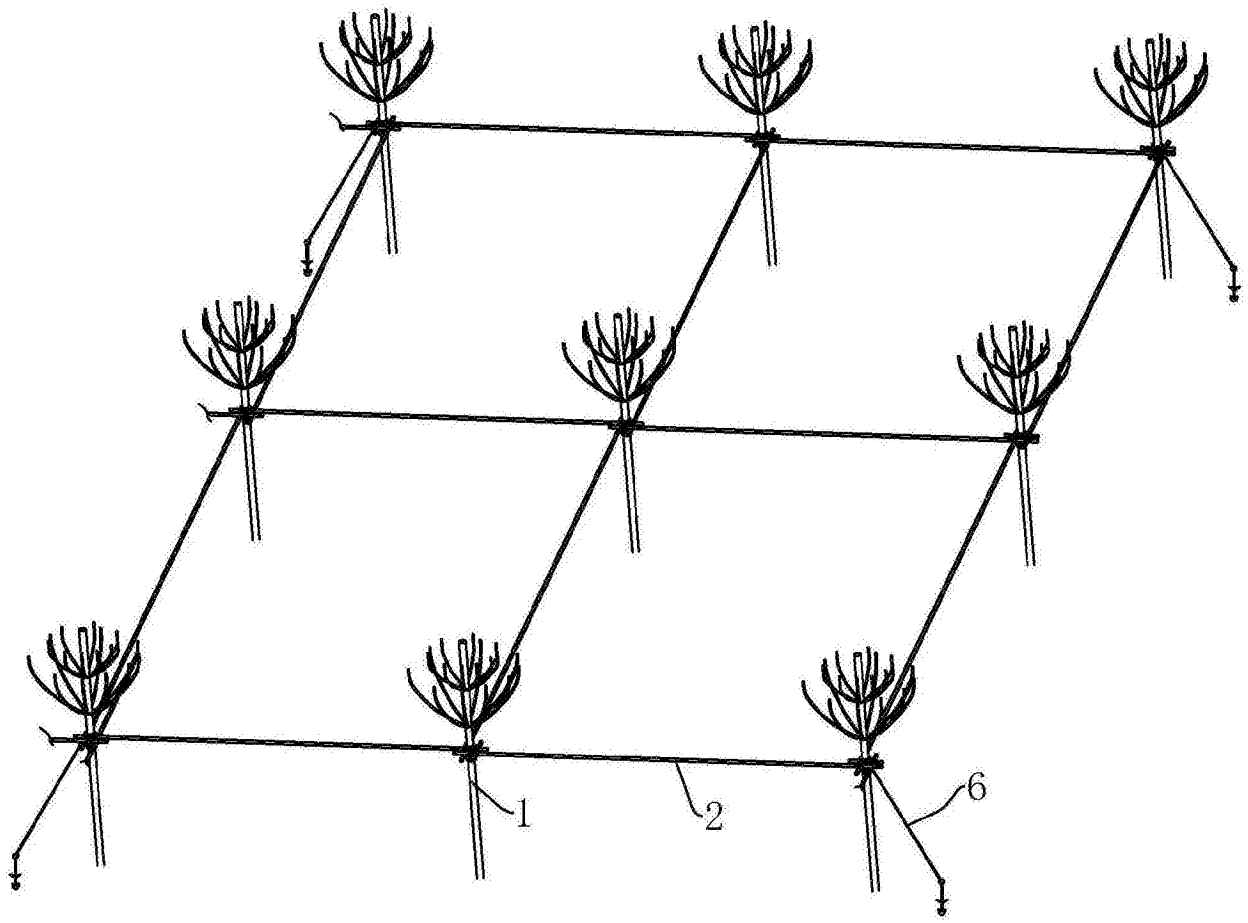

图4

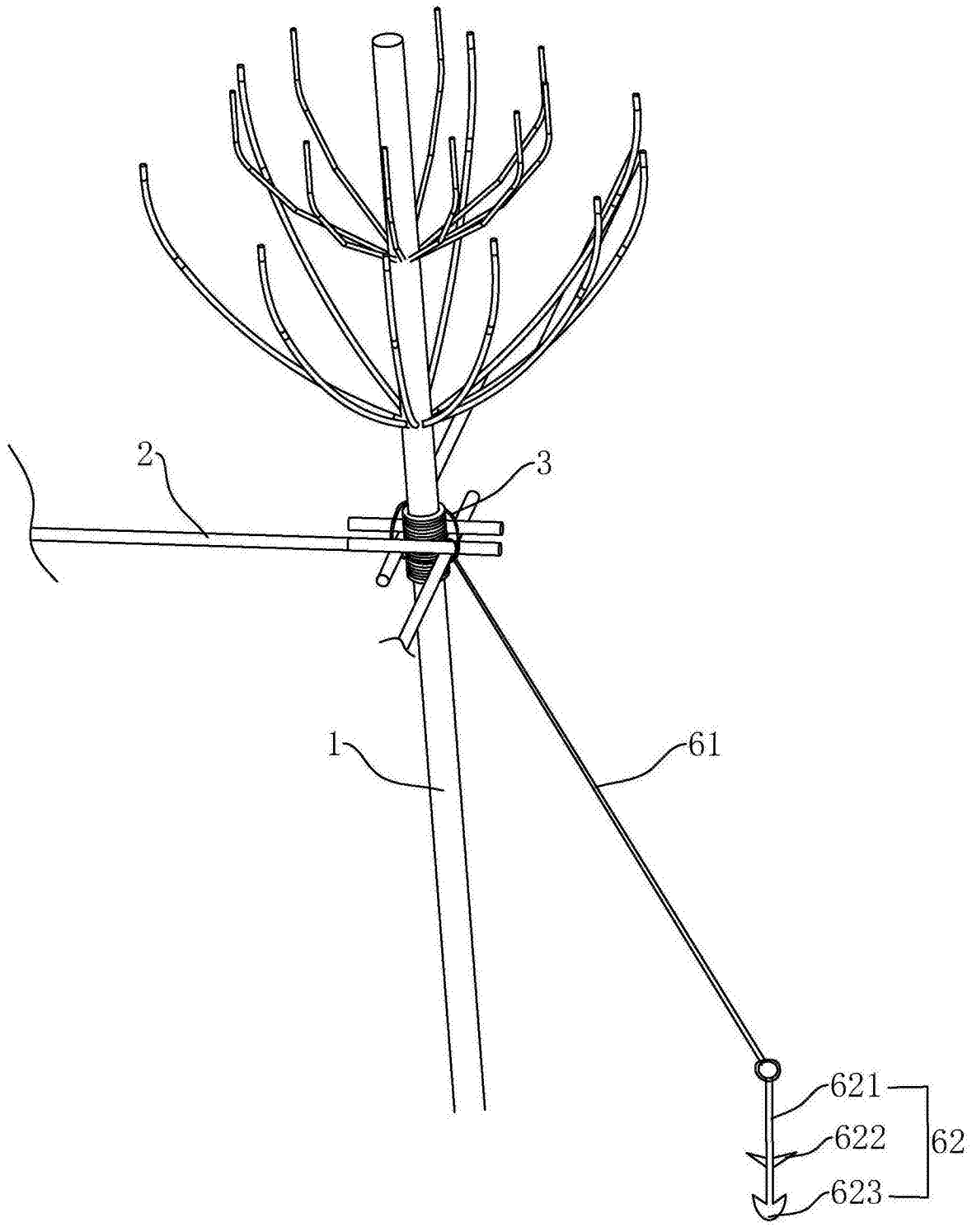

图5