(19)中华人民共和国国家知识产权局

(12)实用新型专利

(10)授权公告号 CN 215841774 U
(45)授权公告日 2022.02.18

(21)申请号 202122142084.0

(22)申请日 2021.09.06

(73)专利权人 杭州新禹环保科技有限公司
地址 311121 浙江省杭州市余杭区余杭街道城东路4号4幢136室

(72)发明人 朱锋 岩同

(74)专利代理机构 合肥创智铭企知识产权代理事务所(普通合伙) 34231
代理人 彭思思

(51)Int.Cl.
B01D 21/02(2006.01)

权利要求书1页 说明书3页 附图2页

(54)实用新型名称

一种用于电镀污水处理的沉降池

(57)摘要

一种用于电镀污水处理的沉降池，包括底板，底板的顶部开设有固定口，并且固定口的内部分别活动连接有第一挡板和第二挡板，第一挡板和第二挡板相对的一侧开设有固定槽，并且第二挡板与第一挡板相对的一侧固定连接有固定块，固定口的内部且位于第一挡板和第二挡板的外表面分别卡接有第一密封垫和第二密封垫，并且第一密封垫的背面与第二密封垫的正面相接触。本实用新型能够对沉淀池进行快速方便的拆卸和组装，从而使得工作人员能够快速充分的对沉淀池内部进行清理，大大的提高了沉淀池内部的清理效率和清理效果，减轻了工作人员清理过程中的负担，更好更快的保证了电镀污水的沉淀和处理。

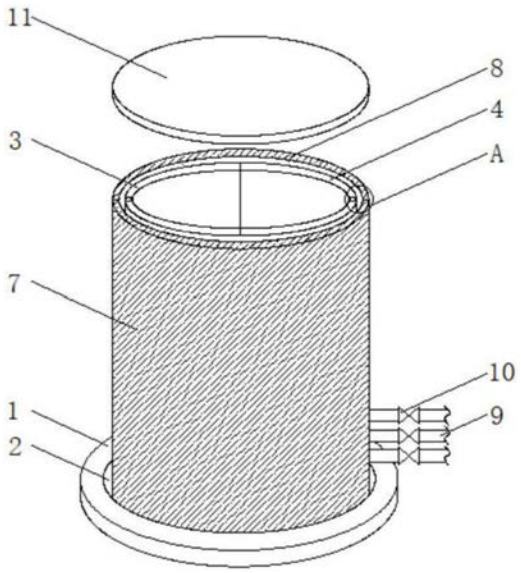

CN 215841774 U

1.一种用于电镀污水处理的沉降池,其特征在于,包括底板(1),底板(1)的顶部开设有固定口(2),并且固定口(2)的内部分别活动连接有第一挡板(3)和第二挡板(4),第一挡板(3)和第二挡板(4)相对的一侧开设有固定槽(5),并且第二挡板(4)与第一挡板(3)相对的一侧固定连接有固定块(6),固定口(2)的内部且位于第一挡板(3)和第二挡板(4)的外表面分别卡接有第一密封垫(7)和第二密封垫(8),并且第一密封垫(7)的背面与第二密封垫(8)的正面相接触,第一密封垫(7)和第二密封垫(8)的内壁均与第一挡板(3)和第二挡板(4)的外表面相接触,并且第一密封垫(7)和第二密封垫(8)的外表面均与固定口(2)的内壁相接触。

2.根据权利要求1所述的一种用于电镀污水处理的沉降池,其特征在于,第一挡板(3)和第二挡板(4)相对的一侧相接触,并且第一挡板(3)和第二挡板(4)的底部均与固定口(2)内壁的底部相接触。

3.根据权利要求1所述的一种用于电镀污水处理的沉降池,其特征在于,固定槽(5)与固定块(6)相适配,固定块(6)远离第二挡板(4)的一侧贯穿固定槽(5)并延伸至固定槽(5)的内部。

4.根据权利要求1所述的一种用于电镀污水处理的沉降池,其特征在于,第二挡板(4)的一侧连通有固定管(9),固定管(9)的数量为若干个,并且固定管(9)的内部固定连接有球阀(10)。

5.根据权利要求4所述的一种用于电镀污水处理的沉降池,其特征在于,固定管(9)远离第二挡板(4)的一端贯穿第二密封垫(8)并延伸至第二密封垫(8)的一侧。

6.根据权利要求1所述的一种用于电镀污水处理的沉降池,其特征在于,还包括顶板(11),顶板(11)的底部固定连接有限位杆(12)。

7.根据权利要求1所述的一种用于电镀污水处理的沉降池,其特征在于,第一挡板(3)和第二挡板(4)的顶部均开设有通孔(13),并且通孔(13)与限位杆(12)相适配。

一种用于电镀污水处理的沉降池

技术领域

[0001] 本实用新型涉及污水处理领域，尤其涉及一种用于电镀污水处理的沉降池。

背景技术

[0002] 废水是指居民活动过程中排出的水及径流雨水的总称，它包括生活污水、工业废水和初雨径流入排水管渠等其它无用水，一般指经过一定技术处理后不能再循环利用或者一级污染后制纯处理难度达不到一定标准的水。

[0003] 沉淀是指有一种物质由于密度比它所在的体系大且又不溶于它们从而沉了下去，沉淀操作则是将溶液中的目的产物或主要杂质以无定形固相形式析出再进行分离的单元操作，沉淀法有等电点沉淀法、盐析法、有机溶剂沉淀法等。

[0004] 电镀污水的处理有着十分重要的作用，电镀污水在处理过程中需要进行沉淀，但现有的沉淀池难以进行快速方便的拆卸和组装，从而使得工作人员难以快速充分的对沉淀池内部进行清理，大大的降低了沉淀池内部的清理效率和清理效果，增加了工作人员清理过程中的负担，难以更好更快的保证电镀污水的沉淀和处理。

实用新型内容

[0005] (一)实用新型目的

[0006] 为解决背景技术中存在的技术问题，本实用新型提出一种用于电镀污水处理的沉降池，能够对沉淀池进行快速方便的拆卸和组装，从而使得工作人员能够快速充分的对沉淀池内部进行清理，大大的提高了沉淀池内部的清理效率和清理效果。

[0007] (二)技术方案

[0008] 本实用新型提供了一种用于电镀污水处理的沉降池，包括底板，底板的顶部开设有固定口，并且固定口的内部分别活动连接有第一挡板和第二挡板，第一挡板和第二挡板相对的一侧开设有固定槽，并且第二挡板与第一挡板相对的一侧固定连接有固定块，固定口的内部且位于第一挡板和第二挡板的外表面分别卡接有第一密封垫和第二密封垫，并且第一密封垫的背面与第二密封垫的正面相接触，第一密封垫和第二密封垫的内壁均与第一挡板和第二挡板的外表面相接触，并且第一密封垫和第二密封垫的外表面均与固定口的内壁相接触。

[0009] 优选的，第一挡板和第二挡板相对的一侧相接触，并且第一挡板和第二挡板的底部均与固定口内壁的底部相接触。

[0010] 优选的，固定槽与固定块相适配，固定块远离第二挡板的一侧贯穿固定槽并延伸至固定槽的内部。

[0011] 优选的，第二挡板的一侧连通有固定管，固定管的数量为若干个，并且固定管的内部固定连接有球阀。

[0012] 优选的，固定管远离第二挡板的一端贯穿第二密封垫并延伸至第二密封垫的一侧。

[0013] 优选的，还包括顶板，顶板的底部固定连接有限位杆。

[0014] 优选的，第一挡板和第二挡板的顶部均开设有通孔，并且通孔与限位杆相适配。

[0015] 与现有技术相比，本实用新型的上述技术方案具有如下有益的技术效果：本实用新型通过底板、固定口、第一挡板、第二挡板、固定槽、固定块、第一密封垫、第二密封垫、固定管、球阀、顶板、限位杆和通孔的设置，能够对沉淀池进行快速方便的拆卸和组装，从而使得工作人员能够快速充分的对沉淀池内部进行清理，大大的提高了沉淀池内部的清理效率和清理效果，减轻了工作人员清理过程中的负担，更好更快的保证了电镀污水的沉淀和处理。

附图说明

[0016] 图1为本实用新型提出的一种用于电镀污水处理的沉降池的结构示意图。

[0017] 图2为本实用新型提出的一种用于电镀污水处理的沉降池的结构剖视图。

[0018] 图3为本实用新型提出的一种用于电镀污水处理的沉降池的图1中A处局部放大图。

[0019] 图4为本实用新型提出的一种用于电镀污水处理的沉降池的顶板结构正面图。

[0020] 附图标记：1、底板；2、固定口；3、第一挡板；4、第二挡板；5、固定槽；6、固定块；7、第一密封垫；8、第二密封垫；9、固定管；10、球阀；11、顶板；12、限位杆；13、通孔。

具体实施方式

[0021] 为使本实用新型的目的、技术方案和优点更加清楚明了，下面结合具体实施方式并参照附图，对本实用新型进一步详细说明。应该理解，这些描述只是示例性的，而并非要限制本实用新型的范围。此外，在以下说明中，省略了对公知结构和技术的描述，以避免不必要地混淆本实用新型的概念。

[0022] 如图1-4所示，本实用新型提出的一种用于电镀污水处理的沉降池，包括底板1，底板1的顶部开设有固定口2，并且固定口2的内部分别活动连接有第一挡板3和第二挡板4，第一挡板3和第二挡板4相对的一侧开设有固定槽5，并且第二挡板4与第一挡板3相对的一侧固定连接有固定块6，固定口2的内部且位于第一挡板3和第二挡板4的外表面分别卡接有第一密封垫7和第二密封垫8，并且第一密封垫7的背面与第二密封垫8的正面相接触，第一密封垫7和第二密封垫8的内壁均与第一挡板3和第二挡板4的外表面相接触，并且第一密封垫7和第二密封垫8的外表面均与固定口2的内壁相接触。

[0023] 本实用新型中，使用时，从第一挡板3和第二挡板4顶部注入废水进行沉淀，沉淀完成后，根据沉淀物的厚度打开不同高度固定管9上的球阀10，第一挡板3和第二挡板4内部的废水通过固定管9流出，将第一密封垫7、第二密封垫8、第一挡板3和第二挡板4向上拉动拔出固定口2，此时第一密封垫7和第二密封垫8与第一挡板3和第二挡板4会发生分离，然后将第二挡板4向一侧拉动，带动固定块6脱离固定槽5，从而将第二挡板4与第一挡板3进行拆卸，此时工作人员能够快速充分的对第一挡板3、第二挡板4和固定口2的内壁进行清理。

[0024] 在一个可选的实施例中，第一挡板3和第二挡板4相对的一侧相接触，并且第一挡板3和第二挡板4的底部均与固定口2内壁的底部相接触。

[0025] 需要说明的是，通过第一挡板3和第二挡板4相对的一侧相接触，并且第一挡板3和

第二挡板4的底部均与固定口2内壁的底部相接触能够更好的增加沉淀池组装后的密封性。

[0026] 在一个可选的实施例中，固定槽5与固定块6相适配，固定块6远离第二挡板4的一侧贯穿固定槽5并延伸至固定槽5的内部。

[0027] 需要说明的是，通过固定槽5与固定块6相适配能够增加第一挡板3和第二挡板4组装后的稳定性。

[0028] 在一个可选的实施例中，第二挡板4的一侧连通有固定管9，固定管9的数量为若干个，并且固定管9的内部固定连接有球阀10。

[0029] 需要说明的是，通过球阀10控制固定管9的开关，通过固定管9的数量为若干个能够根据沉淀物的多少打开不同的固定管9，从而更好的放出沉淀后的废水。

[0030] 在一个可选的实施例中，固定管9远离第二挡板4的一端贯穿第二密封垫8并延伸至第二密封垫8的一侧。

[0031] 需要说明的是，通过固定管9远离第二挡板4的一端贯穿第二密封垫8并延伸至第二密封垫8的一侧能够将沉淀后的废水通过固定管9放出。

[0032] 在一个可选的实施例中，还包括顶板11，顶板11的底部固定连接有限位杆12。

[0033] 需要说明的是，通过顶板11的设置能够对第一挡板3和第二挡板4的顶部起到封闭作用。

[0034] 在一个可选的实施例中，第一挡板3和第二挡板4的顶部均开设有通孔13，并且通孔13与限位杆12相适配，通过底板1、固定口2、第一挡板3、第二挡板4、固定槽5、固定块6、第一密封垫7、第二密封垫8、固定管9、球阀10、顶板11、限位杆12和通孔13的设置，能够对沉淀池进行快速方便的拆卸和组装，从而使得工作人员能够快速充分的对沉淀池内部进行清理，大大的提高了沉淀池内部的清理效率和清理效果，减轻了工作人员清理过程中的负担，更好更快的保证了电镀污水的沉淀和处理。

[0035] 需要说明的是，通过第一挡板3和第二挡板4的顶部均开设有通孔13，并且通孔13与限位杆12相适配能够更加稳定的对顶板11进行安装。

[0036] 应当理解的是，本实用新型的上述具体实施方式仅仅用于示例性说明或解释本实用新型的原理，而不构成对本实用新型的限制。因此，在不偏离本实用新型的精神和范围的情况下所做的任何修改、等同替换、改进等，均应包含在本实用新型的保护范围之内。此外，本实用新型所附权利要求旨在涵盖落入所附权利要求范围和边界、或者这种范围和边界的等同形式内的全部变化和修改例。

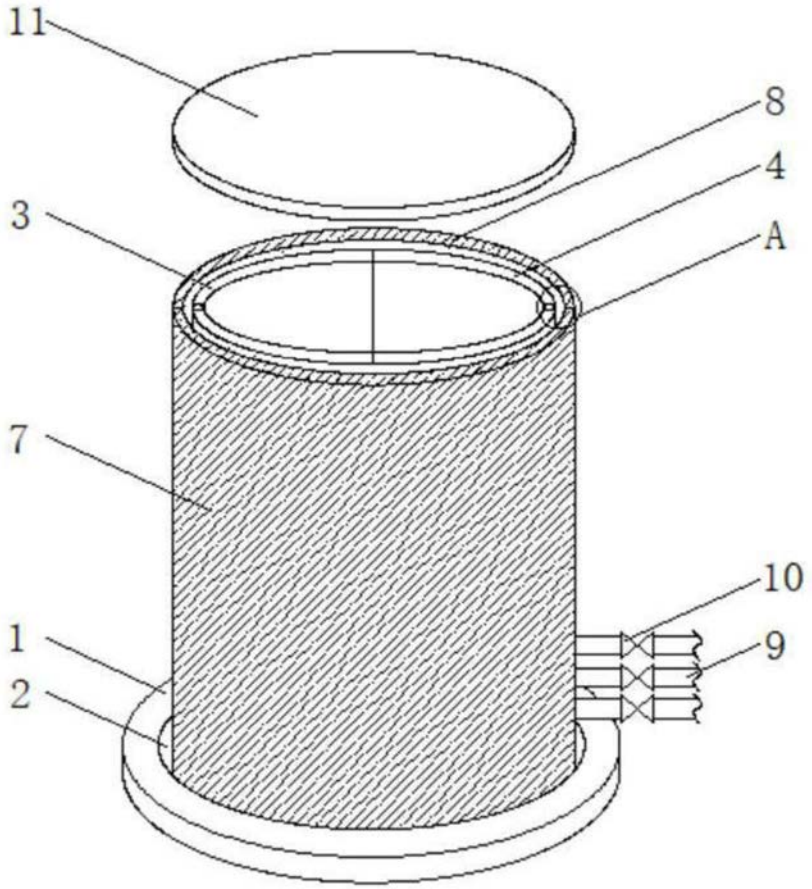

图1

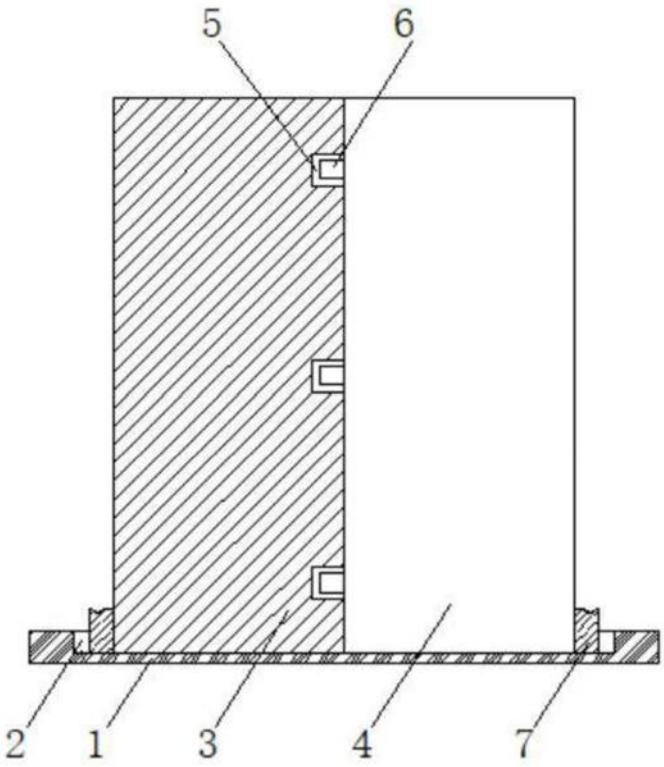

图2

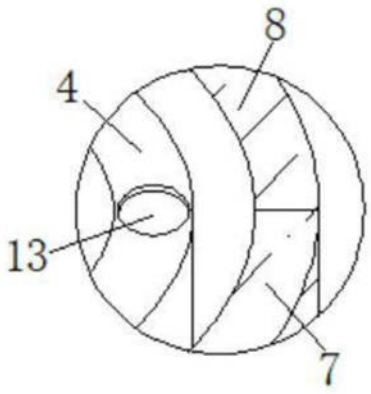

图3

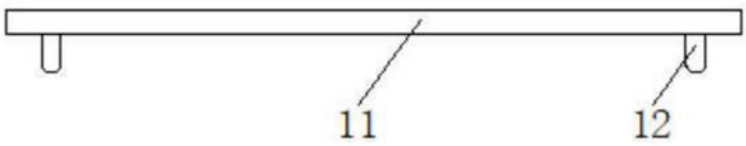

图4