(19)国家知识产权局

(12)实用新型专利

(10)授权公告号 CN 217566964 U
(45)授权公告日 2022.10.14

(21)申请号 202220184435.6

(22)申请日 2022.01.24

(73)专利权人 绵竹市人民医院
地址 618200 四川省德阳市绵竹市剑南镇南京大道一段268号

(72)发明人 毛静

(74)专利代理机构 成都正象知识产权代理有限公司 51252
专利代理师 祝久亚

(51)Int.Cl.
A61M 3/02(2006.01)

权利要求书1页 说明书3页 附图2页

(54)实用新型名称

用于膀胱造瘘冲洗的接头

(57)摘要

本实用新型公开了用于膀胱造瘘冲洗的接头，包括主管、导尿管、清洗管、控制阀以及输液管，所述主管一侧设有导尿管，所述导尿管一侧设有清洗管，所述清洗管内安装有控制阀，所述导尿管另一侧设有输液管，所述控制阀包括固定筒、转轴、拨动杆以及转动片，所述固定筒位于清洗管中部，所述固定筒顶部设有转轴，所述转轴一端安装有拨动杆，所述转轴另一端延伸至清洗管内，且安装有转动片。该用于膀胱造瘘冲洗的接头通过对拨动杆的转动实现转动片的调整，能够保证完全密闭的膀胱冲洗，降低感染的风险，通过主管一侧插头的设置，插头直径小于主管，且插头直径为5mm，能够降低患者的疼痛感，更加方便对膀胱造瘘的清洗。

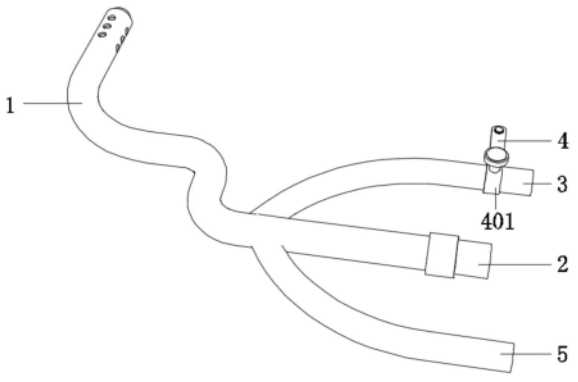

CN 217566964 U

1.用于膀胱造瘘冲洗的接头,其特征在于:包括主管(1)、导尿管(2)、清洗管(3)、控制阀(4)以及输液管(5),所述主管(1)一侧设有导尿管(2),所述导尿管(2)一侧设有清洗管(3),所述清洗管(3)内安装有控制阀(4),所述导尿管(2)另一侧设有输液管(5),所述控制阀(4)包括固定筒(401)、转轴(402)、拨动杆(403)以及转动片(404),所述固定筒(401)位于清洗管(3)中部,所述固定筒(401)顶部设有转轴(402),所述转轴(402)一端安装有拨动杆(403),所述转轴(402)另一端延伸至清洗管(3)内,且安装有转动片(404)。

2.根据权利要求1所述的用于膀胱造瘘冲洗的接头,其特征在于:所述转动片(404)厚度为1mm。

3.根据权利要求1所述的用于膀胱造瘘冲洗的接头,其特征在于:所述主管(1)包括插头(101)以及清洗孔(102),所述清洗管(3)一端设有插头(101),所述插头(101)直径小于主管(1),所述插头(101)直径为5mm,所述插头(101)一侧设有呈环形方式分布的清洗孔(102)。

4.根据权利要求1所述的用于膀胱造瘘冲洗的接头,其特征在于:所述清洗管(3)与主管(1)贯通连接。

5.根据权利要求1所述的用于膀胱造瘘冲洗的接头,其特征在于:所述输液管(5)与主管(1)贯通连接。

用于膀胱造瘘冲洗的接头

技术领域

[0001] 本实用新型涉及医疗器械技术领域，具体为用于膀胱造瘘冲洗的接头。

背景技术

[0002] 膀胱冲洗是利用导尿管将溶液灌入到膀胱内，再借用虹吸原理将灌入液体引流出来，以达到清洁膀胱、保持引流通畅的目的。88.7％留置尿管患者采用生理盐水进行膀胱冲洗，全密闭式膀胱冲洗通路装置能够减少膀胱冲洗相关并发症。大多数医院采用无菌生理盐水等冲洗液通过输血器(或输液器)与导尿管(三腔或两腔导尿管)相连进行膀胱冲洗。当采用两腔导尿管时，有医院采用头皮针刺入导尿管的引流腔，以形成密闭的通路进行膀胱冲洗，也有医院将吸痰管的头端、输液中采用的三通装置、吸痰管的中段、导尿管接头依次连接，输液器末端与三通连接以形成闭合通路，进行膀胱冲洗。

[0003] 当采用三腔导尿管时还存在以下问题：

[0004] 1、医护人员繁忙在工作中有时没有及时夹闭冲洗管路可能导致浸湿床单位，患者及医护人员的满意度降低；

[0005] 2、目前的清洗管在使用时会对患者的膀胱造成一定的伤害，降低使用感。

实用新型内容

[0006] (一)解决的技术问题

[0007] 针对现有技术的不足，本实用新型提供了用于膀胱造瘘冲洗的接头，解决了医护人员繁忙在工作中有时没有及时夹闭冲洗管路可能导致浸湿床单位，患者及医护人员的满意度降低;目前的清洗管在使用时会对患者的膀胱造成一定的伤害，降低使用感问题。

[0008] (二)技术方案

[0009] 为实现以上目的，本实用新型通过以下技术方案予以实现：用于膀胱造瘘冲洗的接头，包括主管、导尿管、清洗管、控制阀以及输液管，所述主管一侧设有导尿管，所述导尿管一侧设有清洗管，所述清洗管内安装有控制阀，所述导尿管另一侧设有输液管，所述控制阀包括固定筒、转轴、拨动杆以及转动片，所述固定筒位于清洗管中部，所述固定筒顶部设有转轴，所述转轴一端安装有拨动杆，所述转轴另一端延伸至清洗管内，且安装有转动片。

[0010] 优选的，所述转动片厚度为1mm。

[0011] 优选的，所述主管包括插头以及清洗孔，所述清洗管一端设有插头，所述插头直径小于主管，所述插头直径为5mm，所述插头一侧设有呈环形方式分布的清洗孔。

[0012] 优选的，所述清洗管与主管贯通连接。

[0013] 优选的，所述输液管与主管贯通连接。

[0014] (三)有益效果

[0015] 本实用新型提供了用于膀胱造瘘冲洗的接头。具备以下有益效果：

[0016] (1)、该用于膀胱造瘘冲洗的接头，通过控制阀的设置，医护人员可通过对拨动杆的转动实现转动片的调整，能够保证完全密闭的膀胱冲洗，降低感染的风险，同时也可避免

因医护人员繁忙工作引起未及时夹闭冲洗管路导致床单元浸湿,提高医护人员及患者满意度,解决了医护人员繁忙在工作中有时没有及时夹闭冲洗管路可能导致浸湿床单位,患者及医护人员的满意度降低的问题。

[0017] (2)、该用于膀胱造瘘冲洗的接头,通过主管一侧插头的设置,插头直径小于主管,且插头直径为5mm,能够降低患者的疼痛感,更加方便对膀胱造瘘的清洗,解决了目前的清洗管在使用时会对患者的膀胱造成一定的伤害,降低使用感的问题。

附图说明

[0018] 图1为本实用新型整体结构示意图;

[0019] 图2为本实用新型清洗管结构示意图;

[0020] 图3为本实用新型插头结构示意图;

[0021] 图4为本实用新型控制阀结构示意图。

[0022] 图中,1-主管、2-导尿管、3-清洗管、4-控制阀、5-输液管、101-插头、102-清洗孔、401-固定筒、402-转轴、403-拨动杆、404-转动片。

具体实施方式

[0023] 下面将结合本实用新型实施例中的附图,对本实用新型实施例中的技术方案进行清楚、完整地描述,显然,所描述的实施例仅仅是本实用新型一部分实施例,而不是全部的实施例。基于本实用新型中的实施例,本领域普通技术人员在没有做出创造性劳动前提下所获得的所有其他实施例,都属于本实用新型保护的范围。

[0024] 请参阅图1-4,本实用新型实施例提供一种技术方案:用于膀胱造瘘冲洗的接头,包括主管1、导尿管2、清洗管3、控制阀4以及输液管5,所述主管1一侧设有导尿管2,所述导尿管2一侧设有清洗管3,所述清洗管3内安装有控制阀4,所述导尿管2另一侧设有输液管5,所述控制阀4包括固定筒401、转轴402、拨动杆403以及转动片404,所述固定筒401位于清洗管3中部,所述固定筒401顶部设有转轴402,所述转轴402一端安装有拨动杆403,所述转轴402另一端延伸至清洗管3内,且安装有转动片404,所述转动片404厚度为1mm。

[0025] 本实施例中,在进行使用时,医护人员可通过转动拨动杆403,拨动杆403即可带动转轴402进行转动,在转动轴的底部安装有转动片404,且转动片404厚度为1mm,转动轴转动的同时能够带动转动片404进行旋转,旋转90度时,转动片404为竖直状态,即可清洗液即可流入至清洗管3内,如使用结束后,可再次转动拨动杆40390度,该转动片404即为平面状态,即可实现关闭,操作简单,且够保证完全密闭的膀胱冲洗,降低感染的风险,同时也可避免因医护人员繁忙工作引起未及时夹闭冲洗管路导致床单元浸湿,提高医护人员及患者满意度。

[0026] 所述主管1包括插头101以及清洗孔102,所述清洗管3一端设有插头101,所述插头101直径小于主管1,所述插头101直径为5mm,所述插头101一侧设有呈环形方式分布的清洗孔102,所述清洗管3与主管1贯通连接,所述输液管5与主管1贯通连接。

[0027] 本实施例中,医护人员将主管1的插头101插入患者体内,插头101直径小于主管1,该插头101直径为5mm,在进入患者体内后,能够降低患者的疼痛感,更加方便对膀胱造瘘的清洗。

[0028] 工作原理:在进行使用时,医护人员将主管1的插头101插入患者体内,插头101直径小于主管1,该插头101直径为5mm,在进入患者体内后,能够降低患者的疼痛感,更加方便对膀胱造瘘的清洗,然后医护人员可通过转动拨动杆403,拨动杆403即可带动转轴402进行转动,在转动轴的底部安装有转动片404,且转动片404厚度为1mm,转动轴转动的同时能够带动转动片404进行旋转,旋转90度时,转动片404为竖直状态,即可清洗液即可流入至清洗管3内,如使用结束后,可再次转动拨动杆40390度,该转动片404即为平面状态,即可实现关闭,操作简单,且能够保证完全密闭的膀胱冲洗,降低感染的风险,同时也可避免因医护人员繁忙工作引起未及时夹闭冲洗管路导致床单元浸湿,提高医护人员及患者满意度。

[0029] 本实用新型的1-主管、2-导尿管、3-清洗管、4-控制阀、5-输液管、101-插头、102-清洗孔、401-固定筒、402-转轴、403-拨动杆、404-转动片,部件均为通用标准件或本领域技术人员知晓的部件,其结构和原理都为本技术人员均可通过技术手册得知或通过常规实验方法获知,本实用新型解决的问题是医护人员繁忙在工作中有时没有及时夹闭冲洗管路可能导致浸湿床单位,患者及医护人员的满意度降低;目前的清洗管在使用时会对患者的膀胱造成一定的伤害,降低使用感,本实用新型通过上述部件的互相组合,通过控制阀的设置,医护人员可通过对拨动杆的转动实现转动片的调整,能够保证完全密闭的膀胱冲洗,降低感染的风险,同时也可避免因医护人员繁忙工作引起未及时夹闭冲洗管路导致床单元浸湿,提高医护人员及患者满意度,解决了医护人员繁忙在工作中有时没有及时夹闭冲洗管路可能导致浸湿床单位,患者及医护人员的满意度降低的问题,通过主管一侧插头的设置,插头直径小于主管,且插头直径为5mm,能够降低患者的疼痛感,更加方便对膀胱造瘘的清洗,解决了目前的清洗管在使用时会对患者的膀胱造成一定的伤害,降低使用感的问题。

[0030] 以上显示和描述了本实用新型的基本原理和主要特征和本实用新型的优点,对于本领域技术人员而言,显然本实用新型不限于上述示范性实施例的细节,而且在不背离本实用新型的精神或基本特征的情况下,能够以其他的具体形式实现本实用新型。因此,无论从哪一点来看,均应将实施例看作是示范性的,而且是非限制性的,本实用新型的范围由所附权利要求而不是上述说明限定,因此旨在将落在权利要求的等同要件的含义和范围内的所有变化囊括在本实用新型内。不应将权利要求中的任何附图标记视为限制所涉及的权利要求。

[0031] 此外,应当理解,虽然本说明书按照实施方式加以描述,但并非每个实施方式仅包含一个独立的技术方案,说明书的这种叙述方式仅仅是为清楚起见,本领域技术人员应当将说明书作为一个整体,各实施例中的技术方案也可以经适当组合,形成本领域技术人员可以理解的其他实施方式。

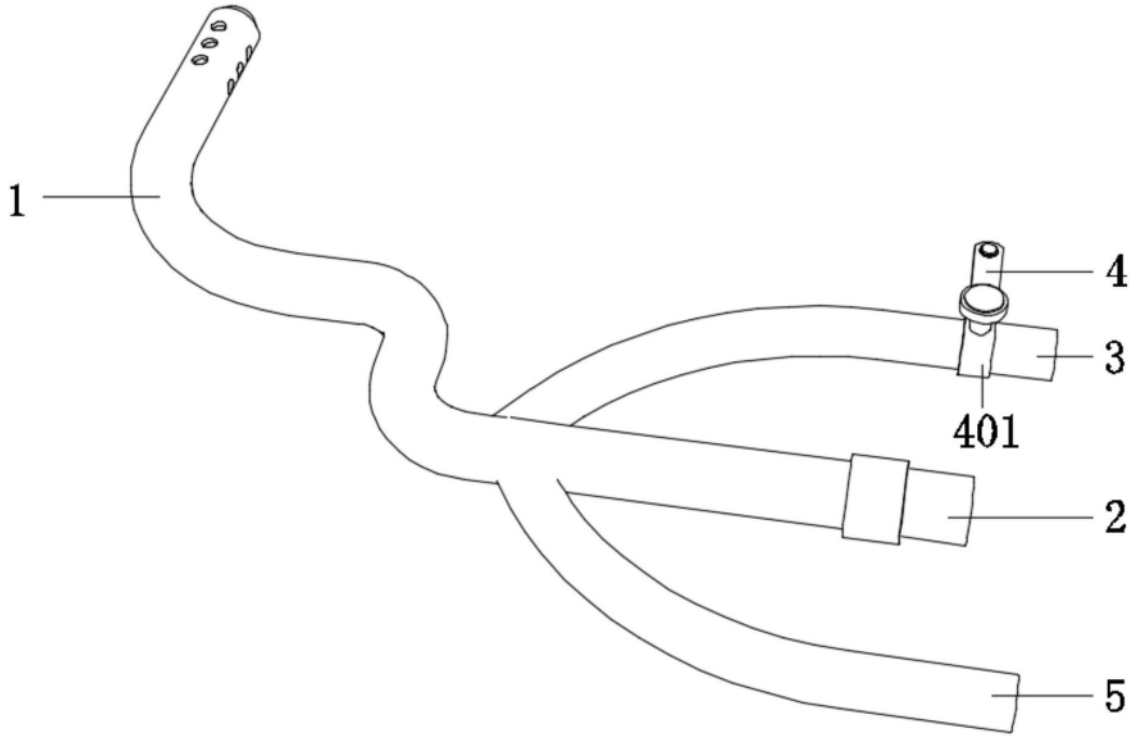

图1

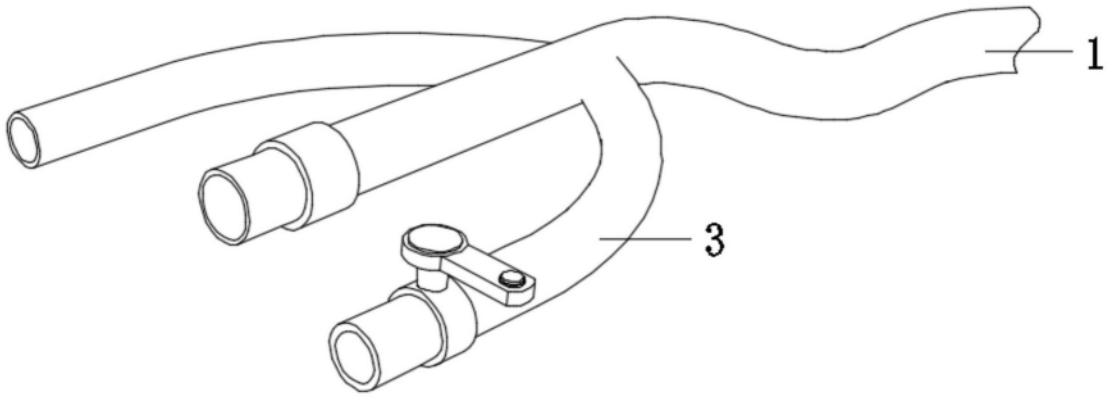

图2

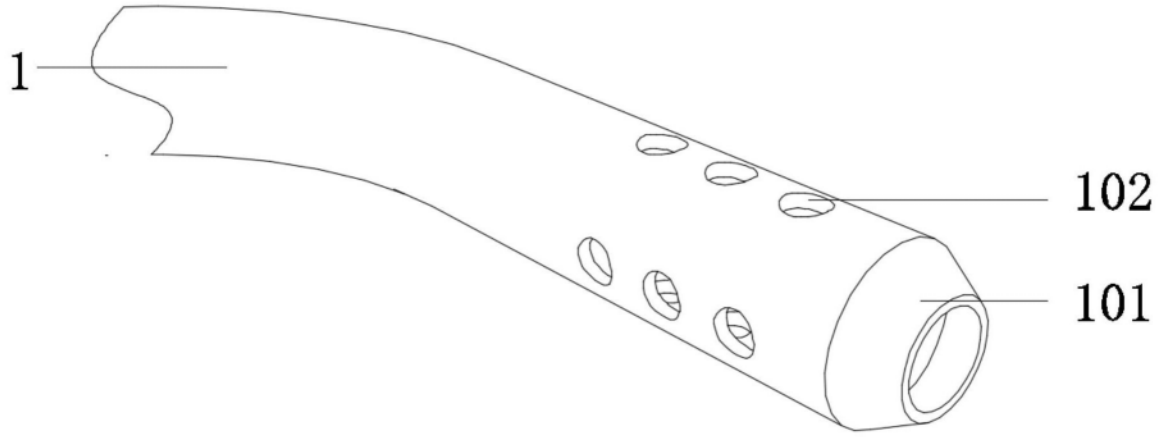

图3

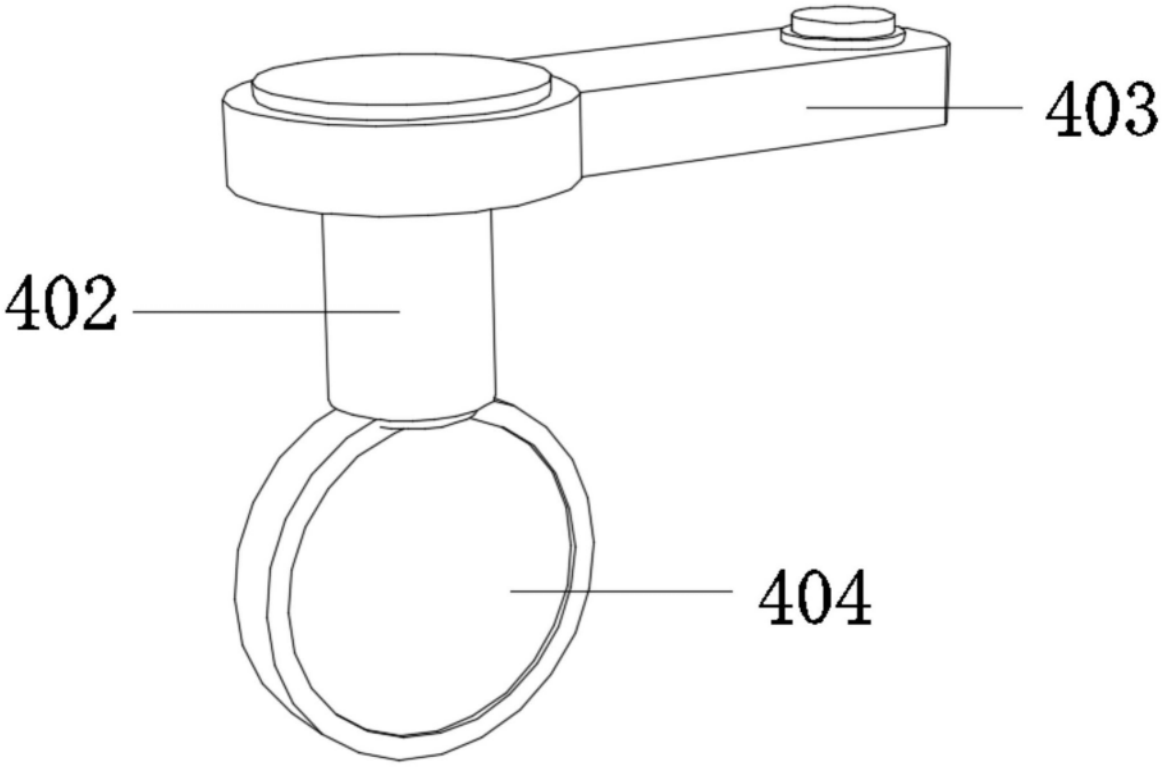

图4