(19)国家知识产权局

(12)实用新型专利

(10)授权公告号 CN 219661048 U
(45)授权公告日 2023.09.12

(21)申请号 202321100611.4

(22)申请日 2023.05.09

(73)专利权人 温州市利步达鞋业有限公司
地址 325000 浙江省温州市鹿城区丰门街道利源路55号

(72)发明人 许建峰 董文静

(74)专利代理机构 温州市品创专利商标代理事务所(普通合伙) 33247
专利代理师 洪中清

(51)Int.Cl.
A43B 7/08(2022.01)
A43B 23/02(2006.01)
A43B 7/12(2006.01)
A43B 7/32(2006.01)
A43B 17/10(2006.01)
A43B 7/1455(2022.01)
A43B 17/00(2006.01)

权利要求书1页 说明书3页 附图2页

(54)实用新型名称

一种防滑防刺穿的鞋

(57)摘要

本实用新型公开了一种防滑防刺穿的鞋,涉及防护用具鞋技术领域,包括鞋体,所述鞋体的内部设置有防穿刺组件,所述防滑鞋垫内部的后端设置有气垫,所述防滑鞋垫的顶部设置有除菌层,加厚层与透气网格对鞋体的鞋头部分起到加厚防穿刺的效果,弹性支撑层具备弹性,可起到缓冲防护的作用,鞋头左右两侧面的第一加厚侧边与第二加厚侧边对鞋体起到防护保暖的作用,防水鞋面内的海绵垫与竹炭颗粒可对鞋体内部的空气进行除菌除味的效果,防滑鞋垫起到防护效果,防滑鞋垫顶部前端的防潮层通过吸汗孔对脚底出的汗起到吸附的作用,安装口内部的按摩垫可对脚跟进行按摩的工作,增加鞋体的舒适度,适用于长久穿戴鞋体。

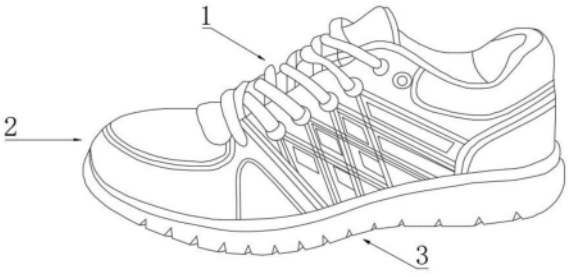

CN 219661048 U

1.一种防滑防刺穿的鞋,包括鞋体(1),其特征在于:所述鞋体(1)的内部设置有防穿刺组件(2);

所述防穿刺组件(2)包括设置在鞋体(1)顶部的鞋面(201),所述鞋面(201)的顶部设置有绑带(202),所述鞋面(201)顶部的前端设置有防水鞋面(203),所述鞋面(201)的内壁设置有防潮海绵层(204),所述鞋面(201)内部的前端设置有加厚层(205),所述加厚层(205)的内壁设置有透气网格(206),所述透气网格(206)的内壁设置有弹性支撑层(207),所述鞋面(201)右侧面的上端设置有第一加厚侧边(208),所述鞋面(201)左侧面的上端设置有第二加厚侧边(209),所述防水鞋面(203)的内壁设置有海绵垫(210),所述海绵垫(210)的内壁安装有竹炭颗粒(211)。

2.根据权利要求1所述的一种防滑防刺穿的鞋,其特征在于:所述鞋体(1)的底部设置有防滑组件(3),所述防滑组件(3)包括设置在鞋体(1)底部的防滑鞋垫(301),所述防滑鞋垫(301)内部的后端设置有气垫(302),所述防滑鞋垫(301)的顶部设置有除菌层(303),所述除菌层(303)顶部的前端设置有防潮层(304),所述防潮层(304)的顶部开设有吸汗孔(305),所述除菌层(303)顶部的后端设置有安装口(306),所述安装口(306)的内部安装有按摩垫(307)。

3.根据权利要求1所述的一种防滑防刺穿的鞋,其特征在于:所述鞋面(201)与防水鞋面(203)为不可拆除连接,鞋面(201)与绑带(202)为可拆卸连接,防潮海绵层(204)设置在鞋面(201)的内壁,加厚层(205)设置在鞋面(201)与防潮海绵层(204)之间。

4.根据权利要求1所述的一种防滑防刺穿的鞋,其特征在于:所述透气网格(206)设置在防潮海绵层(204)的正面,弹性支撑层(207)设置在防潮海绵层(204)内壁的前端,所述第一加厚侧边(208)与第二加厚侧边(209)设置在鞋面(201)内壁的前端。

5.根据权利要求1所述的一种防滑防刺穿的鞋,其特征在于:所述海绵垫(210)设置在鞋面(201)内壁顶部的前端,竹炭颗粒(211)设置在鞋面(201)内壁顶部的左端。

6.根据权利要求2所述的一种防滑防刺穿的鞋,其特征在于:所述安装口(306)与按摩垫(307)为不可拆卸连接,所述防潮层(304)与除菌层(303)为可拆卸连接。

一种防滑防刺穿的鞋

技术领域

[0001] 本实用新型涉及防护用具鞋技术领域，特别涉及一种防滑防刺穿的鞋。

背景技术

[0002] 防护鞋能够具有多种防护功能，如防滑、防刺穿、耐高温、耐腐蚀等功能，但往往防护功能越多，防护鞋的体积和重量也就越大，穿着也越不方便。

[0003] 在公开号为CN211323234U的专利中提出了一种具有防滑、防刺穿功能的轻便防护鞋，在该专利中包括鞋底、鞋面、连接条、鞋帮、加厚层、鞋垫，鞋底设有突起的波浪纹，能够有效防滑，鞋面、鞋底和鞋垫均粘附有凯夫拉材料，其轻薄却能够有效防止刺穿，提供全面保护，防护鞋的整体结构简洁，生产工艺简单，穿着轻便舒适，有效解决了现有防护鞋不能兼备多种防护功能和穿着舒适的问题，但是在该专利中还存在以下问题：

[0004] 加厚层不能确保鞋体本身的防穿刺效果，其防滑效果不佳，不具备防护效果，在雨水天气穿着不具备防水的效果，其出汗的时候不具备除菌吸汗的效果。

[0005] 针对以上问题，需要设计出一种防滑防刺穿的鞋，从而克服上述问题。

实用新型内容

[0006] 本实用新型的主要目的在于提供一种防滑防刺穿的鞋，可以有效解决背景技术中的问题。

[0007] 为实现上述目的，本实用新型采取的技术方案为：

[0008] 一种防滑防刺穿的鞋，包括鞋体，所述鞋体的内部设置有防穿刺组件；

[0009] 所述防穿刺组件包括设置在鞋体顶部的鞋面，所述鞋面的顶部设置有绑带，所述鞋面顶部的前端设置有防水鞋面，所述鞋面的内壁设置有防潮海绵层，所述鞋面内部的前端设置有加厚层，所述加厚层的内壁设置有透气网格，所述透气网格的内壁设置有弹性支撑层，所述鞋面右侧面的上端设置有第一加厚侧边，所述鞋面左侧面的上端设置有第二加厚侧边，所述防水鞋面的内壁设置有海绵垫，所述海绵垫的内壁安装有竹炭颗粒。

[0010] 作为本实用新型优选的方案，所述鞋体的底部设置有防滑组件，所述防滑组件包括设置在鞋体底部的防滑鞋垫，所述防滑鞋垫内部的后端设置有气垫，所述防滑鞋垫的顶部设置有除菌层，所述除菌层顶部的前端设置有防潮层，所述防潮层的顶部开设有吸汗孔，所述除菌层顶部的后端设置有安装口，所述安装口的内部安装有按摩垫。

[0011] 作为本实用新型优选的方案，所述鞋面与防水鞋面为不可拆除连接，鞋面与绑带为可拆卸连接，防潮海绵层设置在鞋面的内壁，加厚层设置在鞋面与防潮海绵层之间。

[0012] 作为本实用新型优选的方案，所述透气网格设置在防潮海绵层的正面，弹性支撑层设置在防潮海绵层内壁的前端，所述第一加厚侧边与第二加厚侧边设置在鞋面内壁的前端。

[0013] 作为本实用新型优选的方案，所述海绵垫设置在鞋面内壁顶部的前端，竹炭颗粒设置在鞋面内壁顶部的左端。

[0014] 作为本实用新型优选的方案，所述安装口与按摩垫为不可拆卸连接，所述防潮层与除菌层为可拆卸连接。

[0015] 有益效果

[0016] 与现有技术相比，本实用新型具有如下有益效果：

[0017] 1、该防滑防刺穿的鞋，通过设置的加厚层与透气网格对鞋体的鞋头部分起到加厚防穿刺的效果，弹性支撑层具备弹性，可起到缓冲防护的作用，鞋头左右两侧面的第一加厚侧边与第二加厚侧边对鞋体起到防护保暖的作用，防水鞋面内的海绵垫与竹炭颗粒可对鞋体内部的空气进行除菌除味的效果。

[0018] 2、该防滑防刺穿的鞋，通过设置的防滑鞋垫起到防护效果，防滑鞋垫顶部前端的防潮层通过吸汗孔对脚底出的汗起到吸附的作用，安装口内部的按摩垫可对脚跟进行按摩的工作，增加鞋体的舒适度，适用于长久穿戴鞋体。

附图说明

[0019] 图1是本实用新型的整体结构示意图；

[0020] 图2是本实用新型的防穿刺组件结构示意图；

[0021] 图3是本实用新型的弹性支撑层结构示意图；

[0022] 图4是本实用新型的防滑组件结构示意图。

[0023] 图中：1、鞋体；2、防穿刺组件；201、鞋面；202、绑带；203、防水鞋面；204、防潮海绵层；205、加厚层；206、透气网格；207、弹性支撑层；208、第一加厚侧边；209、第二加厚侧边；210、海绵垫；211、竹炭颗粒；3、防滑组件；301、防滑鞋垫；302、气垫；303、除菌层；304、防潮层；305、吸汗孔；306、安装口；307、按摩垫。

具体实施方式

[0024] 为使本实用新型实现的技术手段、创作特征、达成目的与功效易于明白了解，下面结合具体实施方式，进一步阐述本实用新型。

[0025] 如图1-4所示，一种防滑防刺穿的鞋，包括鞋体1，鞋体1的内部设置有防穿刺组件2；

[0026] 防穿刺组件2包括设置在鞋体1顶部的鞋面201，鞋面201的顶部设置有绑带202，鞋面201顶部的前端设置有防水鞋面203，鞋面201的内壁设置有防潮海绵层204，鞋面201内部的前端设置有加厚层205，加厚层205的内壁设置有透气网格206，透气网格206的内壁设置有弹性支撑层207，鞋面201右侧面的上端设置有第一加厚侧边208，鞋面201左侧面的上端设置有第二加厚侧边209，防水鞋面203的内壁设置有海绵垫210，海绵垫210的内壁安装有竹炭颗粒211，鞋面201与防水鞋面203为不可拆除连接，鞋面201与绑带202为可拆卸连接，防潮海绵层204设置在鞋面201的内壁，加厚层205设置在鞋面201与防潮海绵层204之间，透气网格206设置在防潮海绵层204的正面，弹性支撑层207设置在防潮海绵层204内壁的前端，第一加厚侧边208与第二加厚侧边209设置在鞋面201内壁的前端，海绵垫210设置在鞋面201内壁顶部的前端，竹炭颗粒211设置在鞋面201内壁顶部的左端；

[0027] 其中，加厚层205与透气网格206对鞋体1的鞋头部分起到加厚防穿刺的效果，弹性支撑层207具备弹性，可起到缓冲防护的作用，鞋头左右两侧面的第一加厚侧边208与第二

加厚侧边209对鞋体1起到防护保暖的作用，防水鞋面203内的海绵垫210与竹炭颗粒211可对鞋体1内部的空气进行除菌除味的效果。

[0028] 鞋体1的底部设置有防滑组件3，防滑组件3包括设置在鞋体1底部的防滑鞋垫301，防滑鞋垫301内部的后端设置有气垫302，防滑鞋垫301的顶部设置有除菌层303，除菌层303顶部的前端设置有防潮层304，防潮层304的顶部开设有吸汗孔305，除菌层303顶部的后端设置有安装口306，安装口306的内部安装有按摩垫307，安装口306与按摩垫307为不可拆卸连接，防潮层304与除菌层303为可拆卸连接，防滑鞋垫301起到防护效果，防滑鞋垫301顶部前端的防潮层304通过吸汗孔305对脚底出的汗起到吸附的作用，安装口306内部的按摩垫307可对脚跟进行按摩的工作，增加鞋体1的舒适度，适用于长久穿戴鞋体1。

[0029] 需要说明的是，本实用新型为一种防滑防刺穿的鞋，使用时，绑带202可调节鞋体1的使用尺寸，防水鞋面203内壁的海绵垫210与防潮海绵层204内壁的竹炭颗粒211对鞋体1内部的空气进行除菌异味的作用，鞋面201内壁前端的加厚层205与透气网格206可起到防穿刺良好的防护效果，防潮海绵层204内壁的弹性支撑层207具备弹性可提高鞋体1的使用舒适度，鞋面201左右两侧面的第一加厚侧边208与第二加厚侧边209可在雨水天气起到加厚保暖的作用，防滑鞋垫301起到防滑效果，防潮层304与吸汗孔305可对脚底出的汗进行吸附除味的效果，按摩垫307可对脚跟进行按摩具备弹性作用，提高鞋体1的穿戴舒适度。

[0030] 以上显示和描述了本实用新型的基本原理和主要特征和本实用新型的优点。本行业的技术人员应该了解，本实用新型不受上述实施例的限制，上述实施例和说明书中描述的只是说明本实用新型的原理，在不脱离本实用新型精神和范围的前提下，本实用新型还会有各种变化和改进，这些变化和改进都落入要求保护的本实用新型范围内。本实用新型要求保护范围由所附的权利要求书及其等效物界定。

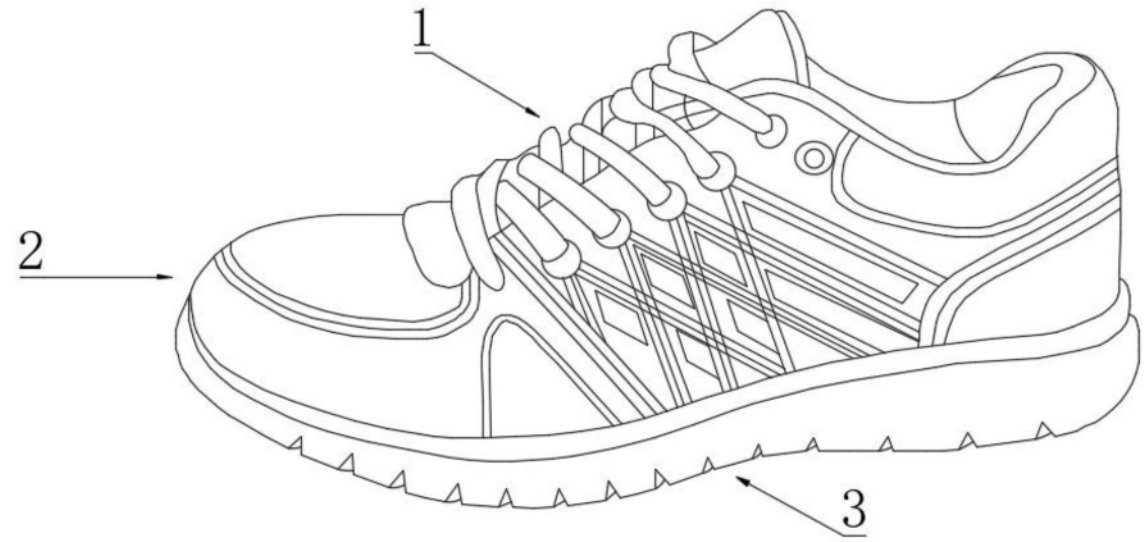

图1

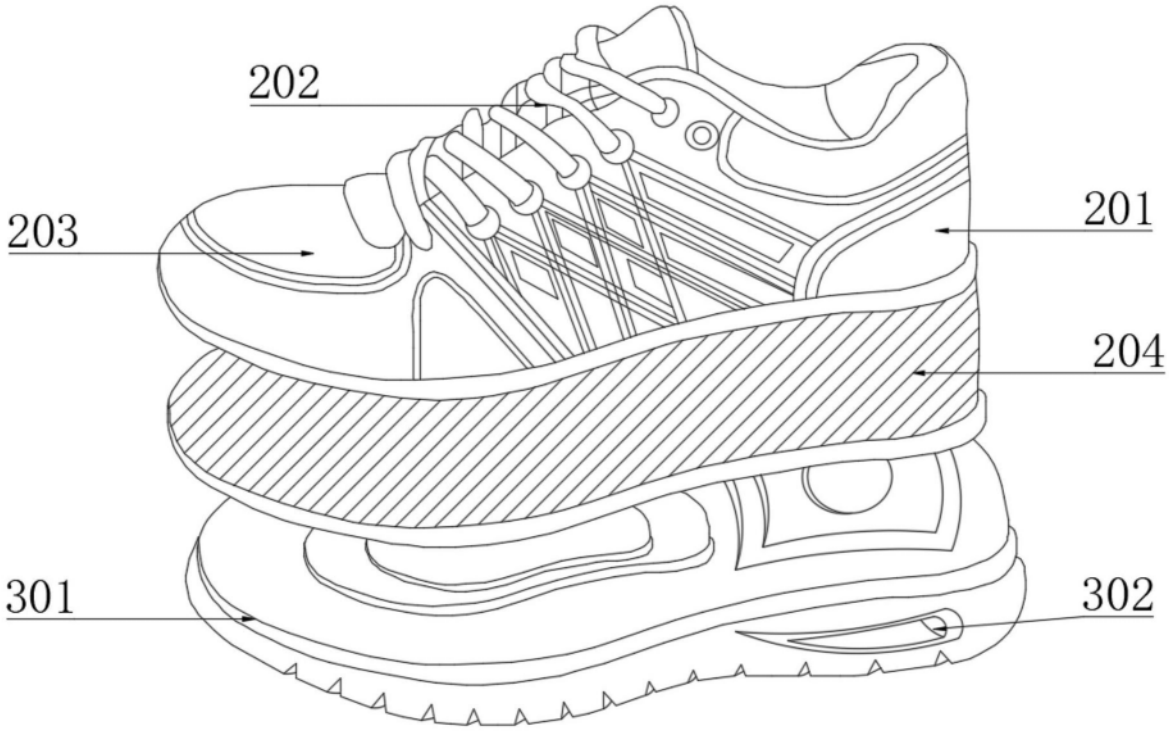

图2

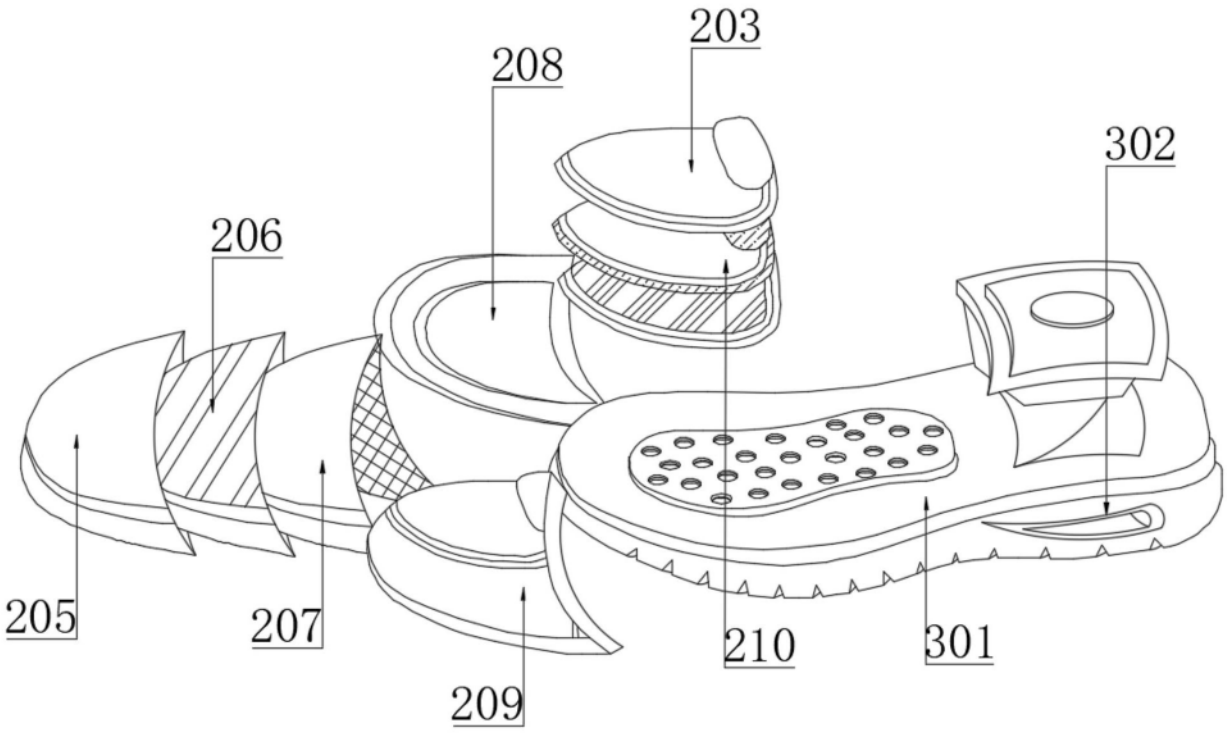

图3

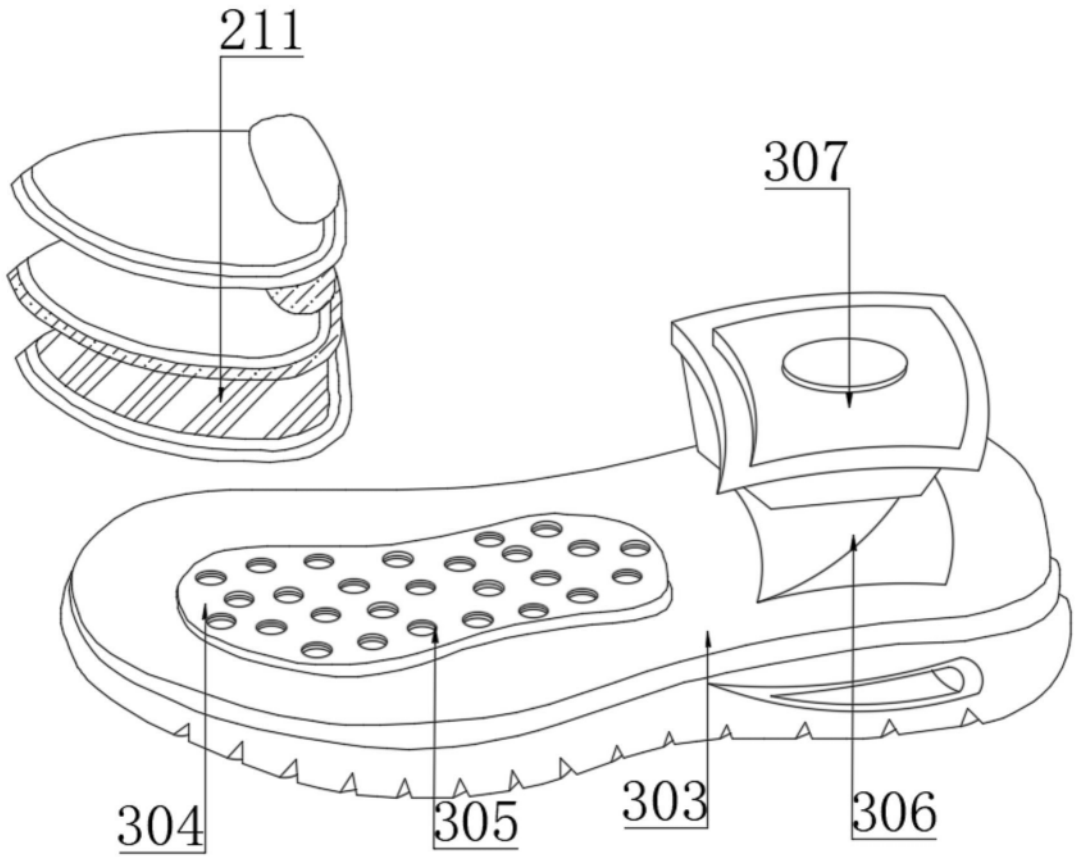

图4