(19)中华人民共和国国家知识产权局

(12)实用新型专利

(10)授权公告号 CN 210418914 U
(45)授权公告日 2020.04.28

(21)申请号 201921255309.X

(22)申请日 2019.08.05

(73)专利权人 中国能源建设集团广东火电工程有限公司
地址 510735 广东省广州市黄埔区红荔路1号

(72)发明人 张剑辉 朱伯理 刘波 潘鹏 吴荣燕

(74)专利代理机构 广州致信伟盛知识产权代理有限公司 44253
代理人 李东来 胡琴

(51)Int.Cl.
B66C 1/12(2006.01)

权利要求书1页 说明书2页 附图4页

(54)实用新型名称

一种吊装包角

(57)摘要

一种吊装包角，由于角铁的形状可以完全包覆钢梁的棱角位置，因此，在起吊时可以很好的承载钢梁，避免弧形外板变型；而由于钢丝绳是缠绕在吊装包角的两个限位弧形外板之间的弧形内板外表面上，因此，有效避免因重心偏移而导致钢丝绳脱离吊装包角而移动至钢梁的棱角位置上，保护钢丝绳不被损坏，保证安全施工，也能使钢丝绳可以重复循环使用，延长其使用寿命，同时，也提高了工作效率。

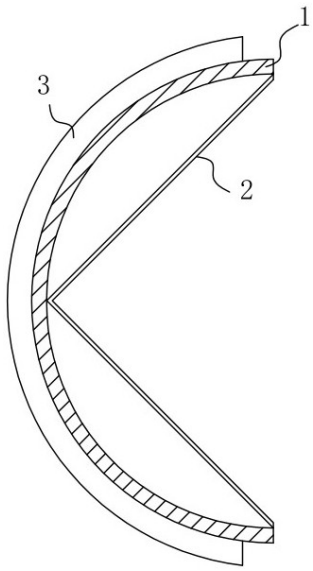

CN 210418914 U

1.一种吊装包角,其特征在于:包括弧形内板(1),在弧形内板(1)的内壁面上设置有角铁(2),所述角铁(2)的两条直角边的自由端以及直角均与弧形内板(1)的内壁面连接,在弧形内板(1)的外表面上设置有两个限位弧形外板(3),所述限位弧形外板(3)的内壁面与弧形内板(1)的外表面连接为一体。

2.根据权利要求1所述的一种吊装包角,其特征在于:所述角铁(2)的两条直角边的自由端以及直角均与弧形内板(1)的内壁面采用焊接连接。

3.根据权利要求1或2所述的一种吊装包角,其特征在于:所述角铁(2)形状呈等边三角形。

一种吊装包角

技术领域

[0001] 本实用新型涉及有棱角材料吊装时所需要使用的吊装包角。

背景技术

[0002] 在吊装有棱角的材料时，如吊装钢梁等材料，由于钢梁的棱角容易损伤用于起吊钢梁的钢丝绳，导致钢丝绳无法循环使用，同时钢丝绳一旦受到损伤，还会存在严重的安全隐患，为此，在钢丝绳与钢梁接触的位置设置有包覆在钢梁棱角上的圆状包角，钢丝绳则直接缠绕在包角上，通过吊车等起吊设备将钢梁吊起，通过包角避免钢梁的棱角损伤钢丝绳。钢梁吊装绑捆钢丝绳都是通过人工操作，因此，人工无法精确的确定钢梁的重心位置，也就间接导致所安装的包角位置无法使起吊的钢梁处于完全不移动的状态，因此，在起吊钢梁时，钢丝绳容易向钢梁的重心位置移位，导致钢丝绳脱离包角后直接与钢梁棱角接触，由于钢丝绳瞬时移位，因此会使钢丝绳受到的瞬时拉力过大，从而导致其容易断丝，为避免安全隐患，则需要重新操作，降低了工作效率。

实用新型内容

[0003] 本实用新型旨在提供一种吊装包角，避免钢丝绳在起吊时脱离吊装包角，避免钢丝绳受损，保证安全施工。

[0004] 本实用新型所述的一种吊装包角，包括弧形内板，在弧形内板的内壁面上设置有角铁，所述角铁的两条直角边的自由端以及直角均与弧形内板的内壁面连接，在弧形内板的外表面上设置有两个限位弧形外板，所述限位弧形外板的内壁面与弧形内板的外表面连接为一体。

[0005] 本实用新型所述的一种吊装包角，人工将多个吊装包角安装在钢梁与起吊钢丝绳接触的位置的上下平面上，安装在钢梁上平面棱角处的吊装包角的角铁包覆钢梁上平面的直角位置，而安装在钢梁下平面棱角处的吊装包角的角铁则包覆在钢梁下平面的直角位置处，起吊设备的钢丝绳则缠绕在对应吊装包角上，且位于吊装包角的两个限位弧形外板之间的弧形内板外表面上，随后启动起吊设备，则可将钢梁吊起至安装位置。由于角铁的形状可以完全包覆钢梁的棱角位置，因此，在起吊时可以很好的承载钢梁，保证其平稳升起以及移动；而由于钢丝绳是缠绕在吊装包角的两个限位弧形外板之间的弧形内板外表面上，因此，有效避免因重心偏移而导致钢丝绳脱离吊装包角而移动至钢梁的棱角位置上，保护钢丝绳不被损坏，保证安全施工，也能使钢丝绳可以重复循环使用，延长其使用寿命，同时，也提高了工作效率。

附图说明

[0006] 图1为本实用新型主视图。

[0007] 图2为本实用新型左视图。

[0008] 图3为本实用新型安装于钢梁上的安装结构示意图。

[0009] 图4为起吊状态结构示意图。

具体实施方式

[0010] 一种吊装包角，如图1至图4所示，包括弧形内板1，在弧形内板1的内壁面上设置有角铁2，所述角铁2的两条直角边的自由端以及直角均与弧形内板1的内壁面连接，在弧形内板1的外表面上设置有两个限位弧形外板3，所述限位弧形外板3的内壁面与弧形内板1的外表面连接为一体。所述限位弧形外板3的外表面高出弧形内板1的外表面的高度为40mm~60mm，以有效避免钢丝绳4越过限位弧形外板3后而脱离吊装包角5，本实施例中采用的高度为50mm。

[0011] 所述角铁2的两条直角边的自由端以及直角均与弧形内板1的内壁面采用焊接连接，可增大吊装包角5的支撑强度。

[0012] 所述角铁2形状呈等边三角形。呈等边三角形的角铁2可以与弧形内板1的两自由边有效融合为一体。

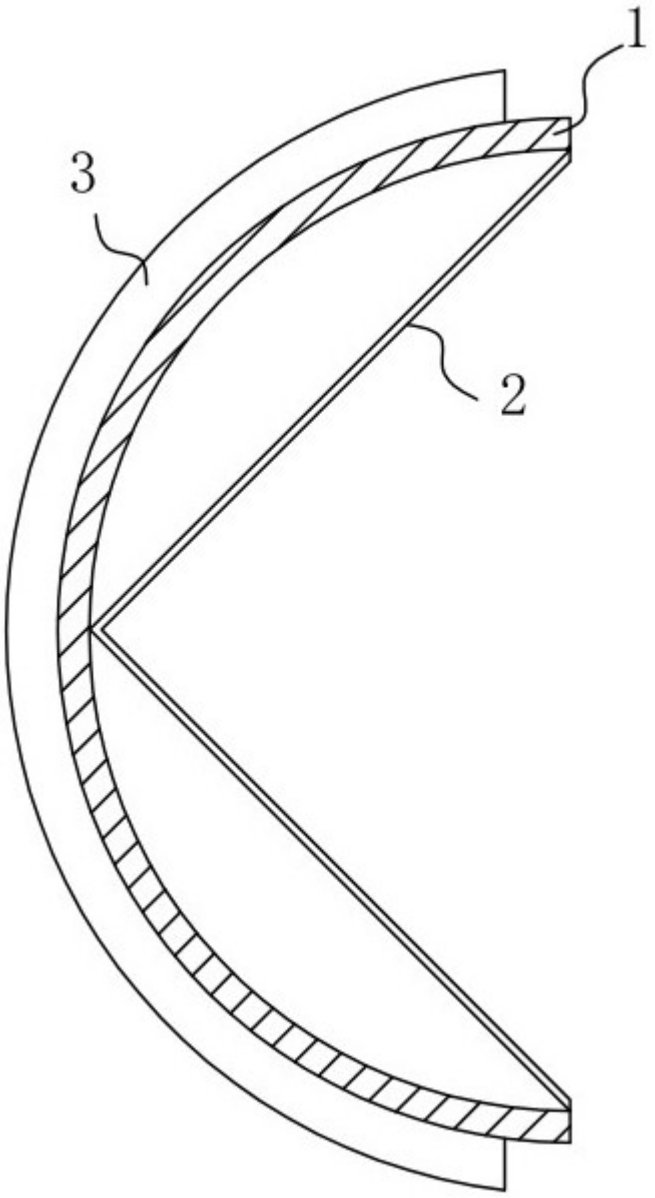

图1

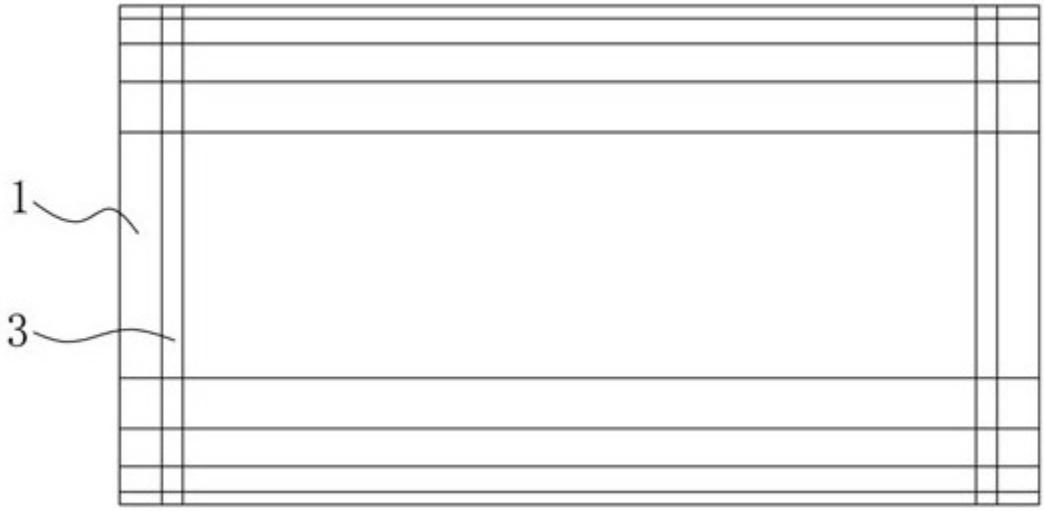

图2

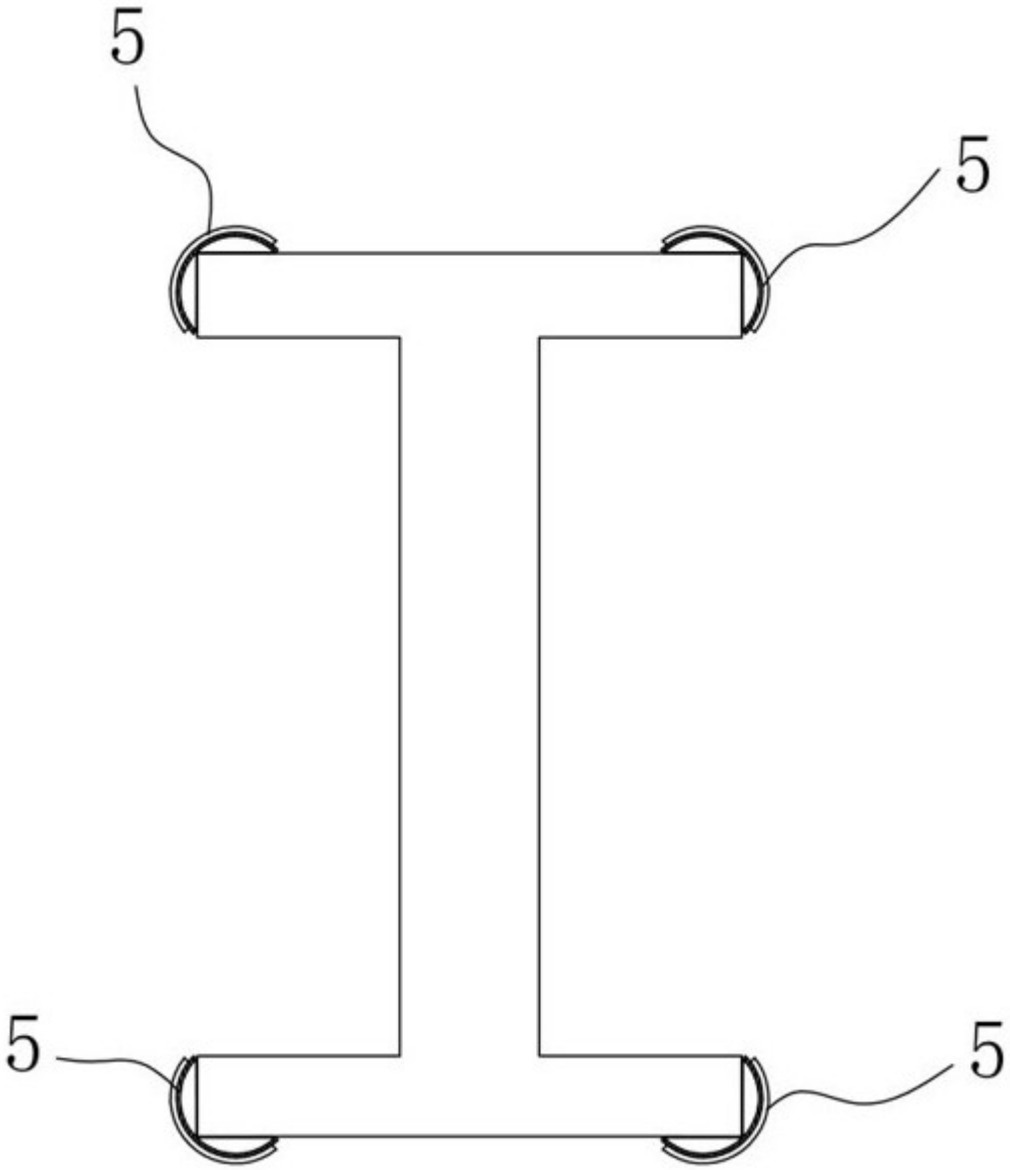

图3

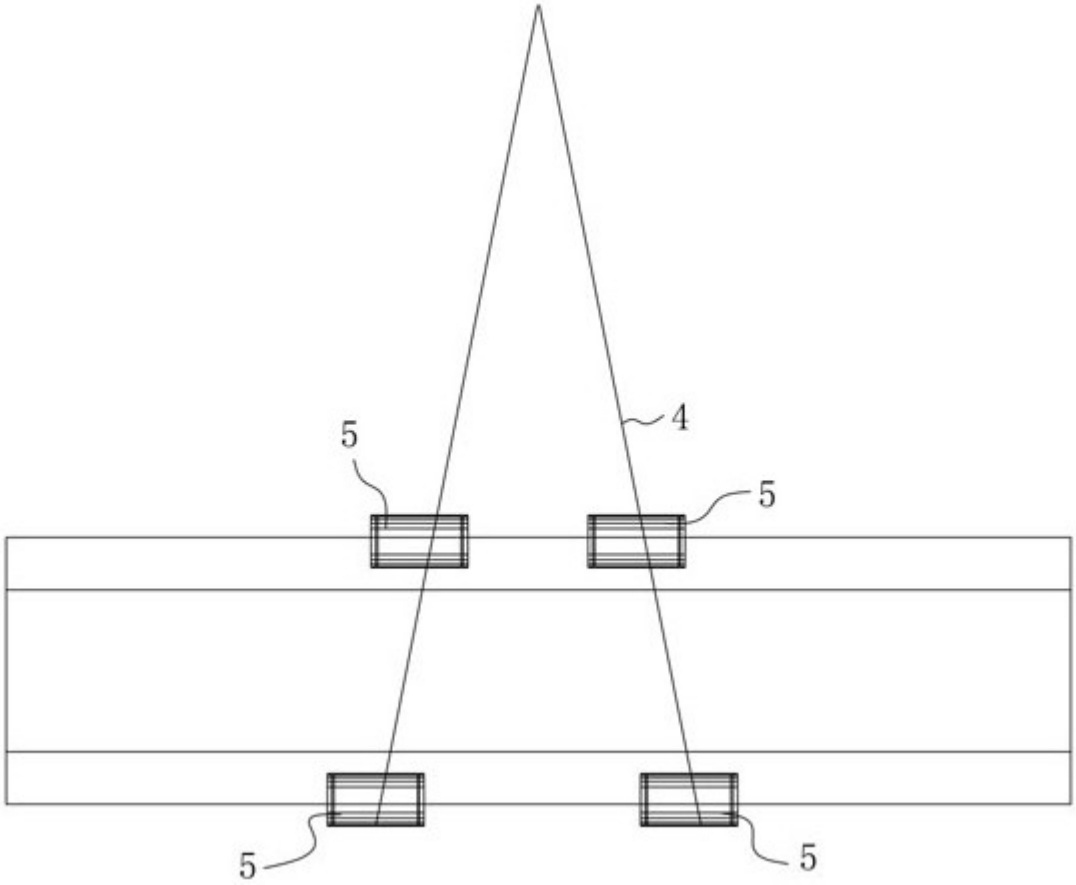

图4