(19)中华人民共和国国家知识产权局

(12)实用新型专利

(10)授权公告号 CN 205381446 U
(45)授权公告日 2016.07.13

(21)申请号 201620088452.4

(22)申请日 2016.01.29

(73)专利权人 苏州安特化妆品有限公司
地址 215000 江苏省苏州市苏州高新技术产业开发区珠江路521号

(72)发明人 李继承

(74)专利代理机构 苏州铭浩知识产权代理事务所（普通合伙） 32246
代理人 潘志渊

(51)Int.Cl.
B65B 35/44(2006.01)
B65B 51/10(2006.01)

(ESM)同样的发明创造已同日申请发明专利

权利要求书1页 说明书2页 附图2页

(54)实用新型名称

一种烟包机后处理滑动调节装置

(57)摘要

本实用新型涉及一种烟包机后处理滑动调节装置，包含机架、操作台、驱动及控制部件、加热板和传送带；所述操作台和驱动及控制部件设置在机架上；所述传送带设置在操作台上，加热板对应设置在传送带的上侧；所述操作台上还设置有滑轨和驱动电缸，滑轨与传送带平行设置；所述加热板通过支撑柱滑动设置在滑轨上，并通过丝杠与驱动电缸配合；本实用新型的烟包机后处理滑动调节装置，烟包后的产品落在传送带上，工人可以一次将落在传送带上的多个产品移至加热板上进行热封，热封后的产品放置到传送带的另一侧自动卸料，提高了加工效率和热封效果；加热板还可以在操作台上滑动调节，便于人员操作。

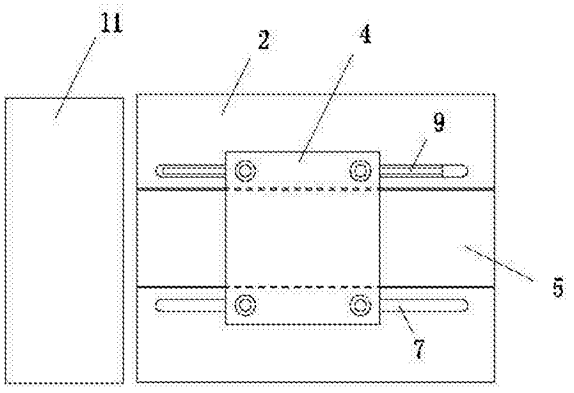

CN 205381446 U

1.一种烟包机后处理滑动调节装置，其特征在于：包含机架(1)、操作台(2)、驱动及控制部件(3)、加热板(4)和传送带(5)；所述操作台(2)和驱动及控制部件(3)设置在机架(1)上；所述传送带(5)设置在操作台(2)上，加热板(4)对应设置在传送带(5)的上侧；所述操作台(2)上还设置有滑轨(7)和驱动电缸(8)，滑轨(7)与传送带(5)平行设置；所述加热板(4)通过支撑柱(6)滑动设置在滑轨(7)上，并通过丝杠(9)与驱动电缸(8)配合。

2.根据权利要求1所述的烟包机后处理滑动调节装置，其特征在于：所述传送带(5)延伸至操作台(2)的两端部。

3.根据权利要求1所述的烟包机后处理滑动调节装置，其特征在于：所述支撑柱(6)有4根，4根支撑柱(6)分别位于加热板(4)的四角。

一种烟包机后处理滑动调节装置

技术领域

[0001] 本实用新型涉及一种烟包机后处理滑动调节装置。

背景技术

[0002] 化妆品在生产包装完成后，需要通过烟包机进一步封包，封包完成后的产品还需要进行热封后处理，以保证产品包装的封装效果；而现有的热封方法都是通过工人使用热封机对产品进行逐一加工，工作效率低，热封效果差。

实用新型内容

[0003] 针对上述存在的技术问题，本实用新型的目的是：提出了一种烟包机后处理滑动调节装置。

[0004] 本实用新型的技术解决方案是这样实现的：一种烟包机后处理滑动调节装置，包含机架、操作台、驱动及控制部件、加热板和传送带；所述操作台和驱动及控制部件设置在机架上；所述传送带设置在操作台上，加热板对应设置在传送带的上侧；所述操作台上还设置有滑轨和驱动电缸，滑轨与传送带平行设置；所述加热板通过支撑柱滑动设置在滑轨上，并通过丝杠与驱动电缸配合。

[0005] 优选的，所述传送带延伸至操作台的两端部。

[0006] 优选的，所述支撑柱有4根，4根支撑柱分别位于加热板的四角。

[0007] 由于上述技术方案的运用，本实用新型与现有技术相比具有下列优点：

[0008] 本实用新型的烟包机后处理滑动调节装置，烟包后的产品落在传送带上，工人可以一次将落在传送带上的多个产品移至加热板上进行热封，热封后的产品放置到传送带的另一侧自动卸料，提高了加工效率和热封效果；加热板还可以在操作台上滑动调节，便于人员操作。

附图说明

[0009] 下面结合附图对本实用新型技术方案作进一步说明：

[0010] 附图1为本实用新型的一种烟包机后处理滑动调节装置的俯视结构示意图；

[0011] 附图2为本实用新型的一种烟包机后处理滑动调节装置的侧视结构示意图。

具体实施方式

[0012] 下面结合附图来说明本实用新型。

[0013] 如附图1-2所示，本实用新型所述的一种烟包机后处理滑动调节装置，包含机架1、操作台2、驱动及控制部件3、加热板4和传送带5；所述操作台2和驱动及控制部件3设置在机架1上；所述传送带5设置在操作台2上，传送带5延伸至操作台2的两端部，一端靠近烟包区域11为进料端，另一端为卸料端；所述加热板4对应设置在传送带5的上侧；所述操作台2上还设置有滑轨7和驱动电缸8，滑轨7与传送带5平行设置；所述加热板4通过4角的4根支撑柱

6滑动设置在滑轨7上，支撑柱6通过滑轨7中的丝杠9与驱动电缸8配合；所述驱动及控制部件3对加热板4提供电源并控制其温度，同时对传送带5提供驱动并控制输送速度，并驱动电缸8对加热板4进行滑动调节。

[0014] 以上仅是本实用新型的具体应用范例，对本实用新型的保护范围不构成任何限制。凡采用等同变换或者等效替换而形成的技术方案，均落在本实用新型权利保护范围之内。

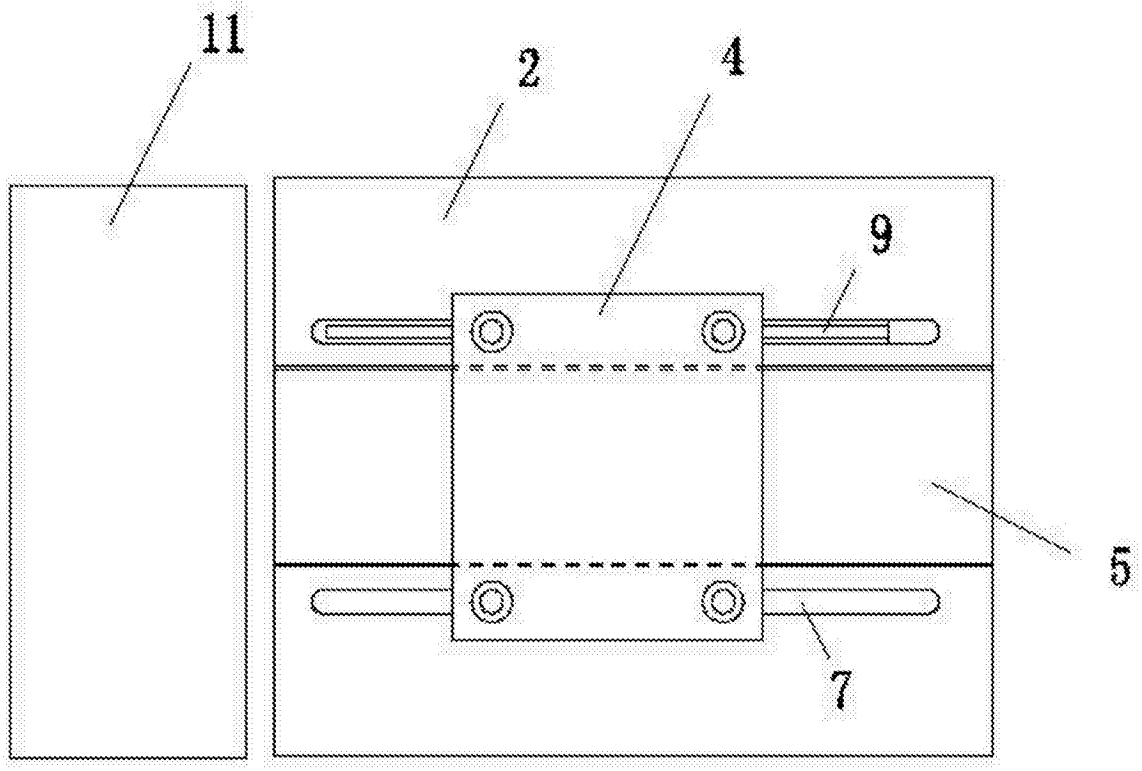

图1

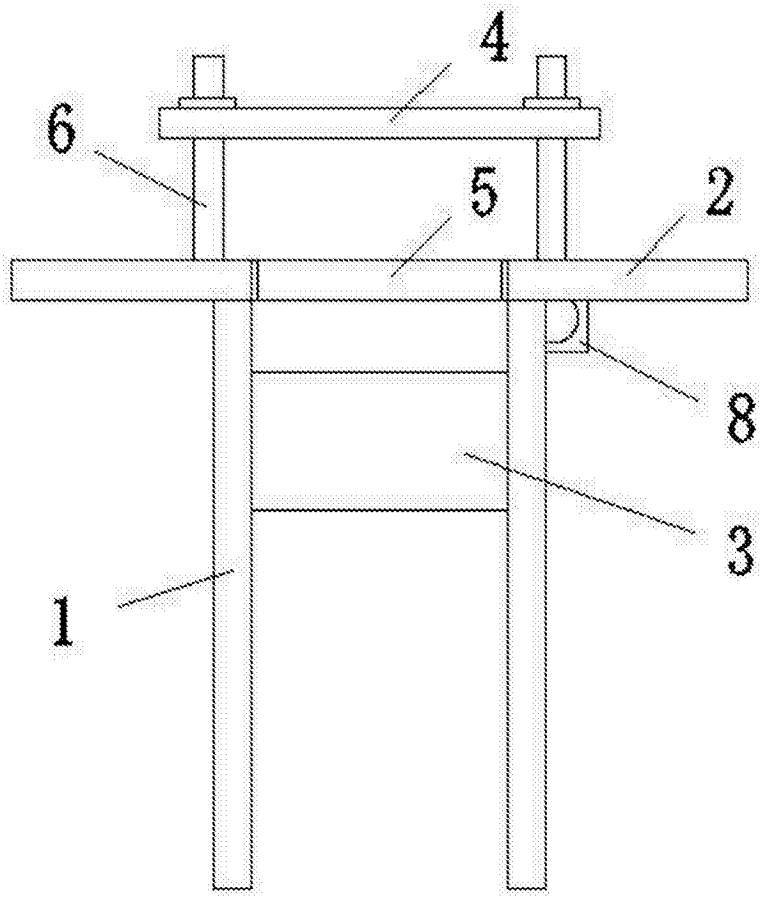

图2