(19)中华人民共和国国家知识产权局

(12)实用新型专利

(10)授权公告号 CN 204998960 U
(45)授权公告日 2016.01.27

(21)申请号 201520660538.5

(22)申请日 2015.08.27

(73)专利权人 安徽先知缘食品有限公司
地址 246000 安徽省安庆市桐城市大关镇黄荆街安徽先知缘食品有限公司

(72)发明人 叶键

(51)Int.Cl.
B65D 30/10(2006.01)
B65D 30/08(2006.01)
B65D 33/25(2006.01)

权利要求书1页 说明书2页 附图2页

(54)实用新型名称

一种食品包装袋

(57)摘要

本实用新型公开了一种食品包装袋，包括包装袋本体以及环保袋，所述包装袋本体形状为上窄下宽的袋状，所述包装袋本体包括内外两层，所述内层为聚丙乙烯薄膜，所述外层为牛皮纸，所述内层与外层通过热覆膜而成为一体，所述包装袋本体底部设有折痕，可向内折叠也可向外展开，所述包装袋本体背面设有一个环保袋，本实用新型增加了食品包装袋的环保性能，方便了用户在不同地点使用，而且袋口磁片的设置使得食品包装袋在拆开后，也可以在不用的情况下封口，可以满足大多数人的需要，在细节上给人们的生活带来方便，简单实用，适合于推广。

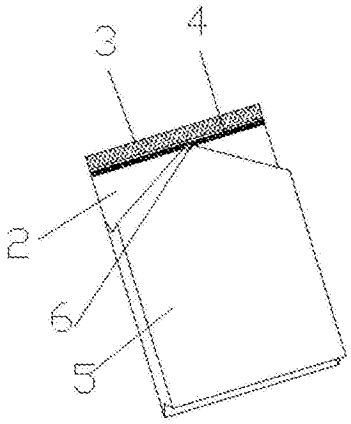

CN 204998960 U

1. 一种食品包装袋，其特征在于：包括包装袋本体以及环保袋，所述包装袋本体形状为上窄下宽的袋状，所述包装袋本体包括内外两层，所述内层为聚丙乙烯薄膜，所述外层为牛皮纸，所述内层与外层通过热覆膜而成为一体，所述包装袋本体底部及边缘设有折痕，可向内折叠也可向外展开，所述包装袋本体背面设有一个环保袋。

2. 根据权利要求 1 所述的食品包装袋，其特征在于：所述包装袋开口下方设有一对磁铁，所述磁铁设于包装袋本体内层与外层之间，所述磁铁为片状，长度与包装袋开口的宽度相等。

3. 根据权利要求 1 所述的食品包装袋，其特征在于：所述环保袋设于包装袋背面，且体积略小于包装袋本体，所述环保袋为牛皮纸材料。

4. 根据权利要求 2 所述的食品包装袋，其特征在于：所述环保袋边缘与包装袋本体通过热封连接，所述环保袋开口为向外凸出的三角形，所述三角形顶角处设有一个小磁铁，所述小磁铁与包装袋本体上的磁铁相吸引。

5. 根据权利要求 1 所述的食品包装袋，其特征在于：环保袋内部装有牙签，纸张以及小托盘，所述纸张设于小托盘底部，所述牙签设于纸张上，所述托盘面向包装袋本体放置。

一种食品包装袋

技术领域

[0001] 本实用新型涉及食品包装领域，特别涉及一种食品包装袋。

背景技术

[0002] 食品包装袋是指直接与食品接触，用于盛装和保护食品的薄膜容器，食品包装袋应使用食品级的塑料薄膜进行生产，在给人们生活带来便利的同时，还更加注重环保、安全等方面，越来越多的环保包装袋随即出现，但有些环保包装袋仅仅是起到收集垃圾的目的，而没有更大的发挥其作用，另外，大多数食品包装袋在开口后就无法密封，这样当食物有剩余时不方便保存，这些都是食品包装袋改进过程中应该注意的。

实用新型内容

[0003] 本实用新型的目的在于提供一种食品包装袋，以解决现有技术中导致的上述多项缺陷。

[0004] 一种食品包装袋，包括包装袋本体以及环保袋，所述包装袋本体形状为上窄下宽的袋状，所述包装袋本体包括内外两层，所述内层为聚丙乙烯薄膜，所述外层为牛皮纸，所述内层与外层通过热覆膜而成为一体，所述包装袋本体底部及边缘设有折痕，可向内折叠也可向外展开，所述包装袋本体背面设有一个环保袋。

[0005] 优选的，所述包装袋开口下方设有一对磁铁，所述磁铁设于包装袋本体内层与外层之间，所述磁铁为片状，长度与包装袋开口的宽度相等。

[0006] 优选的，所述环保袋设于包装袋背面，且体积略小于包装袋本体，所述环保袋为牛皮纸材料。

[0007] 优选的，所述环保袋边缘与包装袋本体通过热封连接，所述环保袋开口为向外凸出的三角形，所述三角形顶角处设有一个小磁铁，所述小磁铁与包装袋本体上的磁铁相吸引。

[0008] 优选的，所述环保袋内部装有牙签，纸张以及小托盘，所述纸张设于小托盘底部，所述牙签设于纸张上，所述托盘面向包装袋本体放置。

[0009] 本实用新型的优点在于：该食品包装袋，通过下大上小的设置使得包装袋可以站立，增加了其稳定性，通过内外层的设置，环保的同时也增加了其结实度，一对磁铁的设置使得包装袋在开口后也可以在不用其他物品的同时还能密封，方便实用，另外环保袋的设置以及环保袋在使用之前装的必备品，增加了包装袋的功能，更加迎合了消费者的需要，使用户使用更加方便，总之，本实用新型增加了食品包装袋的环保性能，方便了用户在不同地点使用，而且袋口磁片的设置使得食品包装袋在拆开后，也可以在不用的情况下封口，可以满足大多数人的需要，在细节上给人们的生活带来方便，简单实用，适合于推广。

附图说明

[0010] 图 1 为本实用新型所述的一种食品包装袋的背面结构图。

[0011] 图 2 为本实用新型所述的一种食品包装袋的结构图。

[0012] 图 3 为本实用新型所述的一种食品包装袋袋口处的截面剖视图。

[0013] 其中：1- 包装袋本体，2- 背面，3- 封口，4- 片状磁铁，5- 环保袋，6- 小磁铁，7- 折痕，8- 纸盘，9- 纸张，10- 牙签，11- 外层，12- 内层，13- 环保袋纸层，14- 袋腔。

具体实施方式

[0014] 为使本实用新型实现的技术手段、创作特征、达成目的与功效易于明白了解，下面结合具体实施方式，进一步阐述本实用新型。

[0015] 如图 1 和图 2 所示，一种食品包装袋，包括包装袋本体 1 以及环保袋 5，所述包装袋本体 1 形状为上窄下宽的袋状，所述包装袋本体 1 包括内外两层，所述内层 12 为聚丙乙烯薄膜，所述外层 11 为牛皮纸，所述内层 11 与外层 12 通过热覆膜而成为一体，所述包装袋本体 1 底部及边缘设有折痕 7，可向内折叠 7 也可向外展开，所述包装袋本体 1 背面设有一个环保袋 5。

[0016] 值得注意的是，所述包装袋开口 3 下方设有一对磁铁 4，所述磁铁 4 设于包装袋本体 1 内层 11 与外层 12 之间，所述磁铁 4 为片状，长度与包装袋开口 3 的宽度相等，这样使得包装袋在开口后也可以在不用其他物品的同时还能密封。

[0017] 在本实施例中，所述环保袋 5 设于包装袋背面 2，且体积略小于包装袋本体 1，所述环保袋 5 为牛皮纸材料，增加了其韧性以及可折叠性。

[0018] 在本实施例中，所述环保袋 5 边缘与包装袋本体 1 通过热封连接，所述环保袋 5 开口为向外凸出的三角形，所述三角形顶角处设有一个小磁铁 6，所述小磁铁 6 与包装袋本体 1 上的磁铁 4 相吸引，这样使得环保袋 5 也可以根据需要打开或合起。

[0019] 此外，环保袋 5 内部装有牙签 10，纸张 9 以及纸盘 8，所述纸张 9 设于纸盘 8 底部，所述牙签 10 设于纸张 9 上，所述纸盘 8 面向包装袋本体 1 放置，这样可以增加环保袋 5 功能的同时也给用户带来很大方便。

[0020] 基于上述，本实用新型增加了食品包装袋的环保性能，方便了用户在不同地点使用，而且袋口磁片的设置使得食品包装袋在拆开后，也可以在不用的情况下封口，可以满足大多数人的需要，在细节上给人们的生活带来方便，简单实用，适合于推广。

[0021] 由技术常识可知，本实用新型可以通过其它的不脱离其精神实质或必要特征的实施方案来实现。因此，上述公开的实施方案，就各方面而言，都只是举例说明，并不是仅有的。所有在本实用新型范围内或在等同于本实用新型的范围内的改变均被本实用新型包含。

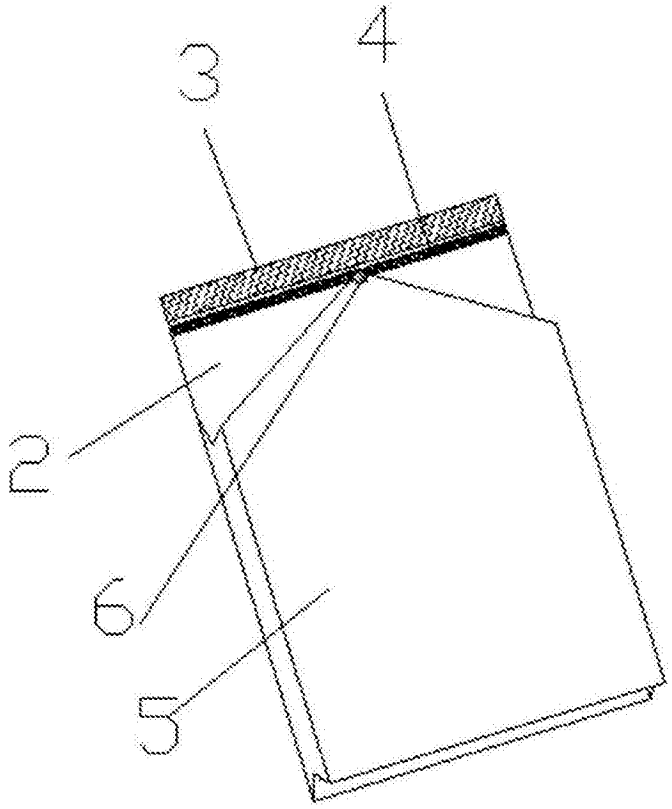

图 1

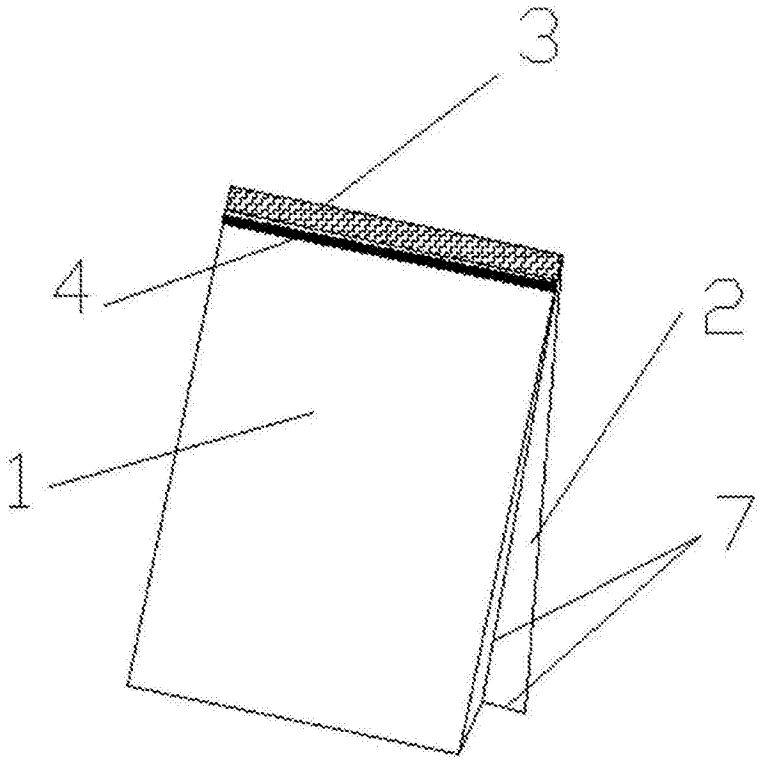

图 2

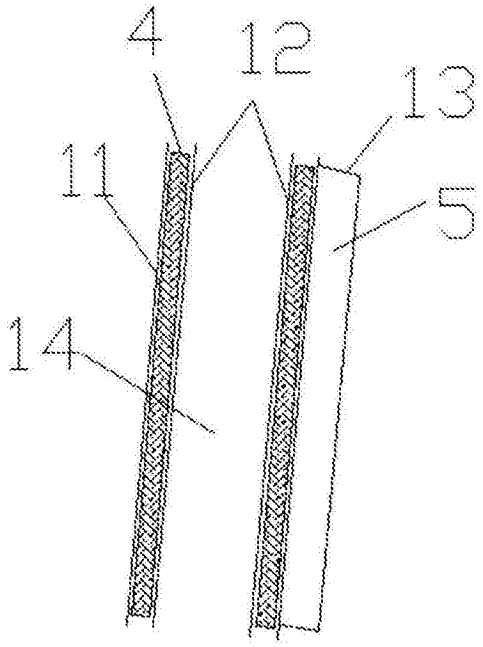

图 3