(19)国家知识产权局

(12)实用新型专利

(10)授权公告号 CN 221330952 U
(45)授权公告日 2024.07.16

(21)申请号 202322680873.9

(22)申请日 2023.09.28

(73)专利权人 浙江苏泊尔家电制造有限公司
地址 310052 浙江省杭州市高新(滨江)区滨安路501

(72)发明人 张谷乃

(74)专利代理机构 北京磐华捷成知识产权代理有限公司 11851
专利代理师 谢栒

(51)Int.Cl.
A47J 36/00(2006.01)
A47J 27/00(2006.01)
A47J 45/06(2006.01)

权利要求书1页 说明书5页 附图7页

(54)实用新型名称

煲体和烹饪器具

(57)摘要

本实用新型公开了一种煲体和烹饪器具,煲体包括外壳、中板和一对把手;所述外壳构造为沿周向延伸,并且设置有一对安装部,所述一对安装部位于所述外壳的相对两侧;所述中板沿所述外壳的周向设置在所述外壳的顶部;所述一对把手分别设置于所述一对安装部,所述把手具有供手握持的凹陷部,并且所述把手在所述外壳的内侧连接至所述中板。根据本方案,通过在外壳的相对两侧设置有一对安装部,使得一对把手分别设置于该一对安装部,并且把手在外壳的内侧连接至中板,把手的装配工艺较为简单,能够提高装配效率,降低生活成本。此外,把手具有供握持的凹陷部,以便于用户抓握。

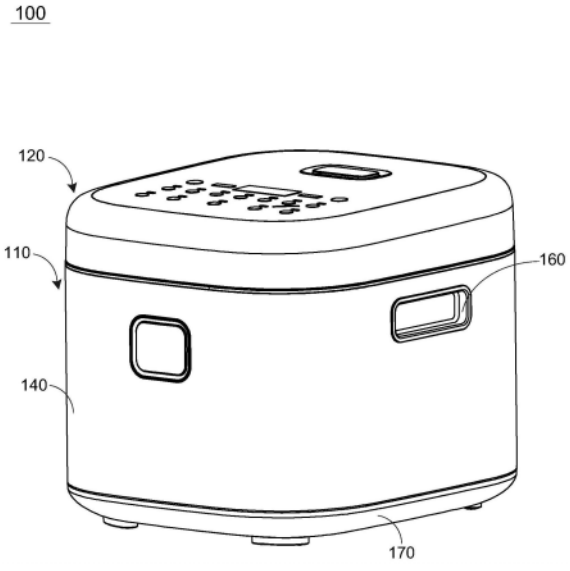

CN 221330952 U

1.一种煲体,用于烹饪器具,其特征在于,所述煲体包括:

外壳,所述外壳构造为沿周向延伸,并且设置有一对安装部,所述一对安装部位于所述外壳的相对两侧;

中板,所述中板沿所述外壳的周向设置在所述外壳的顶部;

一对把手,所述一对把手分别设置于所述一对安装部,所述把手具有供手握持的凹陷部,并且所述把手在所述外壳的内侧连接至所述中板。

2.根据权利要求1所述的煲体,其特征在于,所述把手通过紧固件连接至所述中板。

3.根据权利要求2所述的煲体,其特征在于,

所述中板设置有安装柱,所述安装柱设置有安装孔,所述把手对应地设置有连接孔,所述紧固件延伸穿过所述连接孔进入所述安装孔并且旋拧至所述安装柱,并且/或者

所述外壳由金属材料制成。

4.根据权利要求1所述的煲体,其特征在于,

所述把手的长度L1满足:10mm≤L1≤100mm,并且/或者

所述把手的宽度W1满足:2mm≤W1≤15mm,并且/或者

所述把手的高度H1满足:10mm≤H1≤80mm。

5.根据权利要求1至4中任一项所述的煲体,其特征在于,所述安装部设置有通孔、凹槽或者缺口中的一者。

6.根据权利要求5所述的煲体,其特征在于,所述把手包括沿周向延伸的侧壁和与所述侧壁连接的底壁,所述侧壁和所述底壁围绕形成凹陷部,在所述把手设置于所述安装部的状态下,所述凹陷部构造为朝向所述煲体的内侧凹陷。

7.根据权利要求6所述的煲体,其特征在于,所述把手还包括翻边,所述翻边围绕所述侧壁的周向设置在所述侧壁的远离所述底壁的一端,并且构造为从所述侧壁向外延伸,在所述把手连接至所述中板的状态下,所述翻边沿其周向贴靠至所述外壳的外表面。

8.根据权利要求7所述的煲体,其特征在于,所述翻边的厚度T满足:1mm≤T≤3mm。

9.根据权利要求7所述的煲体,其特征在于,所述外壳包括外壳主体部,所述安装部构造为从所述外壳主体部向内延伸并且围绕形成所述通孔,所述把手还包括挡筋,所述挡筋设置在所述侧壁的外表面,并且与所述翻边间隔设置,在所述把手设置于所述安装部的状态下,所述安装部被横向限位在所述翻边和所述挡筋之间。

10.根据权利要求9所述的煲体,其特征在于,

所述挡筋的长度L2满足:5mm≤L2≤10mm,并且/或者

所述挡筋的宽度W2满足:0.3mm≤W2≤2mm,并且/或者

所述挡筋的高度H2满足:0.5mm≤H2≤5mm。

11.一种烹饪器具,其特征在于,包括:

根据权利要求1至10中任一项所述的煲体,所述煲体还包括内锅,所述内锅设置在所述外壳的内侧;以及

盖体,所述盖体可开合地设置于所述煲体,当所述盖体盖合在所述煲体上时,在所述盖体和所述内锅之间形成烹饪空间。

煲体和烹饪器具

技术领域

[0001] 本实用新型涉及厨房用具技术领域,具体而言涉及一种煲体和烹饪器具。

背景技术

[0002] 已知的诸如电饭煲、电压力锅的烹饪器具,其通常没有设置提手或者提手为安装在中板两侧的圆弧形长遥杆结构。对于没有设置提手的烹饪器具,不方便用户挪动。对于设置有圆弧形长遥杆结构的提手,装配比较麻烦,并且烹饪器具的外观线条不能达到一致。此外,当烹饪器具装满食物时,可能会由于烹饪器具过重而导致提手断落,降低用户使用体验。

[0003] 为此,本实用新型提供了一种煲体和烹饪器具,以至少部分地解决现有技术中的问题。

实用新型内容

[0004] 在实用新型内容部分中引入了一系列简化形式的概念,这将在具体实施方式部分中进一步详细说明。本实用新型的实用新型内容部分并不意味着要试图限定出所要求保护的技术方案的关键特征和必要技术特征,更不意味着试图确定所要求保护的技术方案的保护范围。

[0005] 为了至少部分地解决上述问题,根据本实用新型的第一方面,公开了一种煲体,用于烹饪器具,所述煲体包括:

[0006] 外壳,所述外壳构造为沿周向延伸,并且设置有一对安装部,所述一对安装部位于所述外壳的相对两侧;

[0007] 中板,所述中板沿所述外壳的周向设置在所述外壳的顶部;

[0008] 一对把手,所述一对把手分别设置于所述一对安装部,所述把手具有供手握持的凹陷部,并且所述把手在所述外壳的内侧连接至所述中板。

[0009] 根据本方案,通过在外壳的相对两侧设置有一对安装部,使得一对把手分别设置于该一对安装部,并且把手在外壳的内侧连接至中板,把手的装配工艺较为简单,能够提高装配效率,降低生活成本。此外,把手具有供握持的凹陷部,以便于用户抓握。

[0010] 可选地,所述把手通过紧固件连接至所述中板。

[0011] 根据本方案,把手的装配工艺较为简单,能够降低生产成本。

[0012] 可选地,所述中板设置有安装柱,所述安装柱设置有安装孔,所述把手对应地设置有连接孔,所述紧固件延伸穿过所述连接孔进入所述安装孔并且旋拧至所述安装柱,并且/或者

[0013] 所述外壳由金属材料制成。

[0014] 根据本方案,把手和中板之间的连接结构较为简单,便于制造,能够降低生产成本;外壳由金属材料制成,不仅便于制造,同时能够使得外壳具有足够的强度,并且使得煲体的外观面较为美观。

[0015] 可选地,所述把手的长度L1满足:10mm≤L1≤100mm,并且/或者所述把手的宽度W1满足:2mm≤W1≤15mm,并且/或者

[0016] 所述把手的高度H1满足:10mm≤H1≤80mm。

[0017] 根据本方案,当把手的尺寸满足上述范围时,以便于用户的手握持把手。

[0018] 可选地,所述安装部设置有通孔、凹槽或者缺口中的一者。

[0019] 根据本方案,可以根据实际需要设置安装部的结构,以便于优化设计烹饪器具的结构。

[0020] 可选地,所述把手包括沿周向延伸的侧壁和与所述侧壁连接的底壁,所述侧壁和所述底壁围绕形成凹槽,在所述把手设置于所述安装部的状态下,所述凹槽构造为朝向所述煲体的内侧凹陷。

[0021] 根据本方案,把手的结构简单,便于制造,能够降低生产成本。

[0022] 可选地,所述把手还包括翻边,所述翻边围绕所述侧壁的周向设置在所述侧壁的远离所述底壁的一端,并且构造为从所述侧壁向外延伸,在所述把手连接至所述中板的状态下,所述翻边沿其周向贴靠至所述外壳的外表面。

[0023] 根据本方案,通过在把手上设置翻边,不仅便于安装把手,同时便于对把手进行限位。

[0024] 可选地,所述翻边的厚度T满足:1mm≤T≤3mm。

[0025] 根据本方案,当翻边的厚度满足上述范围时,能够使得翻边具有足够的强度。

[0026] 可选地,所述外壳包括外壳主体部,所述安装部构造为从所述外壳主体部向内延伸并且围绕形成所述通孔,所述把手还包括挡筋,所述挡筋设置在所述侧壁的外表面,并且与所述翻边间隔设置,在所述把手设置于所述安装部的状态下,所述安装部被横向限位在所述翻边和所述挡筋之间。

[0027] 根据本方案,通过在把手上设置挡筋,能够使得安装部被横向限位在翻边和挡筋之间,以便于对把手进行限位。

[0028] 可选地,所述挡筋的长度L2满足:5mm≤L2≤10mm,并且/或者

[0029] 所述挡筋的宽度W2满足:0.3mm≤W2≤2mm,并且/或者

[0030] 所述挡筋的高度H2满足:0.5mm≤H2≤5mm。

[0031] 根据本方案,当挡筋的尺寸满足上述范围时,使得挡筋具有足够的强度。

[0032] 根据本实用新型的第二方面,公开了一种烹饪器具,其包括:

[0033] 根据上述第一方面中任一项所述的煲体,所述煲体还包括内锅,所述内锅设置在所述外壳的内侧;以及

[0034] 盖体,所述盖体可开合地设置于所述煲体,当所述盖体盖合在所述煲体上时,在所述盖体和所述内锅之间形成烹饪空间。

附图说明

[0035] 本实用新型的下列附图在此作为本实用新型的一部分用于理解本实用新型。附图中示出了本实用新型的实施例及其描述,用来解释本实用新型的原理。

[0036] 附图中:

[0037] 图1为根据本实用新型的一个优选实施方式的烹饪器具的立体示意图;

[0038] 图2为图1中的烹饪器具的煲体的分解示意图；

[0039] 图3为图1中的烹饪器具的局部结构的剖视示意图；

[0040] 图4为图2中的煲体的中板的立体示意图；

[0041] 图5为图2中的煲体的外壳的立体示意图；

[0042] 图6为图2中的煲体的把手的立体示意图；

[0043] 图7为图2中的煲体的把手的另一个立体示意图。

[0044] 附图标记说明：

[0045] 100:烹饪器具

[0046] 110:煲体

[0047] 120:盖体

[0048] 130:内锅

[0049] 140:外壳

[0050] 141:外壳主体部

[0051] 142:安装部

[0052] 143:通孔

[0053] 150:中板

[0054] 151:安装柱

[0055] 152:安装孔

[0056] 160:把手

[0057] 161:侧壁

[0058] 162:底壁

[0059] 163:翻边

[0060] 164:连接孔

[0061] 165:凹陷部

[0062] 166:挡筋

[0063] 170:底座

具体实施方式

[0064] 在下文的描述中,给出了大量具体的细节以便提供对本实用新型更为彻底的理解。然而,对于本领域技术人员来说显而易见的是,本实用新型实施方式可以无需一个或多个这些细节而得以实施。在其他的例子中,为了避免与本实用新型实施方式发生混淆,对于本领域公知的一些技术特征未进行描述。

[0065] 为了彻底了解本实用新型实施方式,将在下列的描述中提出详细的结构。显然,本实用新型实施方式的施行并不限定于本领域的技术人员所熟习的特殊细节。需要说明的是,本实用新型中所引用的诸如“第一”和“第二”的序数词仅仅是标识,而不具有任何其他含义,例如特定的顺序等。而且,例如,术语“第一部件”其本身不暗示“第二部件”的存在,术语“第二部件”本身不暗示“第一部件”的存在。本实用新型中所使用的术语“上”、“下”、“前”、“后”、“左”、“右”以及类似的表述只是为了说明的目的,并非限制。

[0066] 本实用新型提供了一种盖体120和具有其的烹饪器具100。根据本实用新型的烹饪

器具100可以为电饭煲、电压力锅或其他的烹饪器具,烹饪器具100除具有煮米饭的功能以外,还可以具有煮粥、煲汤等各种功能。

[0067] 下面将结合图1至图7对根据本实用新型的烹饪器具100进行详细的说明。

[0068] 如图1所示,烹饪器具100主要包括煲体110和盖体120,盖体120可开合地设置在煲体110的上方。具体地,盖体120通过枢转轴(未示出)可枢转地连接至煲体110。煲体110中设置有内锅130,当盖体120盖合在煲体110上时,在盖体120和内锅130之间可以形成烹饪空间。煲体110基本上呈圆角长方体形状,并且具有圆筒形状的收纳部。内锅130可以构造为能够自由地放入收纳部或者从收纳部取出以方便对内锅的清洗,也可构造为固定于煲体110内而无法从煲体110内取出。内锅130通常由金属材料制成,用于盛放待加热的材料,诸如米、汤等。此外,煲体110内还设置有内锅加热装置和控制装置,内锅加热装置可以设置在内锅130的底部,以对内锅130中的食物进行加热,用户能够通过控制装置来控制烹饪器具100的烹饪操作。

[0069] 需要说明的是,在本实用新型中,方向性术语“上”和“下”是基于正立放置的且盖体120盖合在煲体110上的状态下的烹饪器具100所确定的那些方向。

[0070] 如图1至图3所示,煲体110主要包括内锅130、外壳140、中板150、一对把手160和底座170。外壳140由金属材料制成。外壳140构造为沿周向延伸,并且设置在内锅130的侧部外周。也就是说,内锅130设置在外壳140的内侧。中板150沿外壳140的周向设置在外壳140的顶部,并且内锅130延伸穿过中板150。底座170设置在外壳140的底部,并且连接至中板150,使得外壳140被沿其周向夹持在中板150和底座170之间,内锅130设置在底座170的上方。

[0071] 在本实施方式中,外壳140设置有一对安装部142,该一对安装部142位于外壳140的相对两侧。该一对把手160分别设置于该一对安装部142,把手160具有供手握持的凹陷部165,以便于用户抓握。把手160在外壳的内侧连接至中板150。由此,把手160的装配工艺较为简单,能够提高装配效率,降低生活成本。

[0072] 如图3和图5所示,安装部142设置有通孔143。外壳140包括外壳主体部141,安装部142构造为从外壳主体部141向内延伸并且围绕形成通孔143。优选地,安装部142设置于外壳140的靠上的位置处,以便于将把手160连接至中板150。进一步优选地,安装部142与外壳140的顶面之间的距离D满足:10mm≤D≤20mm。例如,D可以为10mm、12mm、14mm、16mm、18mm或者20mm。在一个未示出的实施方式中,安装部设置有凹槽或者缺口中的一者。

[0073] 在本实施方式中,把手160通过紧固件连接至中板150。具体地,如图3和图4所示,中板150设置有安装柱151,安装柱151设置有安装孔152。如图7所示,把手160对应地设置有连接孔164,紧固件延伸穿过连接孔164进入安装孔152并且旋拧至安装柱151,以将把手160连接至中板150。连接孔164构造为圆形通孔,安装孔152构造为圆形盲孔。图7中示出了把手160具有两个连接孔164,安装柱151和安装孔152的数量与连接孔164的数量相对应。由此,每一个把150由两个紧固件安装至中板150,使得把手160的安装较为稳固,以防止把手160从外壳140和中板150脱落。

[0074] 优选地,如图3和图6所示,把手160的长度L1满足:10mm≤L1≤100mm,把手160的宽度W1满足:2mm≤W1≤15mm,把手160的高度H1满足:10mm≤H1≤80mm。例如,L1可以为10mm、20mm、30mm、40mm、50mm、60mm、70mm、80mm、90mm或者100mm,W1可以为2mm、4mm、6mm、8mm、10mm、12mm、14mm或者15mm,H1可以为10mm、20mm、30mm、40mm、50mm、60mm、70mm、或者80mm。

[0075] 如图3、图6和图7所示,把手160包括沿周向延伸的侧壁161和与侧壁161连接的底壁162。侧壁161和底壁162围绕形成凹陷部165,以供用户的手握持。在把手160设置于安装部142的状态下,凹陷部165的开口位于外壳140的侧部(即煲体110的侧部),并且凹陷部165构造为朝向煲体110的内侧凹陷的凹槽。

[0076] 把手160还包括翻边163,翻边163围绕侧壁161的周向设置在侧壁161的远离底壁162的一端,并且构造为从侧壁161向外延伸。在把手160连接至中板150的状态下,翻边163沿其周向贴靠至外壳140的外表面(参见图3),由此能够对把手160进行限位。优选地,翻边163的厚度T满足:1mm≤T≤3mm。例如,T可以为1mm、1.5mm、2mm、2.5mm或者3mm。

[0077] 把手160还包括挡筋166,挡筋166设置在侧壁161的外表面,并且与翻边163间隔设置,在把手160设置于安装部142的状态下,安装部142被横向限位在翻边163和挡筋166之间,以便于对把手160进行横向限位。

[0078] 优选地,挡筋166的长度L2满足:5mm≤L2≤10mm,挡筋166的宽度W2满足:0.3mm≤W2≤2mm,挡筋166的高度H2满足:0.5mm≤H≤5mm。例如,L2可以为5mm、6mm、7mm、8mm、9mm或者10mm,W2可以为0.3mm、0.5mm、0.7mm、0.9mm、1.1mm、1.3mm、1.5mm、1.7mm、1.9mm或者2mm,H2可以为0.5mm、1mm、1.5mm、2mm、2.5mm、3mm、3.5mm、4mm、4.5mm或者5mm。

[0079] 除非另有定义,本文中所使用的技术和科学术语与本实用新型的技术领域的技术人员通常理解的含义相同。本文中使用的术语只是为了描述具体的实施目的,不是旨在限制本实用新型。本文中出现的诸如“设置”等术语既可以表示一个部件直接附接至另一个部件,也可以表示一个部件通过中间件附接至另一个部件。本文中在一个实施方式中描述的特征可以单独地或与其它特征结合地应用于另一个实施方式,除非该特征在该另一个实施方式中不适用或是另有说明。

[0080] 本实用新型已经通过上述实施方式进行了说明,但应当理解的是,上述实施方式只是用于举例和说明的目的,而非意在将本实用新型限制于所描述的实施方式范围内。本领域技术人员可以理解的是,根据本实用新型的教导还可以做出更多种的变型和修改,这些变型和修改均落在本实用新型所要求保护的范围以内。

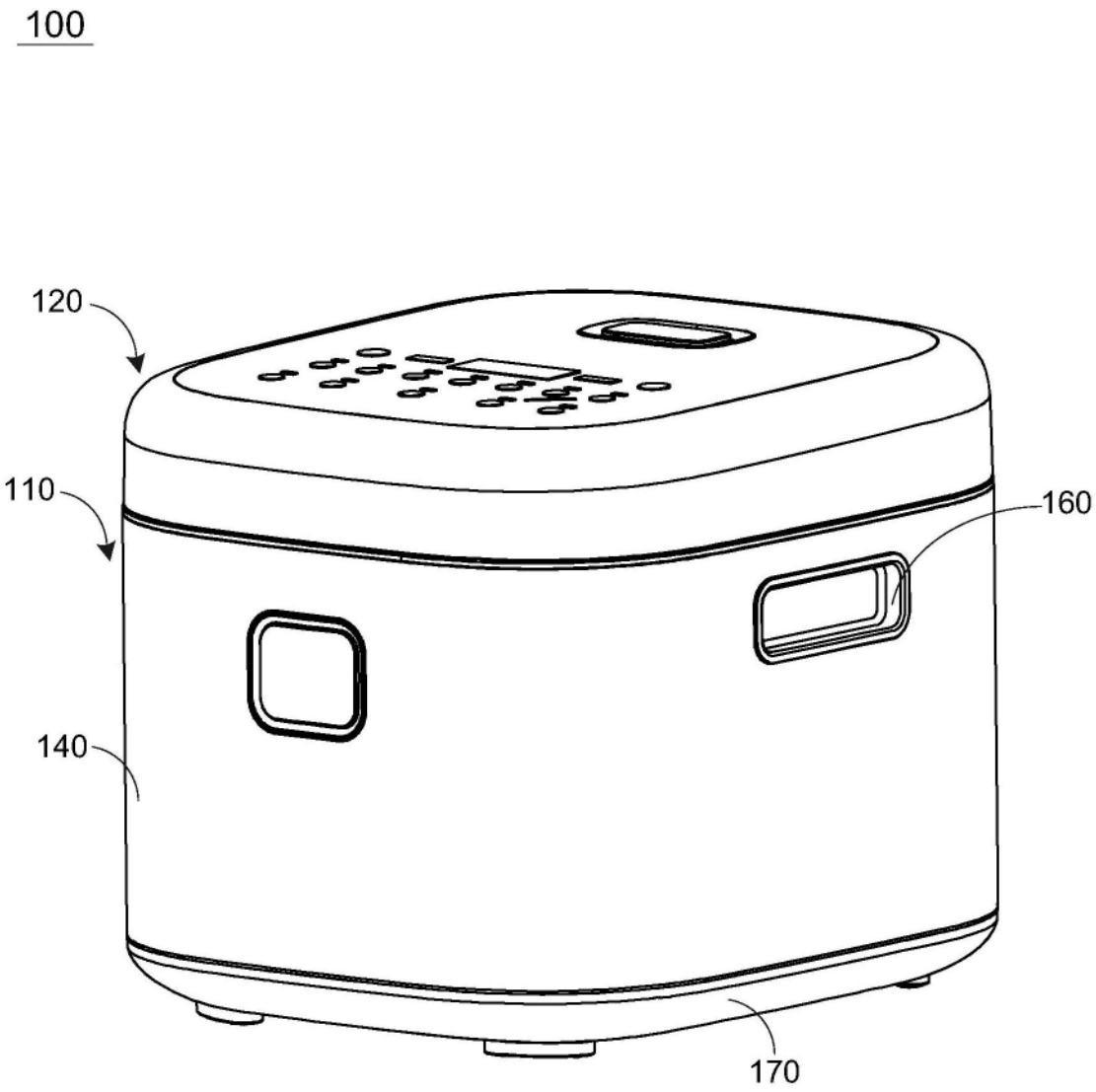

图1

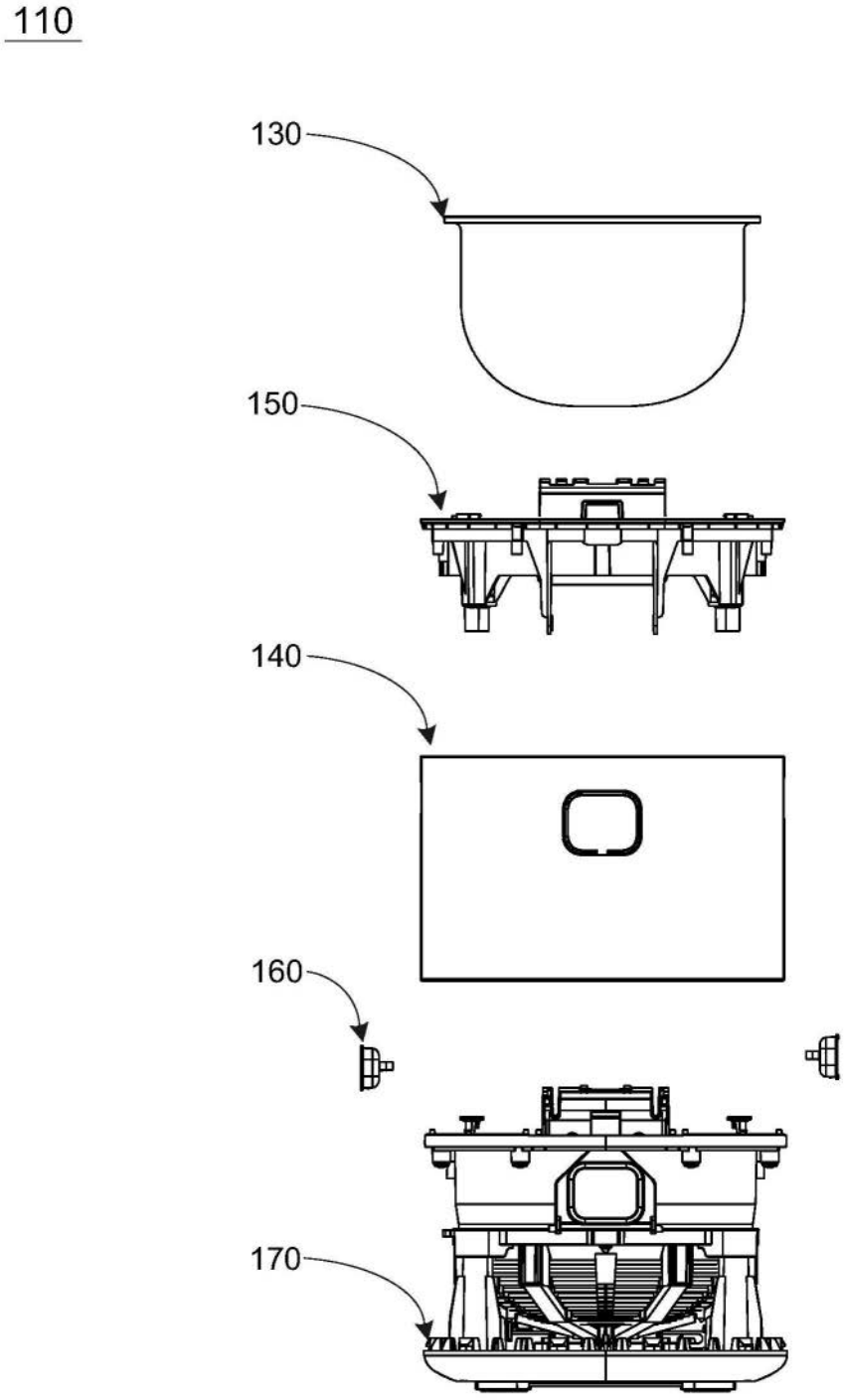

图2

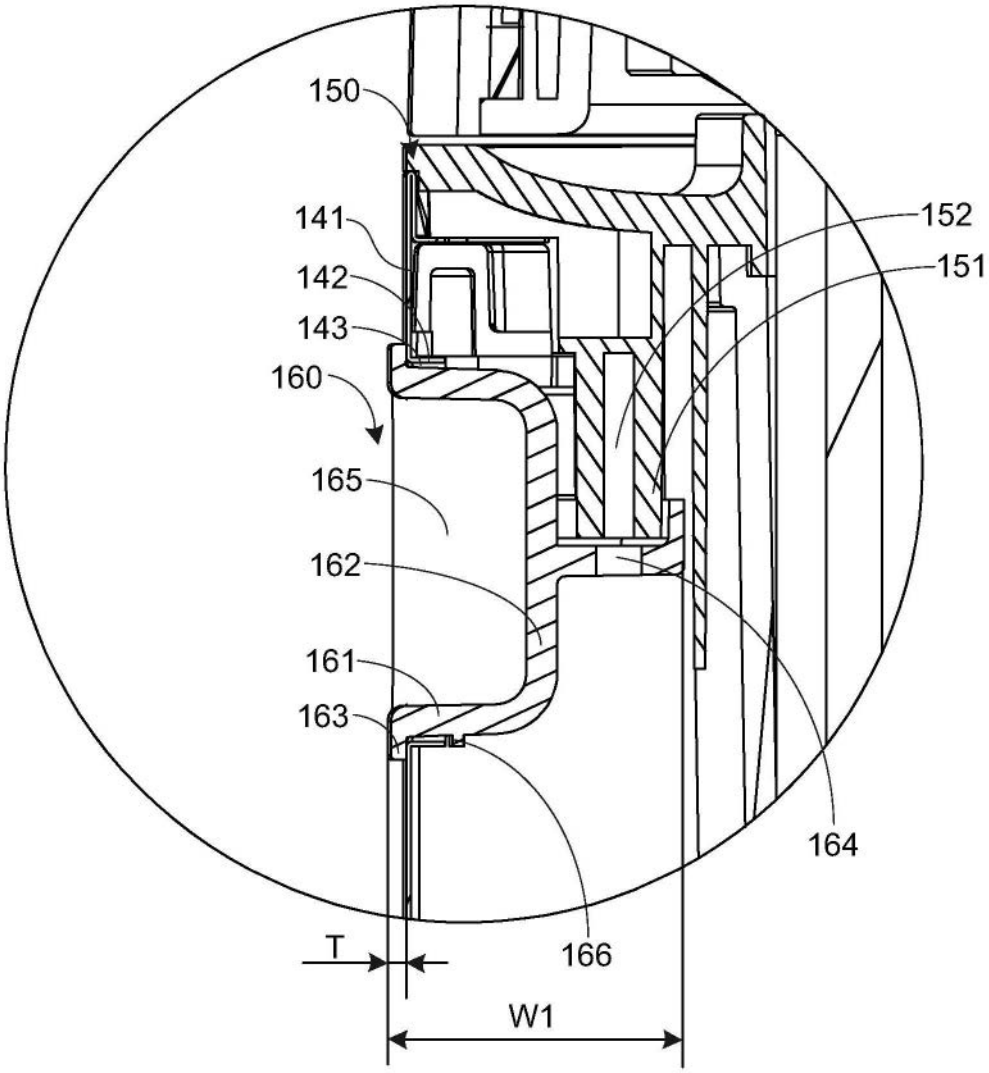

图3

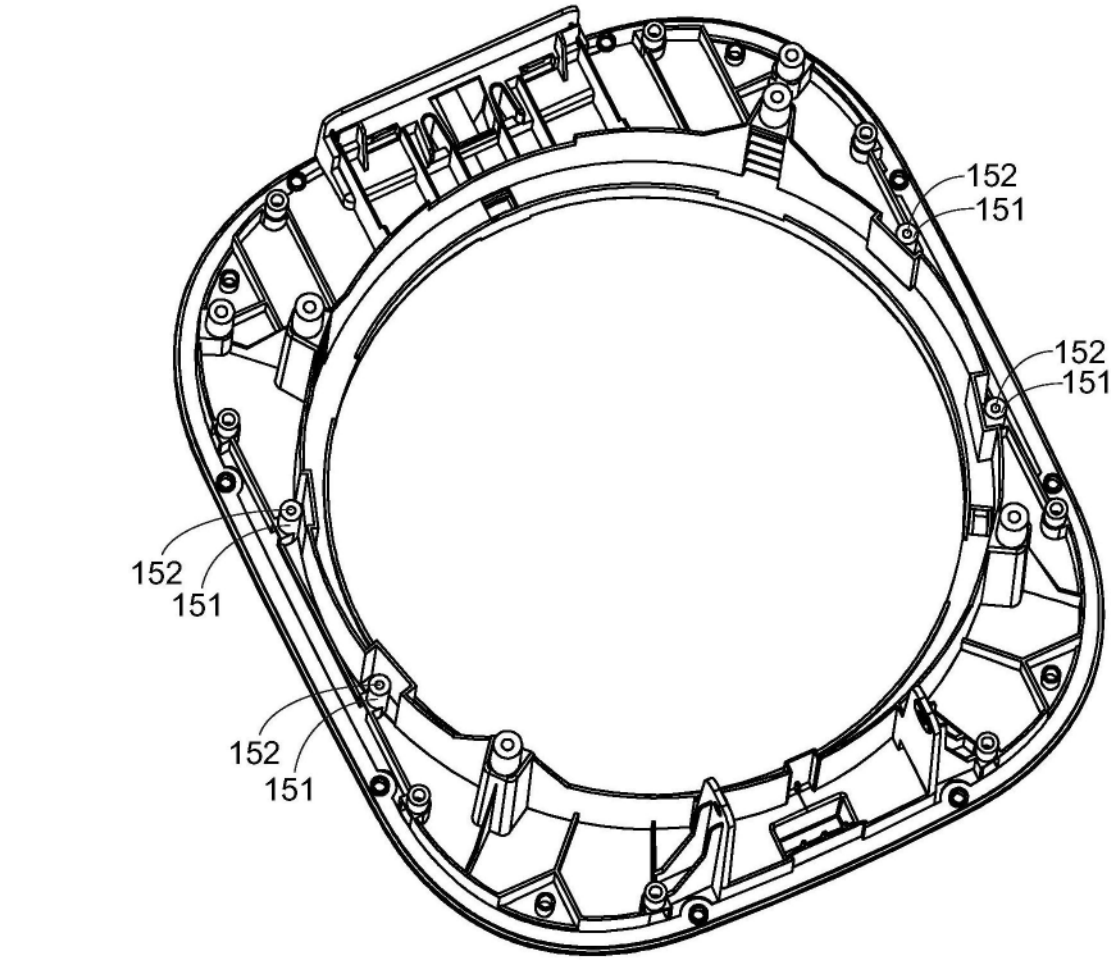

图4

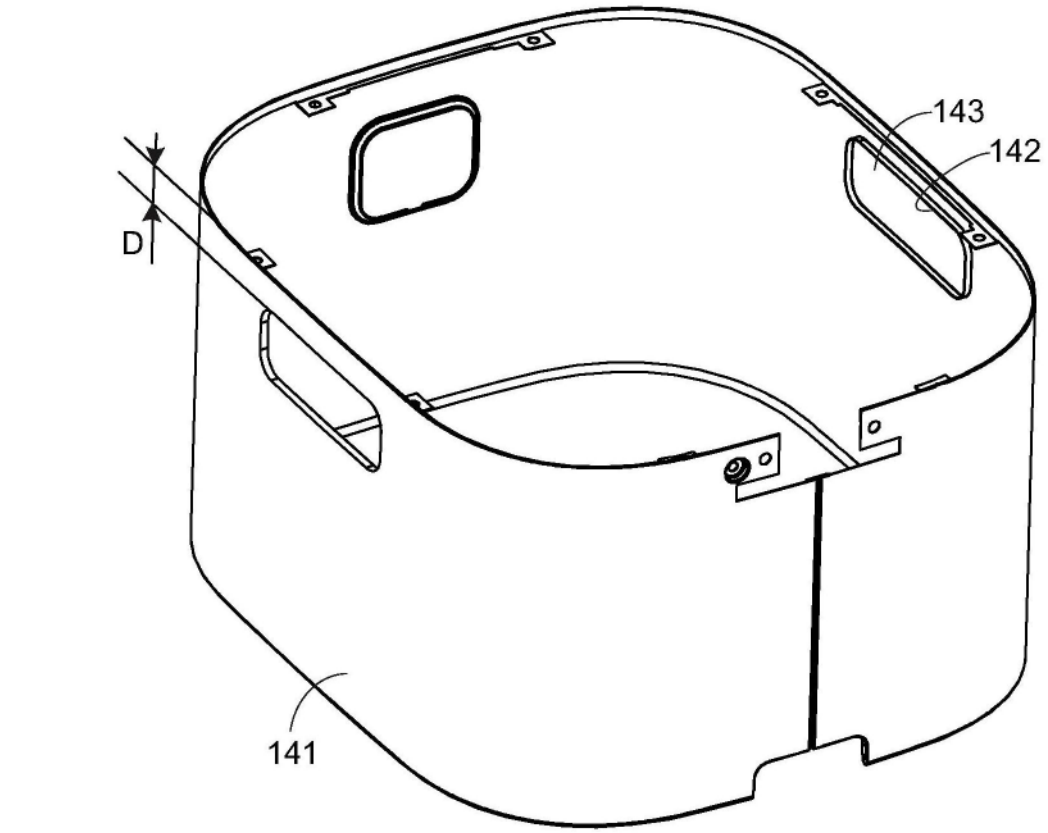

图5

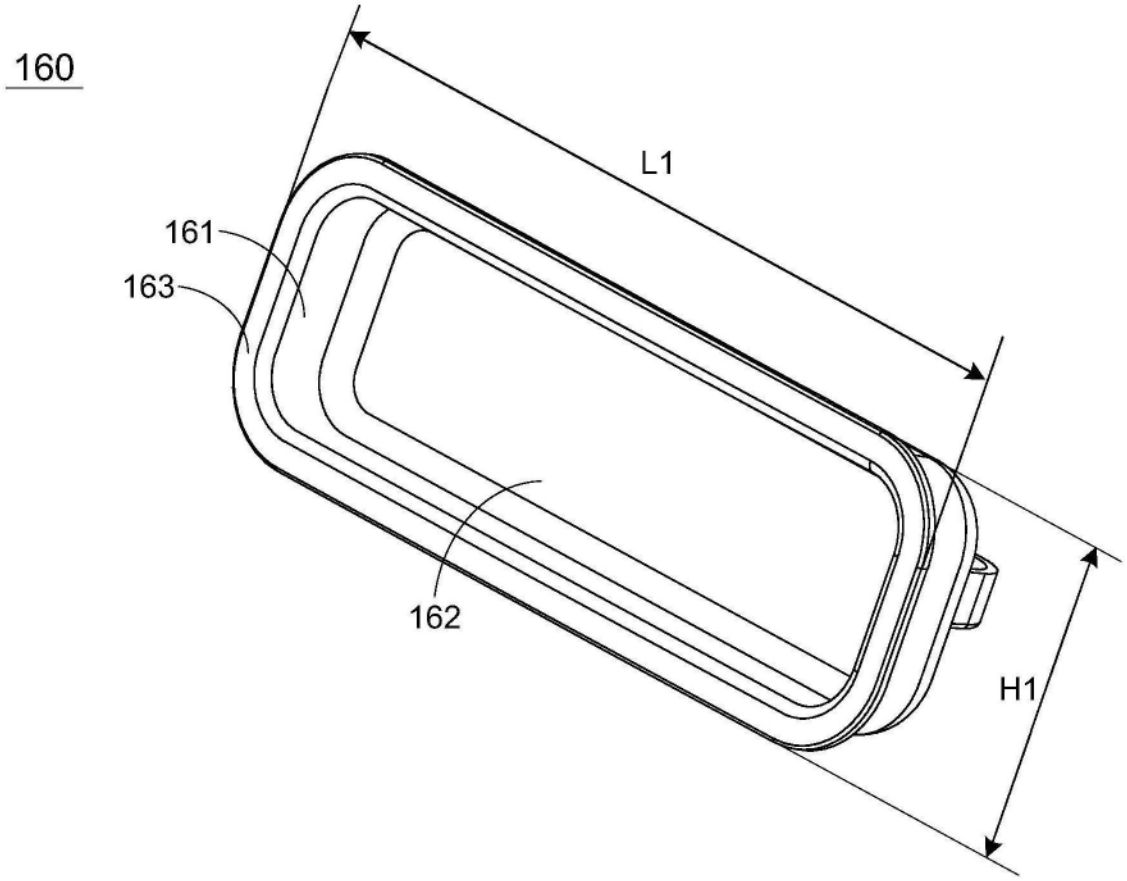

图6

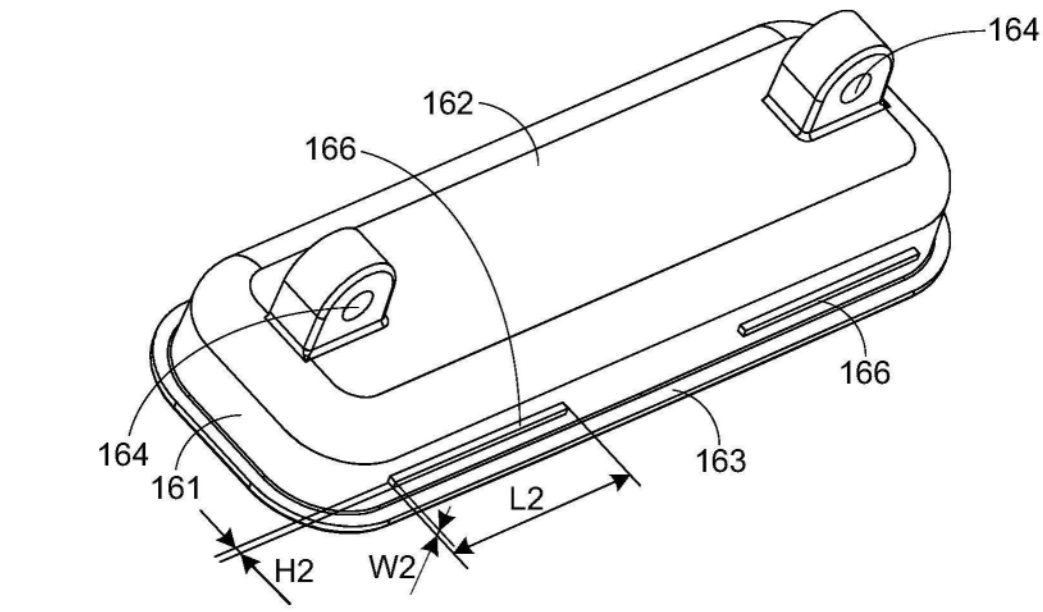

图7