(19)中华人民共和国国家知识产权局

(12)实用新型专利

(10)授权公告号 CN 204972870 U
(45)授权公告日 2016.01.20

(21)申请号 201520523782.7

(22)申请日 2015.07.20

(73)专利权人 唐彪
地址 410000 湖南省长沙市芙蓉区远大二路1251号

(72)发明人 唐彪

(51)Int.Cl.
A63B 23/04(2006.01)
A63B 23/12(2006.01)
A63B 21/02(2006.01)
A63B 22/04(2006.01)

权利要求书1页 说明书2页 附图2页

(54)实用新型名称

一种户外运动健身器材

(57)摘要

本实用新型公开了一种户外运动健身器材，包括立柱，所述脚踏杆的另一端连接有踏板，所述承托板的表面安装有弹性杆，所述弹性杆的另一端连接于脚踏杆的杆壁，所述滑道的内腔设有滑杆，所述立柱的上侧和下侧以及横杆的前端均安装有滑轮，所述滑杆的上侧连接有缆绳，所述缆绳通过滑轮连接于脚踏杆的杆壁，所述滑杆的两端下侧均通过缆绳连接有拉环，该户外健身器材采用脚踏杆连接拉环的结构，使人们在运动时，能够实现腿部与手臂的双重锻炼，且更好锻炼人们的身体协调性，采用弹簧和弹性杆的结构，使人们在进行运动时，能够自由的转换腿部与手臂的用力度，使人们的锻炼更加科学，且保证人们的身体健康。

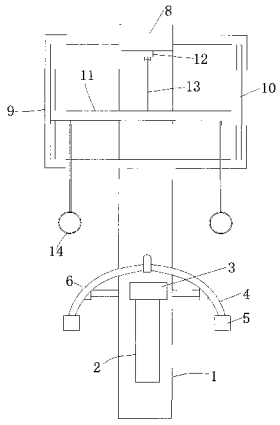

CN 204972870 U

1. 一种户外运动健身器材，包括立柱 (1)，所述立柱 (1) 的下侧焊接有曲形杆 (2)，所述曲形杆 (2) 的另一端安装有座板 (3)，所述立柱 (1) 的中部铰接有脚踏杆 (4)，所述脚踏杆 (4) 的另一端连接有踏板 (5)，其特征在于：所述立柱 (1) 的柱体两侧设有承托板 (6)，所述承托板 (6) 的表面安装有弹性杆 (7)，所述弹性杆 (7) 的另一端连接于脚踏杆 (4) 的杆壁，所述立柱 (1) 的上端连接有横杆 (8)，所述横杆 (8) 的前端安装有口形支架 (9)，所述口形支架 (9) 的杆壁设有滑道 (10)，所述滑道 (10) 的内腔设有滑杆 (11)，所述立柱 (1) 的上侧和下侧以及横杆 (8) 的前端均安装有滑轮 (12)，所述滑杆 (11) 的上侧连接有缆绳 (13)，所述缆绳 (13) 通过滑轮 (12) 连接于脚踏杆 (11) 的杆壁，所述滑杆 (11) 的两端下侧均通过缆绳 (13) 连接有拉环 (14)。

2. 根据权利要求 1 所述的一种户外运动健身器材，其特征在于：所述弹性杆 (7) 的杆壁套接有弹簧 (15)。

3. 根据权利要求 1 所述的一种户外运动健身器材，其特征在于：所述脚踏杆 (4) 和立柱 (1) 之间的活动角度范围为零到六十度。

一种户外运动健身器材

技术领域

[0001] 本实用新型涉及健身器材技术领域，具体为一种户外运动健身器材。

背景技术

[0002] 户外健身器材里的器械设置，目标群体是大众，它的广普性使其具有简单、易学、见效快的特点。但它毕竟是器械，需要掌握操作的基本要领，锻炼时循序渐进，不要逞强和较劲，做到户外健身器材人体与器械的和谐统一。这样，才能有效避免盲目操作造成的运动伤害。我国《健身器材健身路径的安全通用要求》国家标准在北京通过了专家审定，对“健身路径”从外形、结构设计、静负荷能力、稳定性、安全警示、器材安装和场地要求、电器安全等方面规定了明确的标准，以确保使用安全，传统的户外健身器材功能单一，通常对于身体的某一部位进行锻炼，且户外健身器材通常为老年人的锻炼场所，而老年人的锻炼讲究身体的协调性，且运动量较小，单一的运动器材无法满足老年人的锻炼需求，为此，我们提出一种户外运动健身器材。

实用新型内容

[0003] 本实用新型的目的在于提供一种户外运动健身器材，以解决上述背景技术中提出的问题。

[0004] 为实现上述目的，本实用新型提供如下技术方案：一种户外运动健身器材，包括立柱，所述立柱的下侧焊接有曲形杆，所述曲形杆的另一端安装有座板，所述立杆的中部铰接有脚踏杆，所述脚踏杆的另一端连接有踏板，所述立柱的柱体两侧设有承托板，所述承托板的表面安装有弹性杆，所述弹性杆的另一端连接于脚踏杆的杆壁，所述立柱的上端连接有横杆，所述横杆的前端安装有口形支架，所述口形支架的杆壁设有滑道，所述滑道的内腔设有滑杆，所述立柱的上侧和下侧以及横杆的前端均安装有滑轮，所述滑杆的上侧连接有缆绳，所述缆绳通过滑轮连接于脚踏杆的杆壁，所述滑杆的两端下侧均通过缆绳连接有拉环。

[0005] 优选的，所述弹性杆的杆壁套接有弹簧。

[0006] 优选的，所述脚踏杆和立柱之间的活动角度范围为零到六十度。

[0007] 与现有技术相比，本实用新型的有益效果是：该户外健身器材采用脚踏杆连接拉环的结构，使人们在运动时，能够实现腿部与手臂的双重锻炼，且更好锻炼人们的身体协调性，采用弹簧和弹性杆的结构，使人们在进行运动时，能够自由的转换腿部与手臂的用力度，使人们的锻炼更加科学，且保证人们的身体健康。

附图说明

[0008] 图 1 为本实用新型结构主视图；

[0009] 图 2 为本实用新型结构的侧视图。

[0010] 图中：1 立柱、2 曲形杆、3 座板、4 脚踏杆、5 踏板、6 承托板、7 弹性杆、8 横杆、9 口形支架、10 滑道、11 滑杆、12 滑轮、13 缆绳、14 拉环、15 弹簧。

具体实施方式

[0011] 下面将结合本实用新型实施例中的附图，对本实用新型实施例中的技术方案进行清楚、完整地描述，显然，所描述的实施例仅仅是本实用新型一部分实施例，而不是全部的实施例。基于本实用新型中的实施例，本领域普通技术人员在没有做出创造性劳动前提下所获得的所有其他实施例，都属于本实用新型保护的范围。

[0012] 请参阅图 1-2，本实用新型提供一种技术方案：一种户外运动健身器材，包括立柱 1，所述立柱 1 的下侧焊接有曲形杆 2，所述曲形杆 2 的另一端安装有座板 3，座板 3 是用于人们锻炼所做的位置，所述立杆 1 的中部铰接有脚踏杆 4，所述脚踏杆 4 和立柱 1 之间的活动角度范围为零到六十度，所述脚踏杆 4 的另一端连接有踏板 5，所述立柱 1 的柱体两侧设有承托板 6，所述承托板 6 的表面安装有弹性杆 7，所述弹性杆 7 的另一端连接于脚踏杆 4 的杆壁，所述弹性杆 7 的杆壁套接有弹簧 15，弹簧 15 使脚踏杆 4 的回复力增强，且使弹性杆 7 在长时间的使用下不易变形，所述立柱 1 的上端连接有横杆 8，所述横杆 8 的前端安装有口形支架 9，所述口形支架 9 的杆壁设有滑道 10，所述滑道 10 的内腔设有滑杆 11，所述立柱 1 的上侧和下侧以及横杆 8 的前端均安装有滑轮 12，所述滑杆 11 的上侧连接有缆绳 13，所述缆绳 13 通过滑轮 12 连接于脚踏杆 11 的杆壁，所述滑杆 11 的两端下侧均通过缆绳 13 连接有拉环 14，锻炼的人，坐在座板 3 上，人们的脚放在踏板 5 上，人们的手拉住拉环 14，开始锻炼时，锻炼的人腿部用力，将脚踏杆 4 向下运动，脚踏杆 4 向下运动时，脚踏杆 4 连接的缆绳 13 通过滑轮 12 的作用，带动滑杆 11 向上运动，从而带动拉环 14 向上运动，完成锻炼的人手臂向上的运动，当人们的手臂用力拉动拉环 14 向下，则通过滑轮 12 带动脚踏杆 4 向下运动，完成腿部伸展锻炼。

[0013] 尽管已经示出和描述了本实用新型的实施例，对于本领域的普通技术人员而言，可以理解在不脱离本实用新型的原理和精神的情况下可以对这些实施例进行多种变化、修改、替换和变型，本实用新型的范围由所附权利要求及其等同物限定。

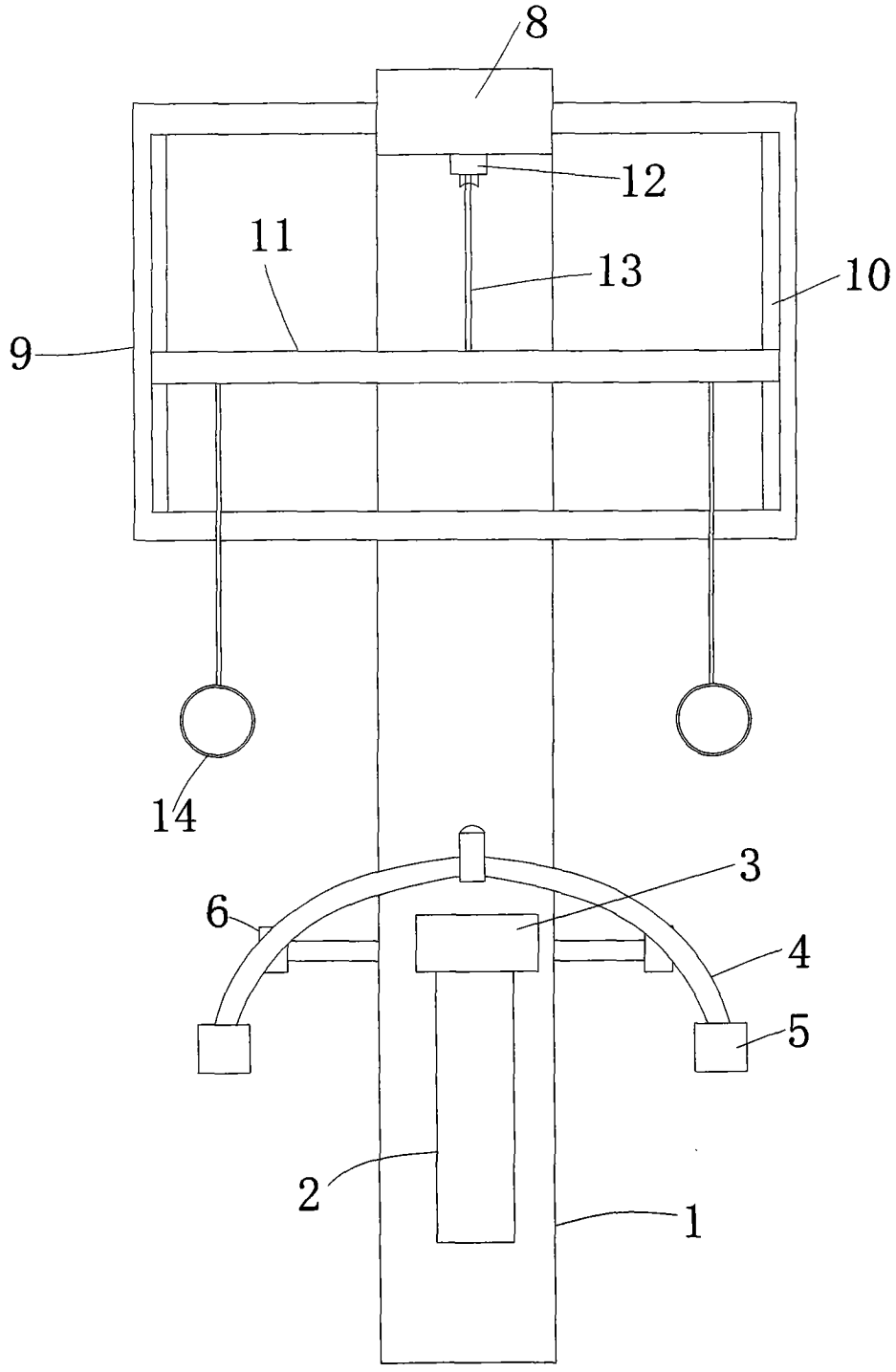

图 1

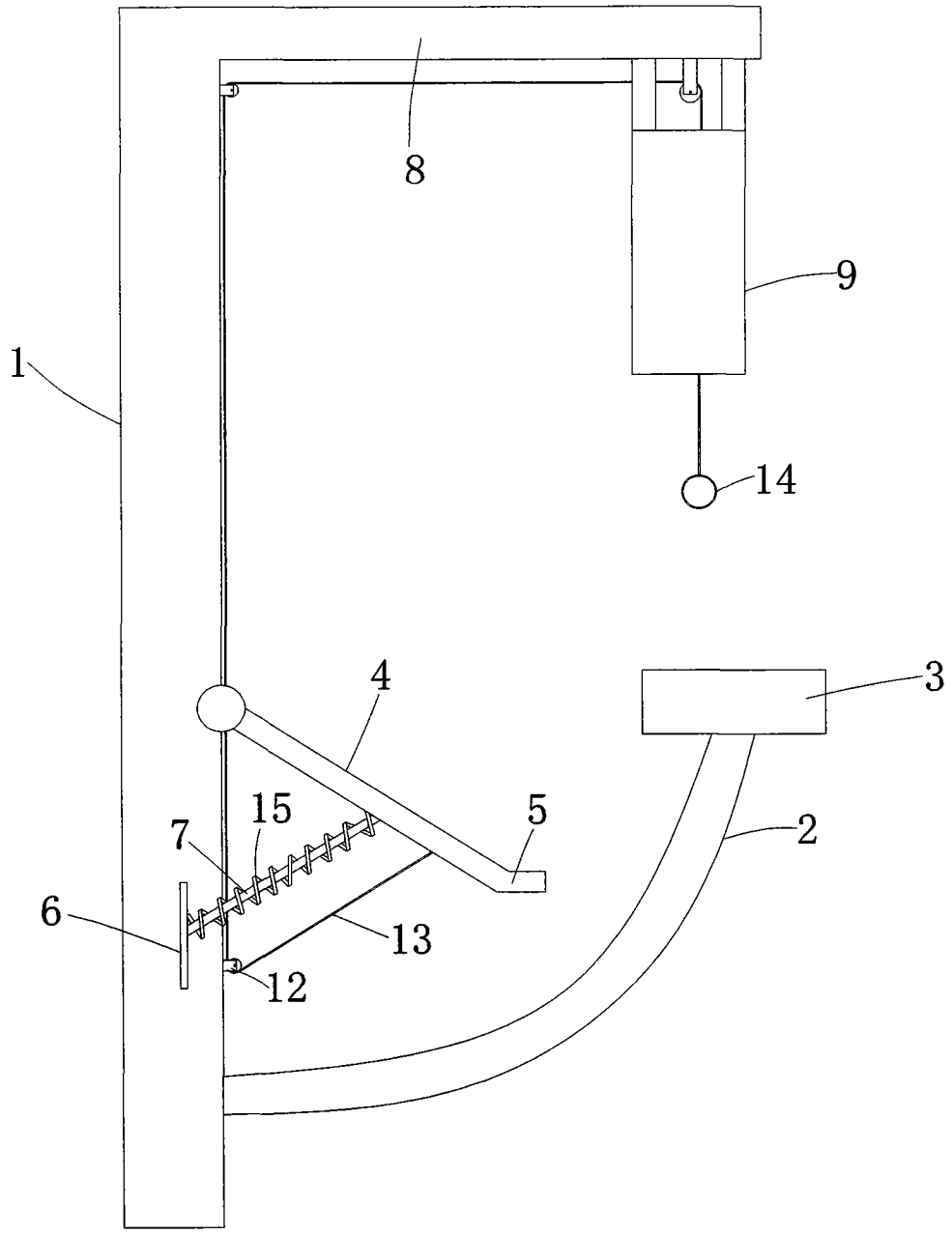

图 2