(19)中华人民共和国国家知识产权局

(12)实用新型专利

(10)授权公告号 CN 204683224 U
(45)授权公告日 2015.10.07

(21)申请号 201520390253.4

(22)申请日 2015.06.03

(73)专利权人 沈露露
地址 321300 浙江省缙云县壶镇镇向阳村33号

(72)发明人 沈露露

(51)Int.Cl.
A47G 19/22(2006.01)

权利要求书1页 说明书2页 附图1页

(54)实用新型名称

泡茶杯

(57)摘要

本实用新型公开了一种泡茶杯，包括杯体(1)和杯盖(2)，其中，所述杯体(1)上还搭接有一滤茶叶装置(3)，所述滤茶叶装置(3)具有用以搭接在杯体上沿的倒L形的搭挂件(4)，所述搭挂件(4)的下方连接有具有滤网(5)的底圈(6)，所述杯盖对应于所述搭挂件的位置具有豁口(7)。相比现有技术，本实用新型结构简单、方便，实用。

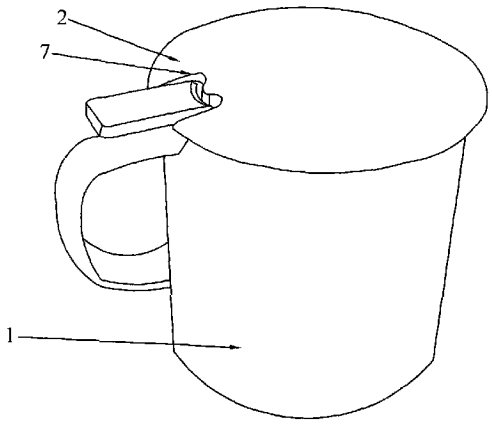

CN 204683224 U

1. 一种泡茶杯，包括杯体 (1) 和杯盖 (2)，其特征在于，所述杯体 (1) 上还搭接有一滤茶叶装置 (3)，所述滤茶叶装置 (3) 具有用以搭接在杯体上沿的倒 L 形的搭挂件 (4)，所述搭挂件 (4) 的下方连接有具有滤网 (5) 的底圈 (6)，所述杯盖对应于所述搭挂件的位置具有豁口 (7)。

2. 如权利要求 1 所述的泡茶杯，其特征在于，所述底圈的外径与所述杯体的内径相同。

泡茶杯

技术领域

[0001] 本实用新型涉及一种泡茶杯。

背景技术

[0002] 现有泡茶杯都是在杯体内设置一个滤网，用以挡住杯体下方的茶叶，其结构缺陷在于：茶叶在杯体下部，无法方便的取出，倾倒出来要用大量的水去冲洗才能使茶叶完全出来，同时，茶叶直接接触杯底，使得杯底非常容易挂茶垢，且位于杯底不容易清洗，使用上也不方便。

实用新型内容

[0003] 有鉴于此，本实用新型所要解决的技术问题是：提供一种使用方便且结构简单的泡茶杯。

[0004] 为了达到上述目的，本实用新型采用如下技术方案来实现的：

[0005] 一种泡茶杯，包括杯体和杯盖，其中，所述杯体上还搭接有一滤茶叶装置，所述滤茶叶装置具有用以搭接在杯体上沿的倒 L 形的搭挂件，所述搭挂件的下方连接有具有滤网的底圈，所述杯盖对应于所述搭挂件的位置具有豁口。

[0006] 作为优选，所述底圈的外径与所述杯体的内径相同。

[0007] 由上述技术方案可知，本实用新型的有益效果是：

[0008] 相比现有技术，本实用新型通过设置了具有倒 L 形的搭挂件的滤网，可以直接将茶叶放在滤网上，并向杯内注入开水，茶泡好后，拎出该滤茶叶装置，即可直接饮用茶水，非常方便，茶叶不会长时间留在杯底，杯底更加不易留茶垢，而且，对于没有泡透的茶叶，还可以喝完一杯茶水后，再将该滤茶叶装置放入杯中，倒水继续冲泡，每次的茶水都可以控制到浓度适宜，而不会因饮用慢而导致茶水过浓，非常人性化，而杯盖上设置的豁口恰好避免碰触到搭挂件又实现很好的盖合作用，结构简单、方便，实用。

附图说明

[0009] 图 1 为本实用新型的结构示意图。

[0010] 图 2 为本实用新型的倒 L 形的搭挂件的结构示意图。

具体实施方式

[0011] 为了使本领域技术人员能更进一步了解本实用新型的特征及技术内容，请参阅以下有关本实用新型的详细说明与附图。

[0012] 请参阅图 1 至图 2 所示，本实用新型提供了一种泡茶杯，包括杯体 1 和杯盖 2，其特征在于，所述杯体 1 上还搭接有一滤茶叶装置 3，所述滤茶叶装置 3 具有用以搭接在杯体上沿的倒 L 形的搭挂件 4，所述搭挂件 4 的下方连接有具有滤网 5 的底圈 6，所述杯盖对应于所述搭挂件的位置具有豁口 7。

[0013] ，所述底圈的外径与所述杯体的内径相同。

[0014] 但以上所述仅为本实用新型的较佳可行实施例，并非用以局限本实用新型的专利范围，故凡运用本实用新型说明书及附图内容所作的等效结构变化，均同理包含在本实用新型的范围内。

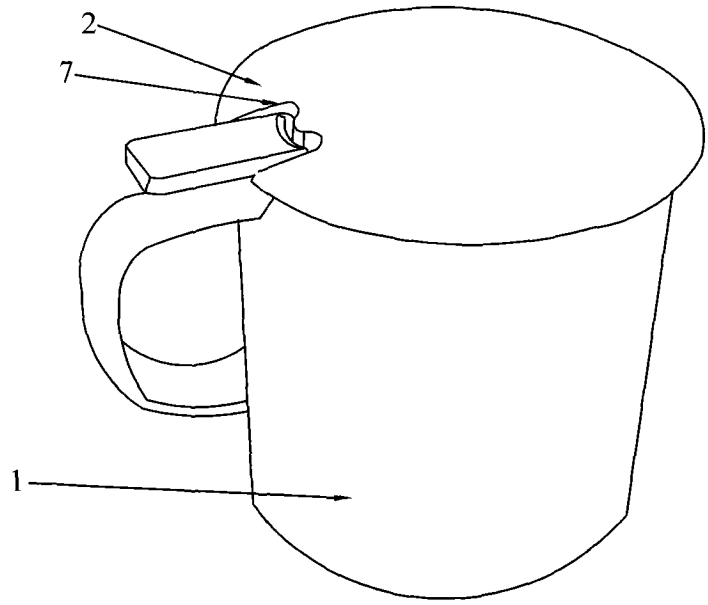

图 1

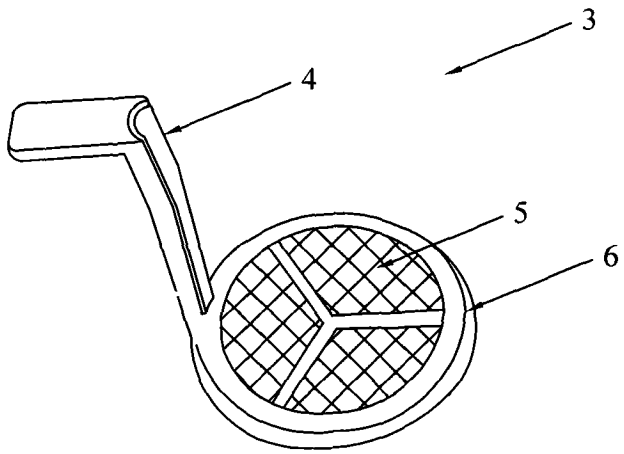

图 2