(19)国家知识产权局

(12)实用新型专利

(10)授权公告号 CN 217722986 U
(45)授权公告日 2022.11.04

(21)申请号 202221322234.4

(22)申请日 2022.05.30

(73)专利权人 青岛大学附属医院
地址 266071 山东省青岛市市南区江苏路16号

(72)发明人 李鹃 郭振清 尤琳

(74)专利代理机构 北京深川专利代理事务所(普通合伙) 16058
专利代理师 徐文昌

(51)Int.Cl.
A47B 63/00(2006.01)

权利要求书1页 说明书3页 附图2页

(54)实用新型名称

一种便于档案管理用分类管理装置

(57)摘要

本实用新型公开了一种便于档案管理用分类管理装置,包括分类存放组件、存放腔、存放柜和支撑板,所述支撑板设于存放柜内,所述存放腔设于支撑板和存放柜之间,所述分类存放组件活动设于支撑板上,所述分类存放组件设于存放腔中;所述分类存放组件包括上滑动板、推动板、下滑动板、弹簧、存放件、分隔板和连接杆,所述下滑动板活动设于支撑板上壁上,所述上滑动板活动设于支撑板底壁和存放柜上,所述分隔板活动设于上滑动板和下滑动板上,所述连接杆的一端与上滑动板侧壁和下滑动板侧壁相连,所述推动板设于连接杆的另一端上,所述存放件、弹簧与分隔板相连,本实用新型属于档案管理技术领域,具体是指便于档案管理用分类管理装置。

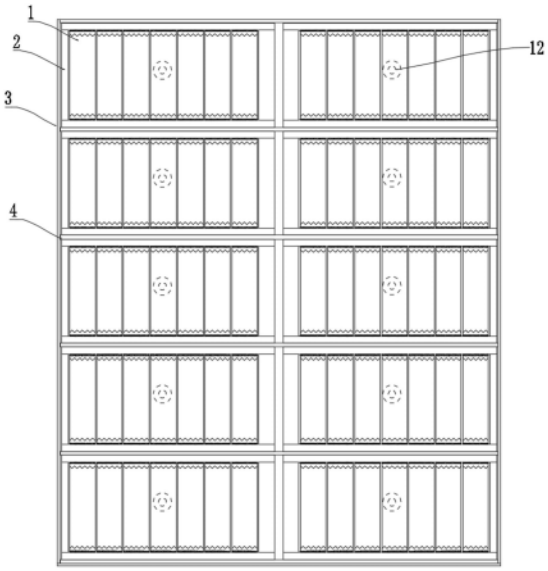

CN 217722986 U

1.一种便于档案管理用分类管理装置,其特征在于:包括分类存放组件、存放腔、存放柜和支撑板,所述支撑板设于存放柜内,所述存放腔设于支撑板和存放柜之间,所述分类存放组件活动设于支撑板上,所述分类存放组件设于存放腔中;所述分类存放组件包括上滑动板、推动板、下滑动板、弹簧、存放件、分隔板和连接杆,所述下滑动板活动设于支撑板上壁上,所述上滑动板活动设于支撑板底壁和存放柜上,所述分隔板活动设于上滑动板和下滑动板上,所述连接杆的一端与上滑动板侧壁和下滑动板侧壁相连,所述推动板设于连接杆的另一端上,所述存放件与分隔板相连,所述弹簧与分隔板相连。

2.根据权利要求1所述的一种便于档案管理用分类管理装置,其特征在于:所述上滑动板内设有上滑槽,所述下滑动板内设有下滑槽,所述分隔板活动设于上滑槽和下滑槽中。

3.根据权利要求2所述的一种便于档案管理用分类管理装置,其特征在于:所述存放件为可折叠存放件。

4.根据权利要求3所述的一种便于档案管理用分类管理装置,其特征在于:所述存放腔内设有液压杆,所述液压杆与推动板相连。

一种便于档案管理用分类管理装置

技术领域

[0001] 本实用新型属于档案管理技术领域，具体是指一种便于档案管理用分类管理装置。

背景技术

[0002] 随着档案管理柜是用来保存各类文件的装置，它能很好地用于规范和管理文件夹，大多数学校所使用的档案管理柜都只是普通的柜子，档案在管理时常出现错乱和杂乱的状况，不便于对档案进行规范化管理，增大了管理人员的工作量。

实用新型内容

[0003] 为了解决上述难题，本实用新型提供了一种便于档案管理用分类管理装置。

[0004] 为了实现上述功能，本实用新型采取的技术方案如下：一种便于档案管理用分类管理装置，包括分类存放组件、存放腔、存放柜和支撑板，所述支撑板设于存放柜内，所述存放腔设于支撑板和存放柜之间，所述分类存放组件活动设于支撑板上，所述分类存放组件设于存放腔中；所述分类存放组件包括上滑动板、推动板、下滑动板、弹簧、存放件、分隔板和连接杆，所述下滑动板活动设于支撑板上壁上，所述上滑动板活动设于支撑板底壁和存放柜上，所述分隔板活动设于上滑动板和下滑动板上，所述连接杆的一端与上滑动板侧壁和下滑动板侧壁相连，所述推动板设于连接杆的另一端上，所述存放件与分隔板相连，所述弹簧与分隔板相连；需要将档案设于分隔板和存放件之间时，推动板向外伸出，推出支撑板后，推动分隔板沿下滑动板和上滑动板移动，存放件与分隔板之间的间距张开，弹簧长度拉长，将档案设于分隔板和存放件中后，松开分隔板，弹簧带动分隔板对档案进行固定，分类存放组件再次收拢至存放腔内。

[0005] 作为优选地，所述上滑动板内设有上滑槽，所述下滑动板内设有下滑槽，所述分隔板活动设于上滑槽和下滑槽中，使得分隔板能够沿上滑动板和下滑动板调整彼此间间距，便于对档案进行存放和拿取。

[0006] 其中，所述存放件为可折叠存放件。

[0007] 进一步地，所述存放腔内设有液压杆，所述液压杆与推动板相连，液压杆工作带动推动板运动，推动板带动上滑动板和下滑动板运动，上滑动板和下滑动板推动分隔板和存放件运动。

[0008] 本实用新型采取上述结构取得有益效果如下：本实用新型提供的便于档案管理用分类管理装置，操作简单，结构紧凑，设计合理，需要将档案设于分隔板和存放件之间时，推动板向外伸出，推出支撑板后，推动分隔板沿下滑动板和上滑动板移动，存放件与分隔板之间的间距张开，弹簧长度拉长，将档案设于分隔板和存放件中后，松开分隔板，弹簧带动分隔板对档案进行固定，分类存放组件再次收拢至存放腔内。

附图说明

[0009] 图1为本实用新型提供的便于档案管理用分类管理装置的主视图；

[0010] 图2为本实用新型提供的便于档案管理用分类管理装置的分类存放组件的主视图；

[0011] 图3为本实用新型提供的便于档案管理用分类管理装置的分类存放组件的结构示意图。

[0012] 其中，1、分类存放组件，2、存放腔，3、存放柜，4、支撑板，5、上滑动板，6、推动板，7、下滑动板，8、弹簧，9、存放件，10、上滑槽，11、下滑槽，12、液压杆，13、分隔板，14、连接杆。

具体实施方式

[0013] 下面将结合附图对本实用新型的技术方案进行清楚、完整地描述，显然，所描述的实施例是本实用新型一部分实施例，而不是全部的实施例。基于本实用新型中的实施例，本领域普通技术人员在没有做出创造性劳动前提下所获得的所有其他实施例，都属于本实用新型保护的范围。

[0014] 在本实用新型的描述中，需要说明的是，术语“中心”、“上”、“下”、“左”、“右”、“竖直”、“水平”、“内”、“外”等指示的方位或位置关系为基于附图所示的方位或位置关系，仅是为了便于描述本实用新型和简化描述，而不是指示或暗示所指的装置或元件必须具有特定的方位、以特定的方位构造和操作，因此不能理解为对本实用新型的限制。此外，术语“第一”、“第二”、“第三”仅用于描述目的，而不能理解为指示或暗示相对重要性。以下结合附图，对本实用新型做进一步详细说明。

[0015] 如图1、图2和图3所示，本实用新型提供的便于档案管理用分类管理装置，包括分类存放组件1、存放腔2、存放柜3和支撑板4，支撑板4设于存放柜3内，存放腔2设于支撑板4和存放柜3之间，分类存放组件1活动设于支撑板4上，分类存放组件1设于存放腔2中；分类存放组件1包括上滑动板5、推动板6、下滑动板7、弹簧8、存放件9、分隔板13和连接杆14，下滑动板7活动设于支撑板4上壁上，上滑动板5活动设于支撑板4底壁和存放柜3上，分隔板13活动设于上滑动板5和下滑动板7上，连接杆14的一端与上滑动板5侧壁和下滑动板7侧壁相连，推动板6设于连接杆14的另一端上，存放件9与分隔板13相连，弹簧8与分隔板13相连；需要将档案设于分隔板13和存放件9之间时，推动板6向外伸出，推出支撑板4后，推动分隔板13沿下滑动板7和上滑动板5移动，存放件9与分隔板13之间的间距张开，弹簧8长度拉长，将档案设于分隔板13和存放件9中后，松开分隔板13，弹簧8带动分隔板13对档案进行固定，分类存放组件1再次收拢至存放腔2内。

[0016] 如图1和图3所示，上滑动板5内设有上滑槽10，下滑动板7内设有下滑槽11，分隔板活动设于上滑槽10和下滑槽11中，使得分隔板能够沿上滑动板5和下滑动板7调整彼此间间距，便于对档案进行存放和拿取；存放件9为可折叠存放件9；存放腔2内设有液压杆12，液压杆12与推动板6相连，液压杆12工作带动推动板6运动，推动板6带动上滑动板5和下滑动板7运动，上滑动板5和下滑动板7推动分隔板和存放件9运动。

[0017] 具体使用时，需要将档案设于分隔板13和存放件9之间时，液压杆12工作带动推动板6运动，推动板6带动上滑动板5和下滑动板7运动，上滑动板5和下滑动板7推动分隔板13和存放件9运动，推动分隔板13沿下滑动板7和上滑动板5移动，存放件9与分隔板13之间的

间距张开，弹簧8长度拉长，将档案设于分隔板13和存放件9中后，松开分隔板13，弹簧8带动分隔板13对档案进行固定，分类存放组件1再次收拢至存放腔2内。

[0018] 以上对本实用新型及其实施方式进行了描述，这种描述没有限制性，附图中所示的也只是本实用新型的实施方式之一，实际的结构并不局限于此。总而言之如果本领域的普通技术人员受其启示，在不脱离本实用新型创造宗旨的情况下，不经创造性的设计出与该技术方案相似的结构方式及实施例，均应属于本实用新型的保护范围。

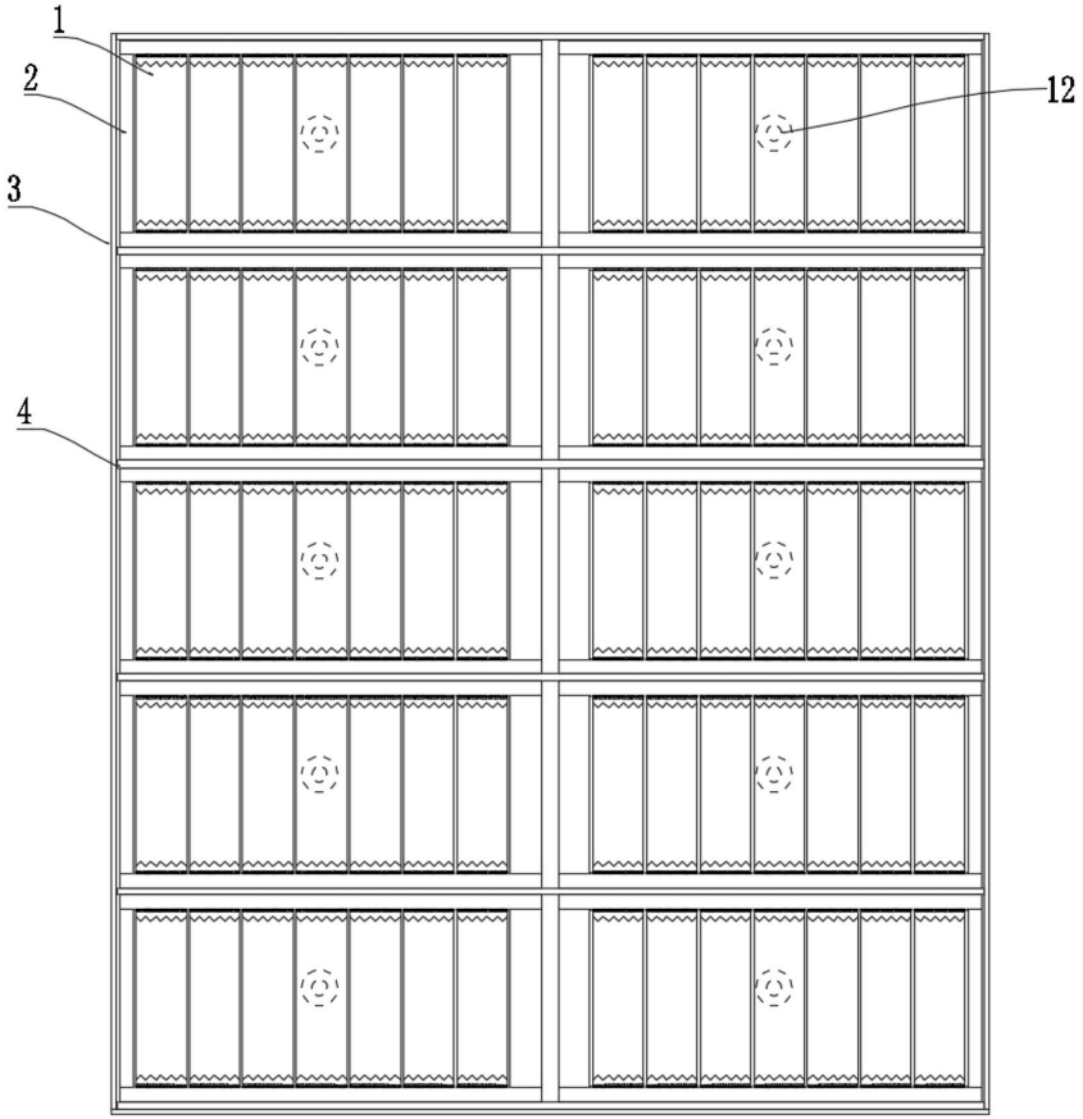

图1

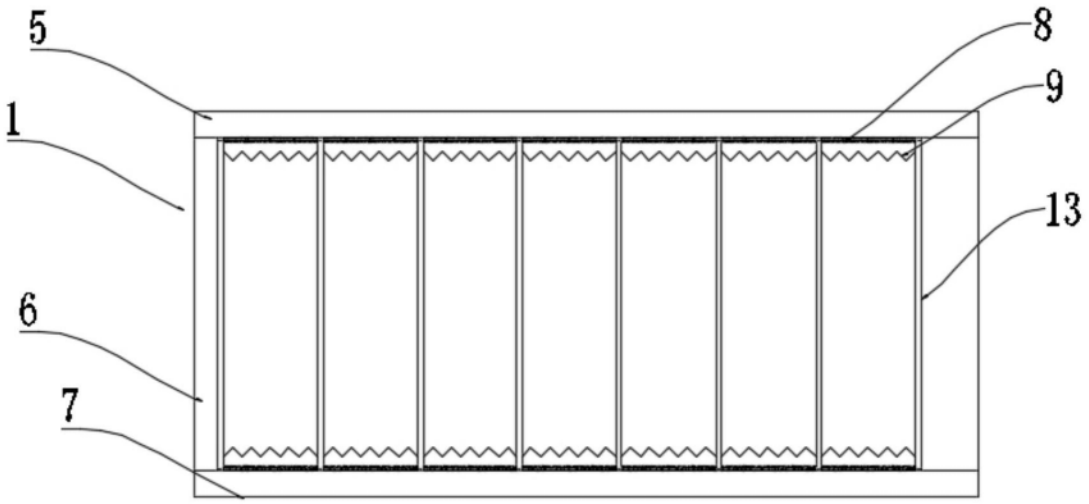

图2

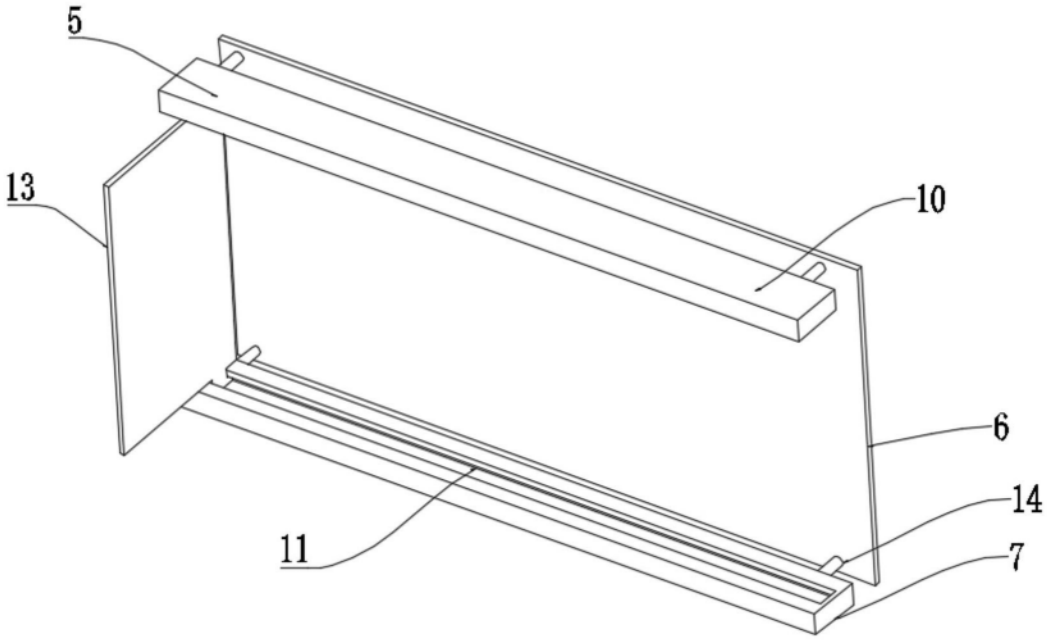

图3