(19)中华人民共和国国家知识产权局

(12)实用新型专利

(10)授权公告号 CN 201595460 U
(45)授权公告日 2010.10.06

(21)申请号 200920290366.1

(22)申请日 2009.12.22

(73)专利权人 刘稼树
地址 272100 山东省济宁市兖州市第十六中学初二．二班

(72)发明人 刘稼树

(51)Int.Cl.
A47C 3/40(2006.01)
A47C 7/02(2006.01)
A47C 7/40(2006.01)

权利要求书 1 页 说明书 1 页 附图 1 页

(54)实用新型名称

一种座椅

(57)摘要

本实用新型公开了一种座椅，包括椅背、椅座和支腿，所述椅背、椅座均包括基体层和包装层，所述基体层包括若干纵横交错的支撑杆。为了方便调整高矮，所述椅座和支腿之间为可伸缩的连接体。本实用新型的有益效果：所述椅背、椅座均包括基体层和包装层，所述基体层包括若干纵横交错的支撑杆，结构牢靠且重量轻、成本低廉。

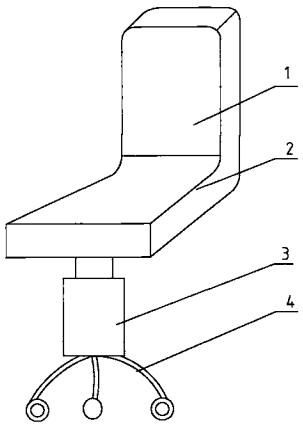

CN 201595460 U

1. 一种座椅，包括椅背 (1)、椅座 (2) 和支腿 (4)，其特征在于：所述椅背 (1)、椅座 (2) 均包括基体层 (6) 和包装层 (5)，所述基体层 (6) 包括若干纵横交错的支撑杆。

2. 根据权利要求 1 所述座椅，其特征在于：所述椅座 (2) 和支腿 (4) 之间为可伸缩的连接体 (3)。

一种座椅

（一）技术领域

[0001] 本实用新型涉及一种成本低廉且方便实用的座椅，属于日常生活用品领域。

（二）背景技术

[0002] 现有市面的座椅种类繁多，结构一般包括椅背、椅座和支腿，目前椅背和椅座一般包括实心板、海绵层和包装层，此种结构存在以下问题：成本高且重量比较重，海绵层容易破损。

（三）发明内容

[0003] 本实用新型要解决的技术问题提供了一种成本低廉且方便实用的座椅。

[0004] 为了解决上述技术问题，本实用新型是通过以下措施来实现的：

[0005] 一种座椅，包括椅背、椅座和支腿，所述椅背、椅座均包括基体层和包装层，所述基体层包括若干纵横交错的支撑杆。

[0006] 为了方便调整高矮，所述椅座和支腿之间为可伸缩的连接体。

[0007] 本实用新型的有益效果：

[0008] 所述椅背、椅座均包括基体层和包装层，所述基体层包括若干纵横交错的支撑杆，结构牢靠且重量轻、成本低廉。

（四）附图说明

[0009] 图 1 为本实用新型选定实施例的结构示意图。

[0010] 图 2 为椅背、椅座剖视示意图。

[0011] 图中 1、椅背，2、椅座，3、连接体，4、支腿，5、包装层，6、基体层。

（五）具体实施方式

[0012] 下面结合附图和具体实施例对本实用新型做进一步详细说明，下述说明仅是示例性的。

[0013] 如图 1 所示一种座椅，包括椅背 1、椅座 2 和支腿 4，如图 2 所示所述椅背 1、椅座 2 均包括基体层 6 和包装层 5，所述基体层 6 包括若干纵横交错的支撑杆。

[0014] 为了方便调整高矮，所述椅座 2 和支腿 4 之间为可伸缩的连接体 3，所述连接体 3 包括若干套装在一起的套管。

[0015] 制造时所述包装层 5 可以采用皮革或棉布制成。

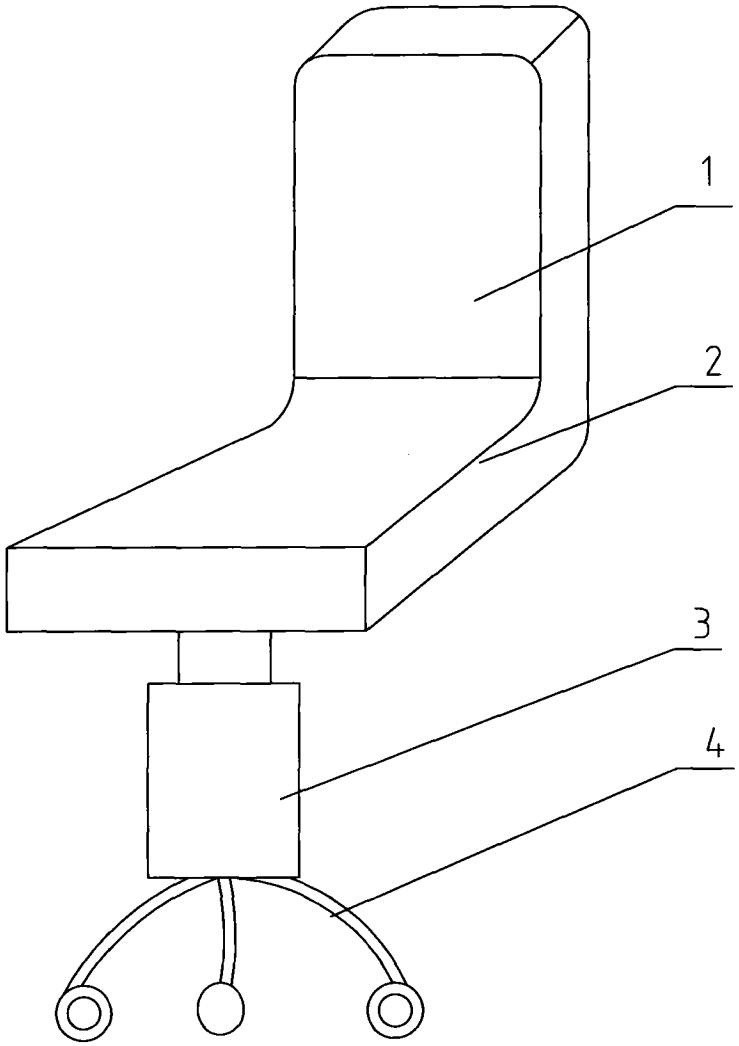

图 1

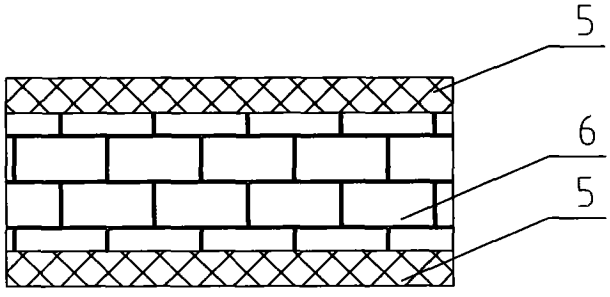

图 2