(19)中华人民共和国国家知识产权局

(12)实用新型专利

(10)授权公告号 CN 204306313 U
(45)授权公告日 2015.05.06

(21)申请号 201420825019.5

(22)申请日 2014.12.22

(73)专利权人 朱景超
地址 233500 安徽省亳州市蒙城县城东经济开发区安徽康泰食品工业有限公司

(72)发明人 朱景超

(74)专利代理机构 安徽合肥华信知识产权代理有限公司 34112
代理人 宋萍

(51)Int.Cl.
A47B 17/03(2006.01)
A47B 13/08(2006.01)

权利要求书1页 说明书2页 附图1页

(54)实用新型名称

一种用于儿童防近视桌椅的桌面组合

(57)摘要

本实用新型公开了一种用于儿童防近视桌椅的桌面组合，所述桌面中间设置有可自动升降的小桌板，小桌板的后部转动安装在桌面架上，所述桌面架底部位于小桌板的下方转动安装有升降支架轴，升降支架轴的两端分别固定安装有左、右连杆支架，左、右连杆支架的顶端分别安装在小桌板活动端的左右两侧；所述升降支架轴的一端固定套装有从动链轮，桌面架的背部安装有与从动链轮链传动的主动链轮，主动链轮通过小桌板电机控制转动。本实用新型中启动小桌板电机，通过减速器带动主动链轮转动，通过从动链轮和主动链轮之间的链轮传动，带动升降支架轴转动，进而带动了左、右连杆支撑起小桌板，使得小桌板呈倾斜状态，方便儿童根据需求来调节，可以适应儿童的不同需求，保护儿童的视力。

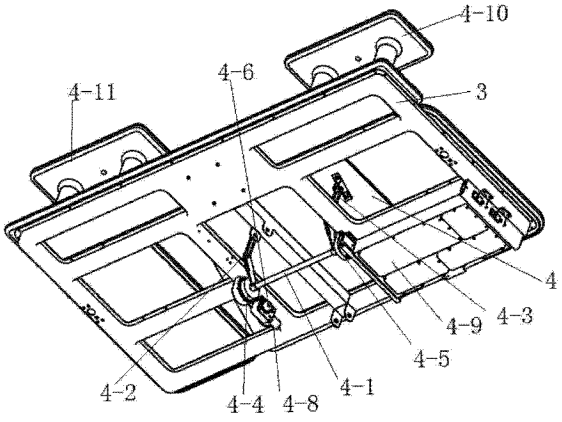

CN 204306313 U

1. 一种用于儿童防近视桌椅的桌面组合，其特征在于：包括有桌面架，桌面架上安装有桌面，所述桌面中间设置有可自动升降的小桌板，小桌板的后部转动安装在桌面架上，所述桌面架底部位于小桌板的下方转动安装有升降支架轴，升降支架轴的两端分别固定安装有左、右连杆支架，左、右连杆支架的顶端分别安装在小桌板活动端的左右两侧；所述升降支架轴的一端固定套装有从动链轮，桌面架的背部安装有与从动链轮链传动的主动链轮，主动链轮通过小桌板电机控制转动。

2. 根据权利要求 1 所述的一种用于儿童防近视桌椅的桌面组合，其特征在于：所述桌面架底部位于小桌板的两侧分别安装有抽屉。

3. 根据权利要求 1 所述的一种用于儿童防近视桌椅的桌面组合，其特征在于：所述桌面前部两侧分别安装有台灯底座和监控底座。

一种用于儿童防近视桌椅的桌面组合

[0001] 技术领域：

[0002] 本实用新型主要涉及儿童防近视桌椅技术领域，尤其涉及一种用于儿童防近视桌椅的桌面组合。

[0003] 背景技术：

[0004] 已有技术中，防近视桌上小桌板，桌面的角度都是用手动调整，并且儿童坐在儿童椅上后，上身容易不由自主得向桌面靠近，这样，会伤害到儿童的视力。

[0005] 实用新型内容：

[0006] 本实用新型目的就是为了弥补已有技术的缺陷，提供一种由 PLC 控制电机实现小桌板自动调整小桌板角度、用于儿童防近视桌椅的桌面组合。

[0007] 本实用新型是通过以下技术方案实现的：

[0008] 一种用于儿童防近视桌椅的桌面组合，其特征在于：包括有桌面架，桌面架上安装有桌面，所述桌面中间设置有可自动升降的小桌板，小桌板的后部转动安装在桌面架上，所述桌面架底部位于小桌板的下方转动安装有升降支架轴，升降支架轴的两端分别固定安装有左、右连杆支架，左、右连杆支架的顶端分别安装在小桌板活动端的左右两侧；所述升降支架轴的一端固定套装有从动链轮，桌面架的背部安装有与从动链轮链传动的主动链轮，主动链轮通过小桌板电机控制转动。

[0009] 一种用于儿童防近视桌椅的桌面组合，其特征在于：所述桌面架底部位于小桌板的两侧分别安装有抽屉。

[0010] 一种用于儿童防近视桌椅的桌面组合，其特征在于：所述桌面前部两侧分别安装有台灯底座和监控底座。

[0011] 本实用新型的优点是：

[0012] 本实用新型中启动小桌板电机，通过减速器带动主动链轮转动，通过从动链轮和主动链轮之间的链轮传动，带动升降支架轴转动，进而带动了左、右连杆支撑起小桌板，使得小桌板呈倾斜状态，方便儿童根据需求来调节，可以适应儿童的不同需求，保护儿童的视力。

[0013] 附图说明：

[0014] 图 1 为本实用新型正面的结构示意图。

[0015] 图 2 为本实用新型背面的结构示意图。

[0016] 具体实施方式：

[0017] 参见附图。

[0018] 一种用于儿童防近视桌椅的桌面组合，包括有桌面架，桌面架上安装有桌面 3，桌面 3 中间设置有可自动升降的小桌板 4，小桌板 4 的后部转动安装在桌面架上，桌面架底部位于小桌板的下方转动安装有升降支架轴 4-1，升降支架轴 4-1 的两端分别固定安装有左、右连杆支架 4-2、4-3，左、右连杆 4-2、4-3 支架的顶端分别安装在小桌板 4 活动端的左右两侧；所述升降支架轴 4-1 的一端固定套装有从动链轮 4-4、4-5，桌面架的背部安装有与从动链轮 4-4、链传动的主动链轮 4-6，主动链轮 4-6 通过小桌板电机 4-8 控制转动。

[0019] 桌面架底部位于小桌板 4 的两侧分别安装有抽屉 4-9。

[0020] 桌面 3 前部两侧分别安装有台灯底座 4-10 和监控底座 4-11。

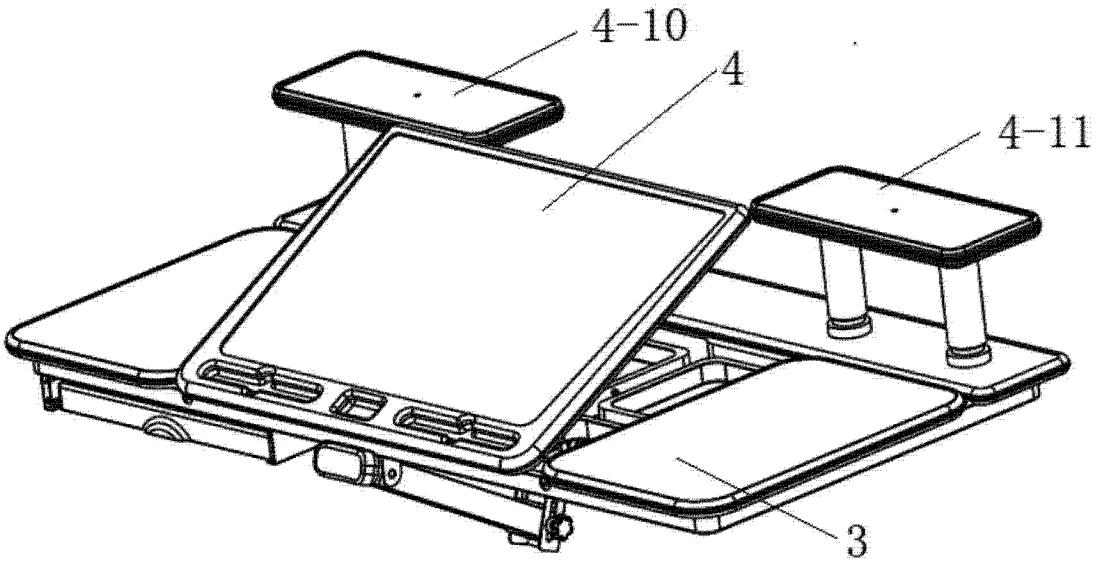

图 1

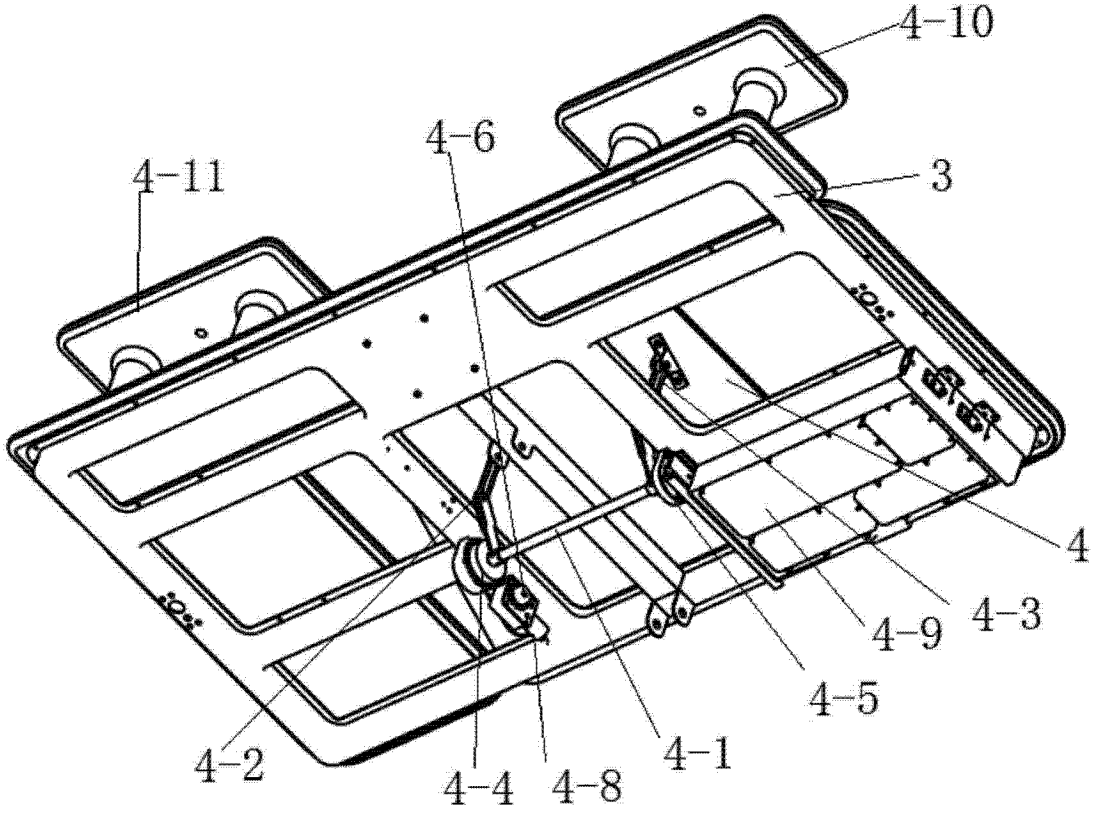

图 2